GBR

SRB

MKD

SVN

HRV

PRT

WM1260 YT

OPERATING INSTRUCTIONS **WASHING MACHINE**
UPUTSTVO ZA UPOTREBU **MAŠINA ZA PRANJE VEŠA**
УПАТСТВА ЗА РАКУВАЊЕ **МАШИНА ЗА ПЕРЕЊЕ**
NAVODILA ZA UPORABO **PRALNI STROJ**
UPUTE ZA UPORABU **PERILICA RUBLJA**
MANUAL DE INSTRUÇÕES MÁQUINA DE LAVAR ROUPA

GBR

OPERATING INSTRUCTIONS **WASHING MACHINE WM1260 YT**

Thank you for choosing this product.

This User Manual contains important safety information and instructions on the operation and maintenance of your appliance.

Please take the time to read this User Manual before using your appliance and keep this book for future reference.

Icon	Type	Meaning
	WARNING	Serious injury or death risk
	RISK OF ELECTRIC SHOCK	Dangerous voltage risk
	FIRE	Warning; Risk of fire / flammable materials
	CAUTION	Injury or property damage risk
	IMPORTANT / NOTE	Operating the system correctly

CONTENTS

1.1 General Safety Warnings 2
1.2 During Use 6
1.3 Packaging and Environment 7
1.4 Savings Information 7
2.TECHNICAL SPECIFICATIONS 9
2.1 General Appearance 9
2.2 Technical Specifications 9
3.INSTALLATION 10
3.1 Removing the Transit Bolts 10
3.2 Adjusting the Feet / Adjusting Adjustable Stays 10
3.3 Electrical Connection 10
3.4 Water Inlet Hose Connection 11
3.5 Water Discharge Connection 12
4.CONTROL PANEL OVERVIEW 12
4.1 Detergent Drawer 12
4.2 Sections 13
4.3 Program Dial 13
4.4 Electronic Display 13
5.USING YOUR WASHING MACHINE 13
5.1 Preparing Your Laundry 14
5.2 Putting Laundry in the Machine 14
5.3 Adding Detergent to the Machine 15
5.4 Operating Your Machine 15
5.5 Selecting a Programme 15
5.6 Half-Load Detection System 15
5.7 Additional Functions 15
5.8 Child Lock 17
5.9 Cancelling the Programme 17
5.10 Programme End 17
6.PROGRAMME TABLE 18
7.1 Warning 20
7.2 Water Inlet Filters 20
7.3 Pump Filter 21
7.4 Detergent Drawer 21
8.Body / Drum 22
9.TROUBLESHOOTING 23
10.AUTOMATIC FAULT WARNINGS AND WHAT TO DO 24
11.DESCRIBING THE ENERGY LABEL AND SAVING ENERGY 25

1. SAFETY INSTRUCTIONS

Operating voltage / frequency	(220-240) V~/50Hz
Total current (A)	10
Water pressure (Mpa)	Maximum 1 Mpa / Minimum 0. 1Mpa
Total power (W)	2100
Maximum washing capacity (dry laundry) (kg)	6

- Do not install your machine on a carpet or such grounds that would prevent the ventilation of its base.
- The appliance is not intended for use by people (including children) with reduced physical, sensory or mental capabilities, or lack of experience and knowledge unless they have been given supervision or instruction concerning use of the appliance by a person responsible for their safety.
- Children of less than 3 years should be kept away unless continuously supervised.
- Call the nearest authorized service centre for a replacement if the power cord malfunctions.
- Use only the new water inlet hose coming with your machine when making water inlet connections to your machine. Never use old, used or damaged water inlet hoses.
- Children should not play with the appliance. Cleaning and user maintenance should not be made by children without supervision.

NOTE: For a softcopy of this user manual, please contact the following address: “washingmachine@standardtest. info”. In your e-mail, please provide the model name and serial number (20 digits) which you can find on the appliance door.

Read this user manual carefully.

Your machine is for domestic use only. Using it for commercial purposes will cause your warranty to be cancelled.

This manual has been prepared for more than one model therefore your appliance may not have some of the features described within. For this reason, it is important to pay particular attention to any figures whilst reading the operating manual.

1.1 General Safety Warnings

- The necessary ambient temperature for operation of your Washing Machine is 15-25 °C.
- Where the temperature is below 0 °C, hoses may split or the electronic card may not operate correctly.
- Please ensure that garments loaded into your Washing Machine are free from foreign objects such as nails, needles, lighters and coins.
- **It is recommended that for your first wash, you select the 90˚ Cotton programme without laundry and half fill compartment II of the detergent drawer with a suitable detergent.**
- Residue may build up on detergent and softeners

exposed to air for a long period of time. Only put softener or detergent in the drawer at the beginning of each wash.

- Unplug your Washing Machine and switch off the water supply if the Washing Machine is left unused for a long time. We also recommend that you leave the door open to prevent build up of humidity inside the Washing Machine.
- Some water may be left in your Washing Machine as a result of quality checks during production. This will not affect the operation of your Washing Machine.
- The packaging of the machine could be hazardous to children. Do not allow children to play with the packaging or small parts from the Washing Machine.
- Keep the packaging materials in a place where children cannot reach them, or dispose of them appropriately.
- Use pre-wash programs only for very dirty laundry.

⚠Never open the detergent drawer while the machine is running.

- In the event of a breakdown, unplug the machine from the mains supply and turn the water supply off. Do not attempt to carry out any repairs. Always contact an authorised service agent.
- Do not exceed the maximum load for the washing programme you have chosen.

⚠Never force the door open when your Washing Machine is running.

- Washing laundry containing flour may damage

your machine.

- Please follow the manufacturers' instructions regarding the use of fabric conditioner or any similar products that you intend to use in your Washing Machine.
- Make sure that the door of your Washing Machine is not restricted and can be opened fully.

Install your machine in a location that can be fully ventilated and preferably has constant air circulation.

⚠**Read these warnings. Follow the advice given to protect yourself and others from risks and fatal injuries.**

RISK OF BURNS

⚠Do not touch the drain hose or any discharged water while your Washing Machine is running. The high temperatures involved pose a burn risk.

⚠⚠RISK OF DEATH FROM ELECTRICAL CURRENT

- Do not connect your Washing Machine to the mains electricity supply using an extension lead.
- Do not insert a damaged plug into a socket.
- Never remove the plug from the socket by pulling the cord. Always hold the plug.
- Never touch the power cord/plug with wet hands as this could cause a short circuit or electric shock.
- Do not touch your Washing Machine if your hands or feet are wet.
- A damaged power cord/plug can cause fire or give you an electric shock. When damaged

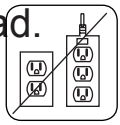

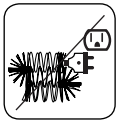

it must be replaced, this should only be done by qualified personnel.

⚠Risk of flooding

- Check the speed of water flow before placing the drain hose in a sink.
- Take necessary measures to prevent the hose from slipping.
- Water flow may dislodge the hose if it is not properly secured. Make sure the plug in your sink does not block the plug hole.

⚠Danger of Fire

- Do not store inflammable liquids near your machine.
- The sulphur content of paint removers may cause corrosion. Never use paint removing materials in your machine.
- Never use products that contain solvents in your machine.
- Please ensure that garments loaded into your Washing Machine are free from foreign objects such as nails, needles, lighters and coins.

Risk of fire and explosion

⚠Risk of falling and injury

- Do not climb on your Washing Machine.
- Make sure hoses and cables do not cause a trip hazard.
- Do not turn your Washing Machine upside down or on its side.
- Do not lift your Washing Machine using the door or detergent drawer.

⚠The machine must be carried by at least 2 people.

⚠Child safety

- Do not leave children unattended near the machine. Children might lock themselves in the machine resulting in risk of death.
- Do not allow children to touch the glass door during operation. The surface becomes extremely hot and may cause damage to skin.
- Keep packaging material away from children.

- Poisoning and irritation may occur if detergent and cleaning materials are consumed or come into contact with the skin and eyes. Keep cleaning materials out of the reach of children.

1.2 During Use

- Keep pets away from your machine.
- Please check the packaging of your machine before installation and the outer surface of the machine once the packaging has been removed. Do not operate the machine if it appears damaged or if the packaging has been opened.
- Your machine must only be installed by an authorised service agent. Installation by anyone other than an authorised agent may cause your warranty to be void.
- This appliance can be used by children aged 8 years and above and persons with reduced physical, sensory or mental capabilities or lack of experience and knowledge if they have been given supervision or instruction concerning use of the appliance in a safe way and understand the

hazards involved. Children shall not play with the appliance. Cleaning and user maintenance shall not be done by children without supervision.

- Only use your machine for laundry that is labelled as suitable for washing by the manufacturer.
- **Before operating the washing machine, remove the 4 transit bolts and rubber spacers from the rear of the machine. If the bolts are not removed they may cause heavy vibration, noise and malfunction of the machine and cause the guarantee to be void.**
- Your warranty does not cover damage caused by external factors such as fire, flooding and other sources of damage.
- Please do not throw away this user manual; keep it for future reference and pass it onto the next owner.

NOTE: Specifications for the machine may vary depending on the product purchased.

1.3 Packaging and Environment

Removal of packaging materials

Packaging materials protect your machine from any damage that might occur during transportation. The packaging materials are environmentally friendly as they are recyclable. Use of recycled material reduces raw material consumption and decreases waste production.

1.4 Savings Information

Some important information to get the most efficient use out of your machine:

- Do not exceed the maximum load for the washing programme you have chosen. This will allow your machine to run in energy saving mode.
- Do not use the pre-wash feature for lightly soiled laundry. This will help you save on the amount of electricity and water consumed.

CE Declaration of conformity

We declare that our products meet the applicable European Directives, Decisions and Regulations and the requirements listed in the standards referenced.

Disposal of your old machine

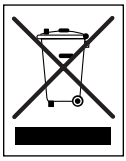

The symbol on the product or on its packaging indicates that this product may not be treated as household waste. Instead it shall be handed over to the applicable collection point for the recycling of electrical and electronic equipment. By ensuring this product is disposed of correctly, you will help prevent potential negative consequences for the environment and human health, which could otherwise be caused by inappropriate waste handling of this product. For more detailed information about recycling of this product, please contact your local city office, your household waste disposal service or the shop where you purchased the product.

2. TECHNICAL SPECIFICATIONS

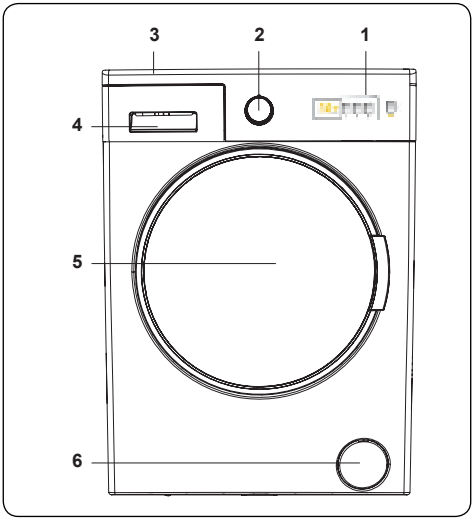

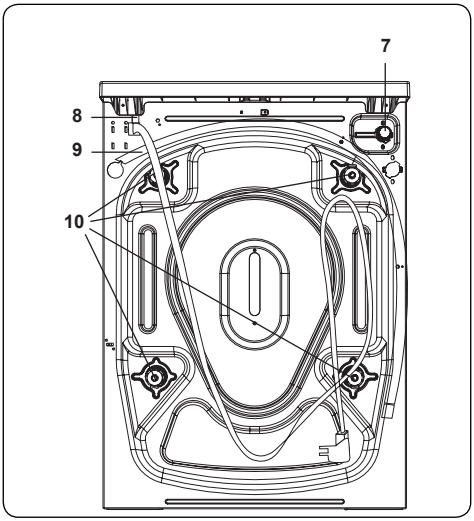

2.1 General Appearance

1. Electronic Display
2. Programme Dial
3. Upper Tray
4. Detergent Drawer
5. Drum
6. Pump Filter Cover
7. Water Inlet Valve
8. Power Cable
9. Discharging Hose
10. Transit Bolts

2.2 Technical Specifications

Operating voltage / frequency (V/Hz)	(220-240) V~/50Hz
Total current (A)	10
Water pressure (Mpa)	Maximum: 1 Mpa Minimum : 0.1 Mpa
Total power (W)	2100
Maximum dry laundry capacity (kg)	6
Spinning revolution (rev / min)	1200
Programme number	15
Dimensions (mm) Height Width Depth	 845 597 497

3. INSTALLATION

3.1 Removing the Transit Bolts

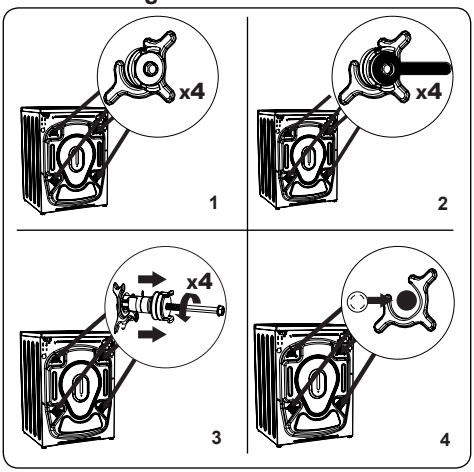

1. Before operating the washing machine, remove the 4 transit bolts and rubber spacers from the rear of the machine. If the bolts are not removed, they may cause heavy vibration, noise and malfunction of the machine and void the warranty.
2. Loosen the transit bolts by turning them anticlockwise with an appropriate spanner.
3. Remove the transit bolts with a straight pull.
4. Fit the plastic blanking caps supplied in the accessories bag into the gaps left by the removal of the transit bolts. The transit bolts should be stored for future use.

NOTE: Remove the transit bolts before using the machine for the first time. Faults occurring due to the machine being operated with transit bolts fitted are out of the scope of the warranty.

3.2 Adjusting the Feet / Adjusting Adjustable Stays

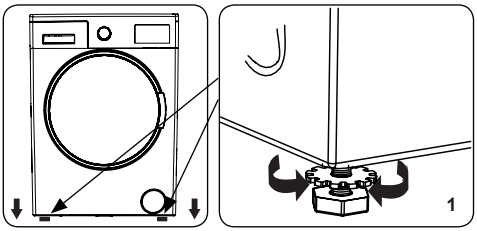

1. Do not install your machine on a surface (such as carpet) that would prevent ventilation at the base.

- To ensure silent and vibration-free operation of your machine, install it on a firm surface.
- You can level your machine using the adjustable feet.
- Loosen the plastic locking nut.

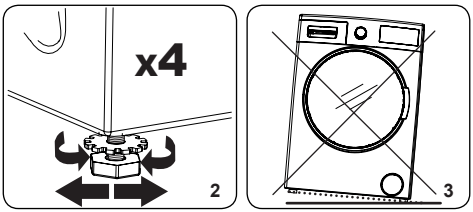

2. To increase the height of the machine, turn the feet clockwise. To decrease the height of the machine, turn the feet anticlockwise.

- Once the machine is level, tighten the locking nuts by turning them clockwise.

3. Never insert cardboard, wood or other similar materials under the machine to level it.

- When cleaning the ground on which the machine is located, take care not to disturb the level of the machine.

3.3 Electrical Connection

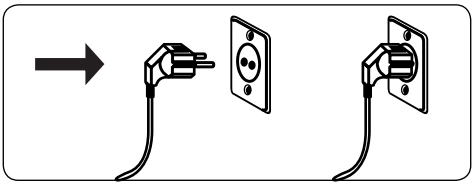

- Your Washing Machine requires a 220-240V, 50 mains supply.

- The mains cord of your washing machine is equipped with an earthed plug. This plug should always be inserted to an earthed socket of 10 amps.
- If you do not have a suitable socket and fuse conforming with this, please ensure the work is carried out by a qualified electrician.
- We do not take responsibility for damage that occurs due to the use of ungrounded equipment.

NOTE: Operating your machine with low voltage will cause the life cycle of your machine to be reduced and its performance to be restricted.

3.4 Water Inlet Hose Connection

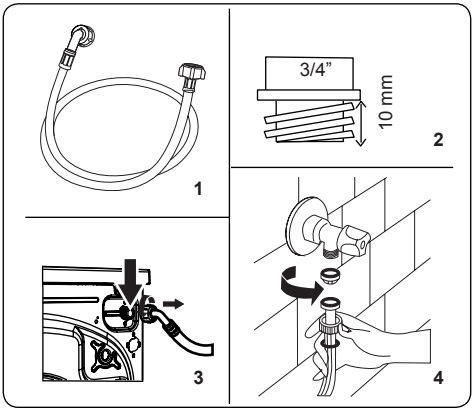

1. Your machine may have either a single water inlet connection (cold) or double water inlet connection (hot and cold) depending on the machine specifications. The white capped hose should be connected to cold water inlet and red capped hose to the hot water inlet (if applicable).
   - To prevent water leaks at the joints, either 1 or 2 nuts (depending on your machine’s specifications) are supplied in the packaging with the hose. Fit these nuts to the end(s) of the water inlet hose that connect to the water supply.
2. Connect new water inlet hoses to a ¾ ˝, threaded tap.
   - Connect the white capped end of the water inlet hose to the white water inlet valve on the rear side of the machine and the red capped end of the hose to the red water inlet valve (if applicable).
   - Hand tighten the connections. If in any doubt, consult a qualified plumber.
   - Water flow with pressure of 0. 1-1 Mpa will allow your machine to operate at optimum efficiency (pressure of 0. 1 Mpa means that more than 8 litres of water per minute will flow through a fully opened tap).
3. Once you have made all of the connections, carefully turn the water supply on and check for leaks.
4. Ensure that the new water inlet hoses are not trapped, kinked, twisted, folded or crushed.
   - If your machine has a hot water inlet connection, the temperature of the hot water supply should not be higher than 70°C.

NOTE: Your Washing Machine must only be connected to your water supply using the supplied new fill hose. Old hoses must not be reused.

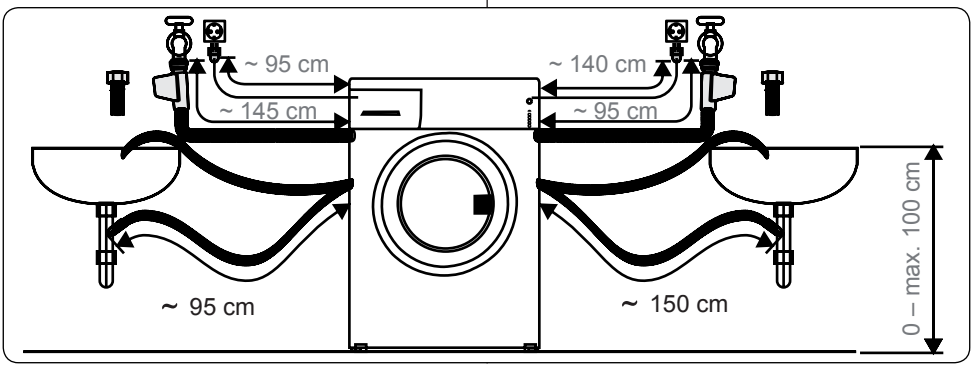

3.5 Water Discharge Connection

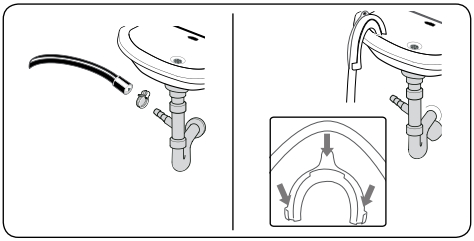

- Connect the water drain hose to a standpipe or to the outlet elbow of a household sink, using additional equipment.
- Never attempt to extend the water drain hose.
- Do not put the water drain hose from your machine into a container, bucket or bathtub.
- Make sure that the water drain hose is not bent, buckled, crushed or extended.
- The water drain hose must be installed at a maximum height of 100 cm from the ground.

4. CONTROL PANEL OVERVIEW

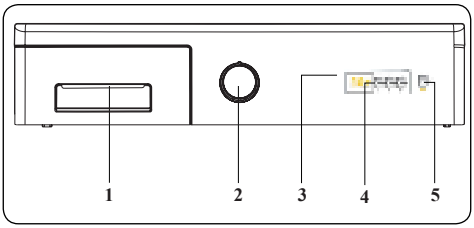

1. Detergent Drawer
2. Programme Dial
3. Electronic Display
4. Additional Functions Button
5. Start/Pause Button

4.1 Detergent Drawer

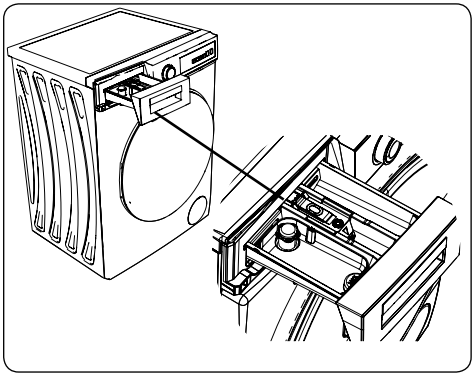

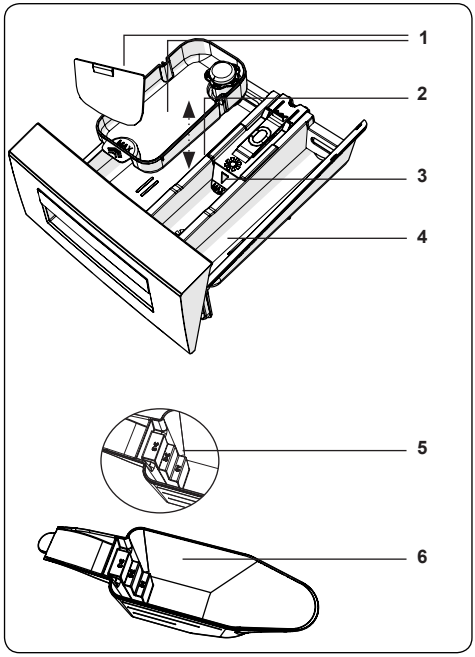

1. Liquid Detergent Attachments
2. Main Wash Detergent Compartment
3. Softener Compartment
4. Pre-Wash Detergent Compartment
5. Powder Detergent Levels
6. Powder Detergent Scoop (*)

(*) Specifications may vary depending on the machine purchased.

4.2 Sections

Main wash detergent compartment:

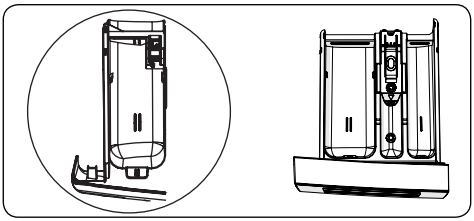

This compartment is for liquid or powder detergents or limescale remover. The fluid detergent level plate will be supplied inside your machine. (*)

Fabric conditioner, starch, detergent compartment:

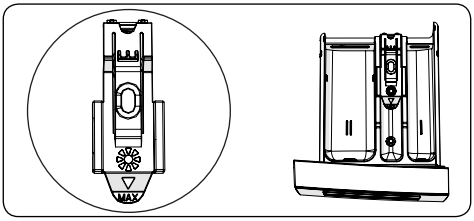

This compartment is for softeners, conditioners or starch. Follow the instructions on the packaging. If softeners leave residue after use, try diluting them or using a liquid softener.

Pre-wash detergent compartment:

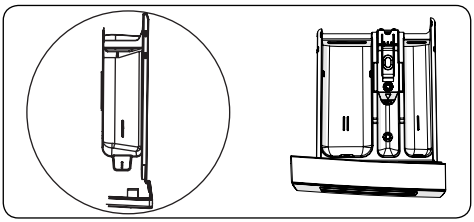

This compartment should be used only when the pre-wash feature is selected. We recommend that the pre-wash feature is used only for very dirty laundry.

(*) Specifications may vary depending on the machine purchased.

4.3 Program Dial

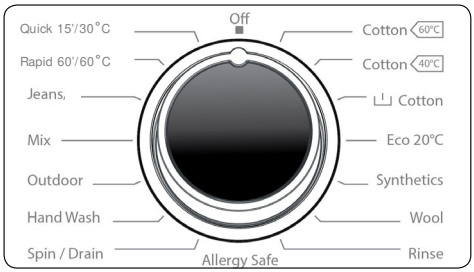

- To select the desired programme, turn the programme dial either clockwise or anti-clockwise until the marker on the programme dial points to the chosen programme.
- Make sure that the programme dial is set exactly to the programme you want.

4.4 Electronic Display

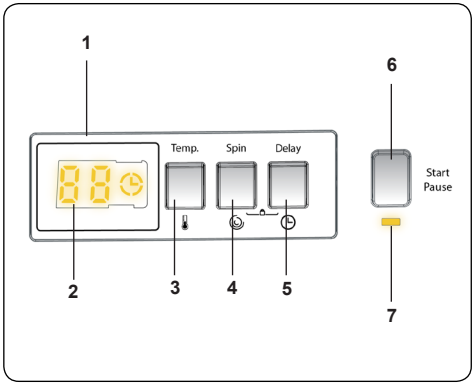

1. Electronic Display
2. Digital Display
3. Water Temperature Adjustment Button
4. RPM Speed Adjustment Button
5. Delayed Start Additional Function
6. Start/Pause Button
7. Start/Pause Button Lamp

The display panel shows the washing delay timer (if set), temperature selection, spin speed. The display panel shows “--” when the selected programme is complete. The display panel also indicates if a fault has occurred with your machine.

5. USING YOUR WASHING MACHINE

5.1 Preparing Your Laundry

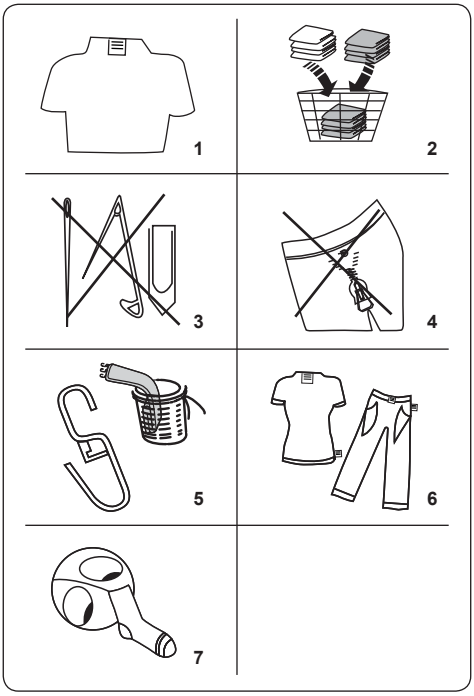

1. Follow the instructions given in the care labels on the clothing.
- Separate your laundry according to type (cotton, synthetic, sensitive, wool etc.), washing temperature (cold, 30°, 40°, 60°, 90°) and the degree of dirtiness (slightly stained, stained, highly stained).
2. Never wash coloured and white laundry together.
- Dark textiles may contain excess dye and should be washed separately several times.
3. Ensure that there are no metallic materials on your laundry or in the pockets; if so, remove them.

CAUTION: Any malfunctions which occur due to foreign materials damaging your machine are not covered by the warranty.

4. Close zips and fasten any hooks and eyes.
5. Remove the metallic or plastic hooks of curtains or place them in a washing net or bag.
6. Reverse textiles such as pants, knitwear, t-shirts and sweat shirts.
7. Wash socks, handkerchiefs and other small items in a washing net.

Can be bleached	Do not bleach	Normal washing
Maximum ironing temperature 150°C	Maximum ironing temperature 200°C	Do not iron
Cn be dry cleaned	No dry cleaning	Dry flat
Drip dry	Hang to dry	Do not tumble dry
F Dry cleaning in gas oil, pure alcohol and R113 is allowed	F Perchloroethylene R11, R13, Petroleum	A Perchlorinetyhlene R11, R113, Gas oil

5.2 Putting Laundry in the Machine

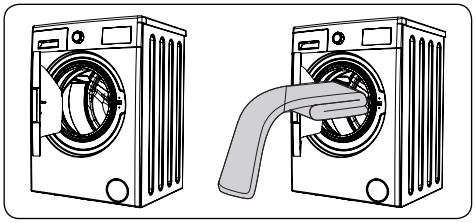

- Open the door of your machine.
- Spread your laundry evenly in the machine.

NOTE: Take care not to exceed the maximum load of the drum as this will give poor wash results and cause creasing. Refer to the washing programme tables for information on load capacities.

The following table shows approximate

weights of typical laundry items:

LAUNDRY TYPE	WEIGHT (gr)
Towel	200
Linen	500
Bathrobe	1200
Quilt cover	700
Pillow slip	200
Underwear	100
Tablecloth	250

- Load each item of laundry separately.
- Check that no items of laundry are trapped between the rubber seal and the door.
- Gently push the door until it clicks shut.

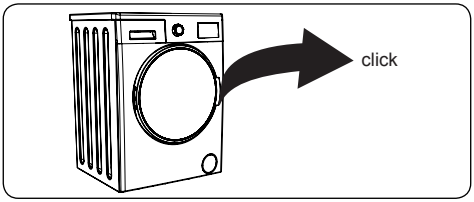

- Make sure the door is fully closed, otherwise the programme will not start.

5.3 Adding Detergent to the Machine

The amount of detergent you will need to put in your machine will depend on the following criteria:

- If your clothes are only slightly soiled, do not pre-wash. Put a small amount of detergent (as specified by the manufacturer) into compartment II of the detergent drawer.
- If your clothes are excessively soiled, select a programme with pre-wash and put ¼ of the detergent to be used into compartment I of the detergent drawer and the rest in compartment II.
- Use detergents produced for automatic washing machines. Follow the manufacturer's instructions on the amount of detergent to use.
- In areas of hard water, more detergent will be required.
- The amount of the detergent required will increase with higher washing loads.
- Put softener in the middle compartment of the detergent drawer. Do not exceed the MAX level.
- Thick softeners may cause clogging of the drawer and should be diluted.
- It is possible to use fluid detergents in all programmes without a pre-wash. To do this, slide the fluid detergent level plate (*) into the guides in compartment II of the detergent drawer. Use the lines on the plate as a guide to fill the drawer to the required level.

(*) Specifications may vary depending on the machine purchased.

5.4 Operating Your Machine

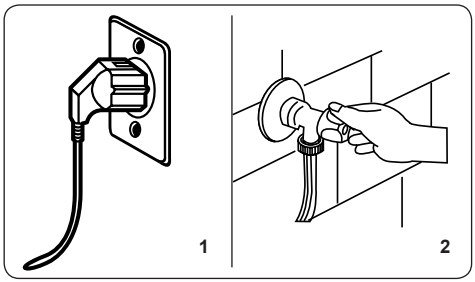

1. Plug your machine in to the mains supply.
2. Turn on the water supply.

- Open the machine door.
- Evenly spread your laundry in the machine.
- Gently push the door until it clicks shut.

5.5 Selecting a Programme

Use the programme tables to select the most appropriate programme for your laundry.

5.6 Half-Load Detection System

Your machine features a half-load detection system.

If you put less than half the maximum load of laundry into your machine it will automatically set the half-load function, regardless of the programme you selected. This means that the selected programme will take less time to complete and will use less water and energy.

5.7 Additional Functions

1. Temperature Selection

Use the washing water temperature adjustment button to alter the automatically programmed washing water temperature.

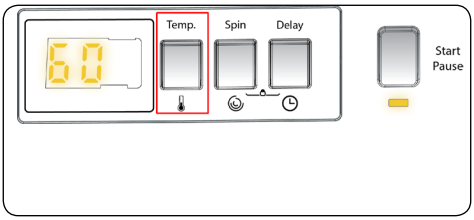

When you select a programme the maximum temperature for that programme is automatically selected. To adjust the temperature, press the water temperature adjustment button until the desired temperature is displayed on the digital display.

You can gradually decrease the washing water temperature between the maximum washing water temperature of the selected programme and cold washing (- C) selections by pressing the temperature adjustment button.

2. Spin Speed Selection

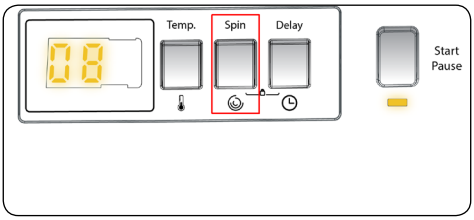

When you select a programme, the maximum spin speed is automatically selected.

To adjust the spin speed between the maximum spin speed and the cancel spinning option (- -), press the Spin speed button until the desired speed is displayed.

If you have skipped the spin speed you want to set, keep pressing the spin speed adjustment button until the desired spin speed is displayed again.

3. Delay Timer

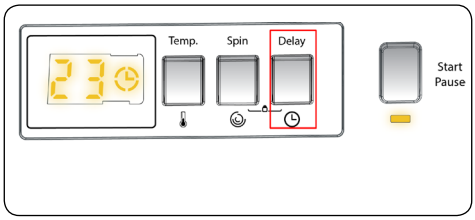

You can use this auxiliary function to delay the start time of the washing cycle for 1 to 23 hours .

To use the delay function:

- Press the delay key once.
- “01” will be displayed. ⏲ will light up on the electronic display.
- Press the delay key until you reach the time after which you want the machine to start the washing cycle.
- If you have skipped the delay time you would like to set, you can keep pressing the delay key until you reach that time again.
- To use the time delay function, you need to press the Start/Pause key to start the machine.
- If you want to cancel the delay:
  - If you have pressed the Start/Pause key to start the machine, you just need to press the delay key once. ⏲ will go off on the electronic display.
  - If you have not pressed the Start/Pause key, press the delay key continuously until ⏲ goes off on the electronic display. ⏲ will go off on the electronic display.

NOTE: In the case that you want to select the auxiliary function feature, if the auxiliary function LED is not on, this means that this feature is not being used in the washing programme you have selected.

Start/Pause button

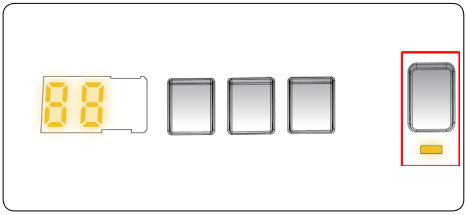

By pressing on the Start/Pause button, you may start the programme you have selected or suspend a running programme. If you switch your machine to the standby mode, the Start/Pause led on the electronic display will blink.

5.8 Child Lock

The Child Lock function allows you to lock the buttons so that the wash cycle you have chosen cannot be changed unintentionally.

To activate child lock, press and hold button 2 and 3 simultaneously for at least 3 seconds. ''CL" will flash on the electronic display for 2 seconds when the child lock is activated.

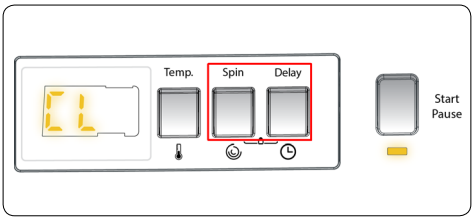

If any button is pressed or selected programme is changed by the programme dial while the child lock is active, the "CL" symbol will flash on the electronic display for 2 seconds.

If the child lock function is active and a programme is running, when the programme dial is turned to the CANCEL position and another programme is selected the previously selected programme continues from where it was left.

To deactivate the child lock, press and hold button 2 and 3 simultaneously for at least 3 seconds until the "CL" symbol on the electronic display disappears.

5.9 Cancelling the Programme

To cancel a running programme at any time:

1. Turn the programme dial to the "STOP" position.
2. Your machine will stop the washing operation and the programme will be cancelled.
3. Turn the programme dial to any other programme to drain the machine.
4. Your machine will perform the necessary draining operation and cancel the programme.
5. You can now select and run a new programme.

5.10 Programme End

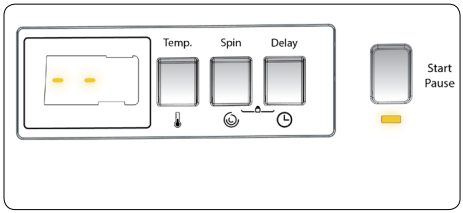

Your machine will stop by itself as soon as the programme you have selected finishes.

- "- -" will flash on the electronic display.
- You can open the machine's door and remove the laundry.
- Leave the door of your machine open to allow the inner part of your machine to dry.
- Switch the programme dial to STOP position.
- Unplug your machine.
- Turn the water tap off.

6. PROGRAMME TABLE

Programme	Washing temperature (°C)	Maximum dry laundry amount (kg)	Detergent compartment	Programme duration (Min.)	Laundry type / Descriptions
COTTON(**) 60 C°	*60 - 90 - 80 - 70	6,0	2	200	Very dirty, cotton and flax textiles. (Underwear, linen, tablecloth, towel (maximum 3,0 kg), bedclothes, etc.)
COTTON (**) 40 C°	*40 - 30 - “- -C”	6,0	2	195	Dirty cotton and flax textiles. (Underwear, linen, tablecloth, towel (maximum 3,0 kg), bedclothes, etc.)
Pre-Wash Cotton	*60 - 50 - 40 - 30 - “- -C”	6,0	1&2	164	Dirty cotton and flax textiles. (Underwear, linen, tablecloth, towel (maximum 3,0 kg), bedclothes, etc.)
ECO 20°	*20- “- -C”	3,0	2	96	Less dirty, cotton and linen textiles. (Underwear, bedsheet, tablecloth, towel (max.2,0 kg) bedcloth, etc.)
EASY CARE Synthetics	*40 - 30 - “- -C”	3,0	2	110	Very dirty or synthetic-mixed textiles. (Nylon socks, shirts, blouses, synthetic-including trousers etc.)
WOOL	*30 - “- -C”	2,0	2	39	Woollen laundries with machine wash labels.
RINSING	*“- -C”	6,0	-	30	Provides an additional rinse to any type of laundry after the washing cycle.
ALLERGY SAFE	*60 - 50 - 40 - 30 - “- -C”	3,0	2	182	Baby laundry
Spin/Drain	*“- -C”	6,0	-	15	You can use this program for any type of laundry if you want an additional rinsing step after the washing cycle./ You can use the drain program to drain the water accumulated inside the machine (adding or removing laundry). To enable the drain program, turn the program knob to the spin/ drain program. After you select “spin cancelled” using the auxiliary function key, the program will start to run.
SENSITIVE/HAND WASH	*30 - “- -C”	2,0	2	90	Laundry recommended for hand wash or sensitive laundry.
Outdoor Clothing	*30 - “- -C”	3,0	2	80	Outdoor Clothing
Mixed	*40 - 30 - “- -C”	3,0	2	93	Dirty cotton, synthetics, colour and flax textiles can be washed together.
Jeans	*30 - “- -C”	3,0	2	96	Black and dark items made of cotton, mixed fibre or jeans. Wash inside out., Jeans often contains excess dye and may run during the first few washes. Wash light and dark coloured items separately
Rapid 60’/60˚C	*60 - 50 - 40 - 30 - “- -C”	3,0	2	60	Dirty, cotton, coloured and linen textiles washed at 60°C in 60 minutes.
(***) Quick 15’/30˚C	*30 - “- -C”	2,0	2	15	In a short time of 15 minutes, Lightly soiled, cotton, colored and linen textiles your can wash.

NOTE: PROGRAMME DURATION MAY CHANGE ACCORDING TO THE AMOUNT OF LAUNDRY, TAP WATER, AMBIENT TEMPERATURE AND SELECTED ADDITIONAL FUNCTIONS.

(*) Washing water temperature of the programme is the factory default.

(**) 60 C° - 40 C° are energy label declaration programmes.

(***) Due to the short washing time of this programme, we recommend that less detergent is used. The programme may last longer than 15 minutes if your machine detects an uneven load. You can open the door of your machine 2 minutes after the completion of a washing operation. (The 2 minute period is not included in the programme duration).

7. CLEANING AND MAINTENANCE

7.1 Warning

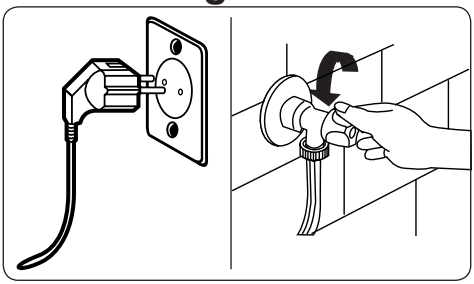

Turn your mains power supply off and remove the plug from the socket before carrying out maintenance and cleaning of your machine.

Turn off the water supply before starting maintenance and cleaning of your machine.

⚠**CAUTION:** Do not use solvents, abrasive cleaners, glass cleaners or all-purpose cleaning agents to clean your Washing Machine. They may damage the plastic surfaces and other components with the chemicals they contain.

7.2 Water Inlet Filters

Water inlet filters prevent dirt and foreign materials from entering your machine. We recommend that these filters are cleaned when your machine is unable to receive sufficient water, although your water supply is on and the tap is open. We recommend that you clean your water inlet filters every 2 months.

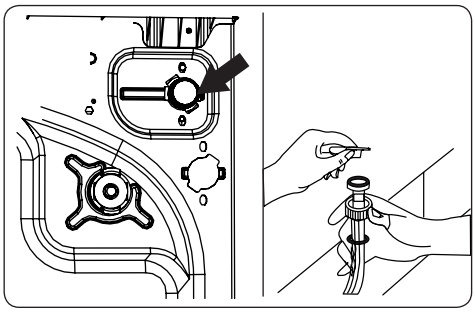

- Unscrew the water inlet hose(s) from the Washing Machine.
- To remove the water inlet filter from the water inlet valve, use a pair of long-nosed pliers to gently pull on the plastic bar in the filter.
- A second water inlet filter is located in the tap end of the water inlet hose. To remove the second water inlet filter, use a pair of long-nosed pliers to gently pull on the plastic bar in the filter.
- Clean the filter thoroughly with a soft brush and wash with soapy water and rinse thoroughly. Re-insert the filter by gently pushing it back into place.

⚠**CAUTION:** The filters at the water inlet valve may become clogged due to water quality or lack of required maintenance and may break down.
This may cause a water leak. Any such breakdowns are out of the scope of the warranty.

7.3 Pump Filter

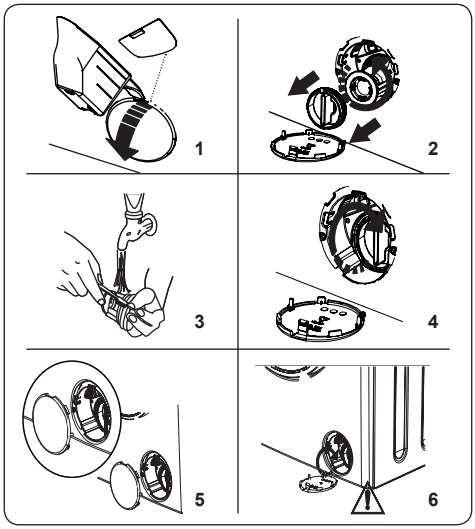

The pump filter system in your Washing Machine prolongs the life of the pump by preventing lint from entering your machine. We recommend that you clean the pump filter every 2 months.

The pump filter is located behind the cover on the front-lower right corner.

To clean the pump filter:

1. You may use the washing powder spade (*) supplied with your machine or liquid detergent level plate to open the pump cover.
2. Lodge the end of the powder spade or liquid detergent level plate in the opening of the cover and gently press backwards. The cover will open.

- Before opening the filter cover, place a container under the filter cover to collect any water left in the machine.
- Loosen the filter by turning anticlockwise and remove by pulling. Wait for the water to drain.

NOTE: Depending on the amount of water inside the machine, you may have to empty the water collection container a few times.

3. Remove any foreign materials from the filter with a soft brush.
4. After cleaning, re-fit the filter by inserting it and turning clockwise.
5. When closing the pump cover, ensure that the mountings inside the cover meet the holes on the front panel side.
6. Close the filter cover.

WARNING: The water in the pump may be hot, wait until it has cooled down before carrying out any cleaning or maintenance.

(*) Specifications may vary depending on the machine purchased.

7.4 Detergent Drawer

The use of detergent may cause residual build up in the detergent drawer over time. We recommend that you remove the drawer every 2 months to clean the accumulated residue.

To remove the detergent drawer:

- Pull the drawer forwards until it is fully extended.

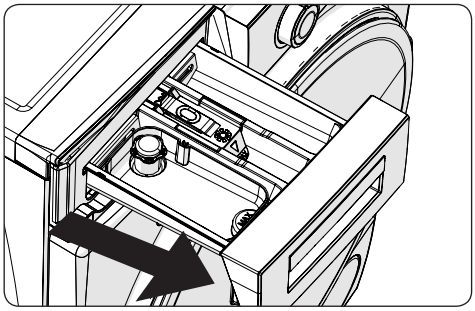

- Press the region shown below inside the detergent drawer you have pulled all the way back, and continue pulling and remove the detergent drawer from its place

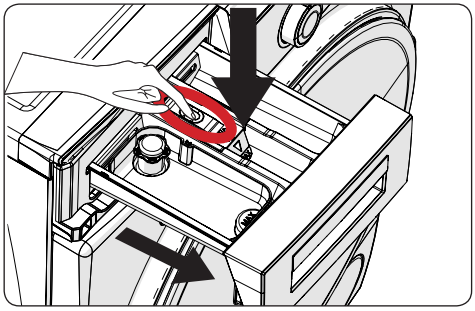

- Remove the detergent drawer and disassemble the flush stopper. Clean thoroughly to completely remove any softener residue. Refit the flush stopper after cleaning and check that it is seated properly.

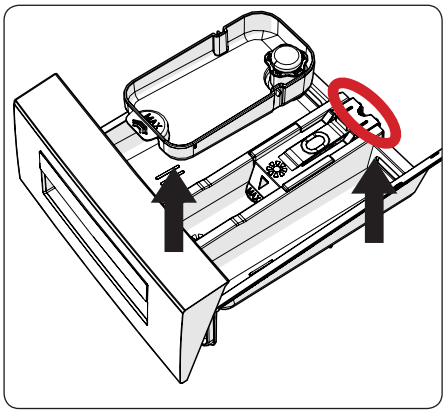

- Rinse with a brush and lots of water.
- Collect the residues inside the detergent drawer slot so that they don't fall inside your machine.
- Dry the detergent drawer with a towel or dry cloth and place it back

⚠ **Do not wash your detergent drawer in a dishwasher.**

Liquid detergent apparatus(*)

For the cleaning and maintenance of the liquid level detergent apparatus, remove the apparatus from its location as shown in the picture below, and thoroughly clean the remaining detergent residues. Replace the apparatus. Make sure that no residual material remains inside the siphon.

(*) Specifications may vary depending on the machine purchased.

8. Body / Drum

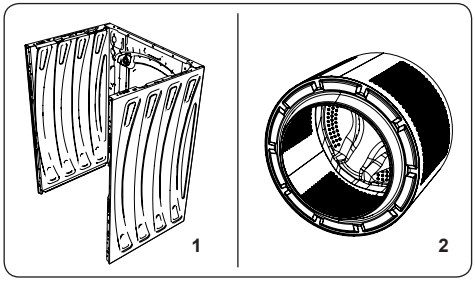

1. Body

Use a mild, non-abrasive cleaning agent, or soap and water, to clean the external casing. Wipe dry with a soft cloth.

2. Drum

Do not leave metallic objects such as needles, paper clips, coins etc. in your machine. These objects lead to the formation of rust stains in the drum. To clean such rust stains, use a non-chlorine cleaning agent and follow the instructions of manufacturer of the cleaning agent. Never use wire wool or similar hard objects for cleaning rust stains.

9. TROUBLESHOOTING

Repair of your machine should be carried out by an authorised service company.
If your machine requires repair or if you cannot solve an issue with the information provided below, then you should:

- Unplug your machine from the mains power supply.
- Turn off the water supply.

FAULT	POSSIBLE CAUSE	TROUBLESHOOTING
Your machine does not start.	Machine not plugged in.	Plug machine in.
	Fuses are faulty.	Replace the fuses.
	No mains power supply.	Check mains power.
	Start/Pause button not pressed.	Press the Start/Pause button.
	Programme dial ‘stop’ position.	Turn the programme dial to the desired position.
	The machine door is not completely closed.	Close the machine door.
Your machine does not intake water.	Water tap is turned off.	Turn tap on.
	Water inlet hose may be twisted.	Check water inlet hose and untwist.
	Water inlet hose clogged.	Clean water inlet hose filters. (*)
	Inlet filter clogged.	Clean the inlet filters. (*)
	The machine door is not completely closed.	Close the machine door.
Your machine does not discharge water.	Drain hose clogged or twisted.	Check the drain hose, then either clean or untwist.
	Pump filter clogged.	Clean the pump filter. (*)
	Laundry is too tighly packed together in the drum.	Spread your laundry in the machine evenly.
Your machine vibrates.	The feet have not been adjusted.	Adjust the feet. (**)
	Transit bolts fitted for transportation have not been removed.	Remove the transit bolts from the machine. (**)
	Small load in the drum.	This will not prevent operation of your machine.
	Your machine is overloaded with laundry or laundry is unevenly spread.	Do not overload the drum. Spread laundry evenly in the drum.
	Your machine rests on a hard surface.	Do not set up your Washing Machine on a hard surface.
Excessive foam is formed in the detergent drawer.	Excessive amount of detergent used.	Press the Start/Pause button. To stop the foam, dilute one tablespoon of softener into 1/2 litre of water and pour into the detergent drawer. Press the Start/Pause button after 5-10 mins.
	Wrong detergent used.	Only use detergents produced for automatic Washing Machines.

FAULT	POSSIBLE CAUSE	TROUBLESHOOTING
Unsatisfactory washing result.	Your washing is too dirty for the programme selected.	Use the information in the programme tables to select the most appropriate programme.
	Amount of detergent used insufficient.	Use the amount of detergent as instructed on the packaging.
	There is too much laundry in your machine.	Check that the maximum capacity for the selected programme has not been exceeded.
Unsatisfactory washing result.	Hard water.	Increase the amount of detergent following the manufacturer's instructions.
	Your laundry is too tightly packed together in the drum.	Check that your laundry is spread out.
As soon as the machine is loaded with water, water discharges.	The end of water drain hose is too low for the machine.	Check that the drain hose is at a suitable height. (**) .
No water appears in the drum during washing.	No fault. Water is in the unseen part of the drum.	. . . . .
Laundry has detergent residue.	Non-dissolving particles of some detergents may appear on your laundry as white spots.	Perform an extra rinse, or clean your laundry with a brush after it dries.
Grey spots appear on the laundry.	There is untreated oil, cream or ointment on your laundry.	Use the amount of detergent as instructed on the packaging in the next wash.
The spin cycle does not take place or takes place later than expected.	No fault. The Unbalanced load control system has been activated.	The Unbalanced load control system will try to spread your laundry. The spinning cycle will begin once your laundry is spread. Load the drum evenly for the next wash.

(*) See the chapter regarding maintenance and cleaning of your machine.

(**) See the chapter regarding installation of your machine.

10. AUTOMATIC FAULT WARNINGS AND WHAT TO DO

Your Washing Machine is equipped with a built-in fault detection system, indicated by a combination of flashing wash operation lights. The most common failure codes are shown below.

TROUBLE CODE	POSSIBLE FAULT	WHAT TO DO
Er 01	The door of your machine is not shut properly.	Shut the door properly until you hear a click. If your machine persists to indicate fault, turn off your machine, unplug it and contact the nearest authorised service agent immediately.
Er 02	The water pressure or the water level inside the machine may be low.	Check the tap is fully turned on. Mains water may be cut-off. If the problem still continues, your machine will stop after a while automatically. Unplug the machine, turn off your tap and contact the nearest authorised service agent.
Er 03	The pump is faulty or pump filter is clogged or electrical connection of the pump is faulty.	Clean the pump filter. If the problem persists, contact the nearest authorised service agent. (*)
Er 04	Your machine has excessive amount of water.	Your machine will discharge water by itself. Once the water has drained, turn off your machine and unplug it. Turn off the tap and contact the nearest authorised service agent.

(*) See the chapter regarding maintenance and cleaning of your machine.

11. DESCRIBING THE ENERGY LABEL AND SAVING ENERGY

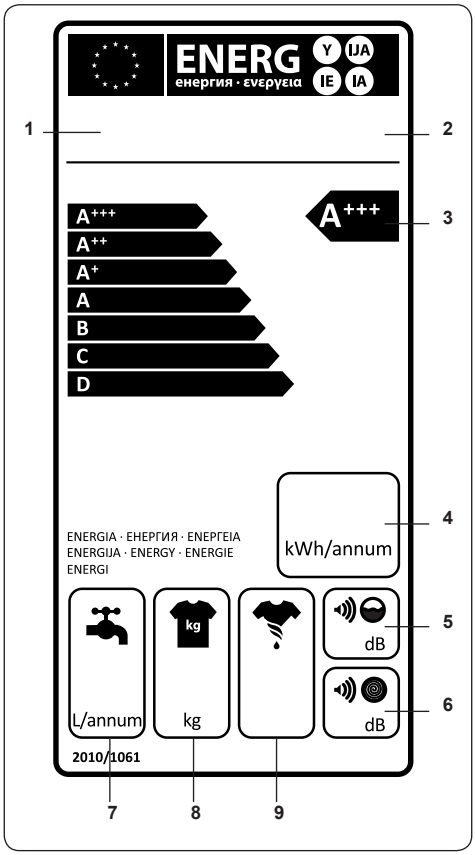

1. Brand
2. Model
3. Energy Class
4. Energy Consumption
5. Noise Value While Washing
6. Noise Value While Spinning
7. Annual Water Consumption
8. Dry Laundry Capacity
9. Spinning Performance

Energy use and water consumption may vary based on water pressure, water hardness, water temperature, ambient temperature, amount of laundry, additional function selection and voltage fluctuations.

Energy consumption and water usage can be reduced by not exceeding the washing load specified in the programme tables.

Use programmes of shorter duration for lightly soiled laundry and daily washes. Carry out cleaning and maintenance at regular intervals.

52283359

SRB

UPUTSTVO ZA UPOTREBU **MAŠINA ZA PRANJE VEŠA WM-1260 YT**

Hvala što ste izabrali ovaj proizvod.

Ovo korisničko uputstvo sadrži važne informacije i instrukcije za rukovanje i održavanje Vašeg uređaja.

Molimo pažljivo pročitajte ovo uputstvo pre nego što počnete sa korišćenjem uređaja i sačuvajte ga za kasniju upotrebu.

Simbol	Vrsta	Značenje
	UPOZORENJE	Ozbiljne povrede ili rizik od smrti
	RIZIK OD STRUJNOG UDARA	Opasnost od visokog napona
	POŽAR	Upozorenje; Riikz od požara / zapaljivi materijali
	OPREZ	Rizik od povrede ili oštećenja imovine
	VAŽNO / NAPOMENA	Pravilan rad sistema

SADRŽAJ

POGLAVLJE-1: PRE KORIŠĆENJA MAŠINE

- Bezbednosna upozorenja 4-5
- Pravilno korišćenje.....6-7
- Opšta upozorenja 8-9-10-11
- Bezbednosna upozorenja 12-13-14-15-16-17
- Pakovanje i životna sredina.....18
- Opšti izgled 19

POGLAVLJE-2: PREGLED VAŠE MAŠINE

- Izgled u celini.....20-21
- Tehničke specifikacije.....22

POGLAVLJE-3: MONTAŽA

- Uklanjanje šrafova za obezbeđivanje tokom prevoza...23
- Nameštanje nožica 25-26-27
- Električni priključak 28
- Priključak za crevo za dovod vode 29-30
- Priključak za odvod vode 31

POGLAVLJE-4 UPRAVLJAČKA PLOČA 32

- Fioka za deterdžent 33-34
- Programator.....35
- Elektronski prikaz funkcija.....36-37

SADRŽAJ

POGLAVLJE -5: PRIPREMANJE ZA PRANJE VEŠA

- Odvajanje veša 38-39
- Stavljanje veša u mašinu.....40
- Stavljanje deterdženta u mašinu.....41
- Upravljanje vašom mašinom.....42-43-44
- Prateće funkcije 45-46-47-48-49-50-51-52-53-54
- Zaključavanje zbog dece..... 55
- Prekid programa 56
- Kraj programa 57

POGLAVLJE - 6: PROGRAMSKA TABLA 58-59-60-61-62-63-64-65

POGLAVLJE - 7: ODRŽAVANJE I ČIŠĆENJE VAŠE MAŠINE

- Upozorenje.....66
- Filteri za dovod vode 67
- Filter pumpe 68-69
- Fijoka za deterdžent.....70

POGLAVLJE - 8: SIFON ZA ODVOD / KUĆIŠTE / BUBANJ 71

POGLAVLJE - 9: REŠAVANJE POTEŠKOĆA 72-73-74-75-76

POGLAVLJE -10: AUTOMATSKO JAVLJANJE ZASTOJA I ŠTA TREBA DA SE URADI...77

POGLAVLJE -11: PRAKTIČNE INFORMACIJE 78-79-80-81

- **Kako da se čita oznaka za struju i štedi struja** 82-83
- **Odlaganje vaše stare mašine**.....84

Radni napon / frekvencija:
(V/Hz) (220-240) V~/50Hz;
Ukupna struja (A): 10
Maksimalni pritisak vode (MPa):
1 MPa / minimalni: 0,1 Mpa
Ukupna snaga (W) : 2100
Maksimalni kapacitet opterećenja (sušenje) (kg): 6

Nemojte postavljati vašu mašinu na tepih ili takve osnove koje bi sprečile ventilaciju u bazi mašine.

Ovaj aparat nije namenjen za upotrebu od strane lica sa smanjenim fizičkim, čulnim ili mentalnim sposobnostima ili nedostatkom iskustva i znanja osim ako nije pod nadzorom ili je naučen da rukuje aparatom od strane lica koje je odgovorno za njegovu/njenu sigurnost. Deca treba da budu pod nadzorom kako bi se osiguralo da se ne igraju sa ovim aparatom.

-Pozovite najbliži ovlašćeni servis radi zamene ako je kabl za napajanje neispravan.

-Koristite isključivo novo dovodno crevo za

vodu koje se isporučuje sa vašom mašinom dok povezujete mašinu. Nikada nemojte da koristite staro, korišćeno ili oštećeno dovodno crevo a vodu.

-Ovaj uređaj mogu koristiti deca starija od 8 godina i osobe sa smanjenim fizičkim, senzornim ili mentalnim sposobnostima ili kojima nedostaju iskustvo i znanje, ako su pod nadzorom ili su dobili uputstva u vezi sa bezbednom upotrebom uređaja i razumeju uključene opasnosti. Deca se ne smeju igrati sa uređajem. Deca ne smeju čistiti ili održavati uređaj bez nadzora.

• Svakako pročitajte priručnik za korišćenje.
• Vaša mašina je izrađena da se koristi u domaćinstvu. Za korišćenje u komercijalne svrhe garancija uređaja se poništava.

• Držite kućne ljubimce dalje od vaše mašine.
• Molimo vas da proverite pakovanje vaše mašine pre postavljanja i spoljašnju površinu nakon otvaranja pakovanja. Ne koristite oštećene mašine ili one u otvorenom pakovanju.
• Neka vašu mašinu postavi jedino ovlašćeni servis. Bilo kakvo nestručno rukovanje osim ovlašćenog servisa može da dovede do toga da se poništi garancija.
• Uređaj nije predviđen za korišćenje od strane osoba (uključujući decu) sa fizičkim, osetnim ili mentalnim poteškoćama ili koje nemaju iskustva i znanja u korišćenju mašine osim ako ih ne nadgleda ili daje uputstva u vezi korišćenja uređaja osoba koja je odgovorna za njihovu bezbednost. Deca bi se trebala nadgledati kako bi se osiguralo da se ne igraju sa uređajem.

POGLAVLJE-1: PRE KORIŠĆENJA MAŠINE (PRAVILNO KORIŠĆENJE)

• Koristite vašu mašinu za pranje veša za koje je njihov proizvođač naznačio da je bezbedno za pranje.

• Pre korišćenja mašine za pranje veša, uklonite 4 šrafa za prevoz i gumene odstojnike sa zadnjeg dela mašine. Ako se šrafovi ne uklone to može prouzrokovati jake vibracije, buku i neispravnost proizvoda (čime se poništava garancija)

• Garancija vaše mašine ne važi za kvarove koji su prouzrokovani od bilo kojih spoljnih faktora (pesticida, požara, itd.).

• Molimo vas da ne bacite ovaj priručnik za korišćenje; zadržite ga za kasnije korišćenje. Kasnije će možda trebati vama ili nekome drugome.

Napomena: Karakteristike mašine mogu da se razlikuju u zavisnosti od kupljenog proizvoda.

• Idealna neophodna temperatura za rad vaše mašine je 15-25°.

• Zamrznuta creva mogu da se oštete i eksplodiraju. U područjima u kojima je temperatura ispod nule, temperatura okoline može da ugrozi siguran rad elektronske kartice.

• Molimo vas proverite da u odeći koju stavljate u vašu mašinu nema drugih predmeta (nokti, igle, novčića, šibica, spojnica itd.) u džepovima. Ovi predmeti mogu da oštete vašu mašinu.

• Pre početka korišćenja vaše mašine, možete da se obratite najbližem ovlašćenom servisu i zatražite besplatnu pomoć u postavljanju, funkcionisanju i korišćenju vaše mašine.

• Preporučuje se da se prvo pranje obavi u programu pamučnog pranja od 90˚ bez veša i sa ½ količine deterdženta u drugom odeljku fioke za deterdžent.

• Deterdžent ili omekšivač nakon dužeg kontakta sa vazduhom će se ovlažiti, zato stavite prašak za pranje ili omekšivač u fioci pre samog početka pranja veša.

• Preporučuje se da je isključite iz struje i zatvorite slavinu za vodu ako vašu mašinu nećete koristiti duže vreme. Takođe i otvaranjem vrata mašine se onemogućava stvaranje neugodnih mirisa zbog vlage.

• Mala količina vode može da ostane u vašu mašinu prilikom probnog pranja i testiranja zbog postupaka provere kvaliteta. Ovo nije štetno za vašu mašinu.

• Zapamtite da materijali iz ambalaže vaše mašine mogu biti opasni za decu. Držite materijale iz pakovanja izvan domašaja dece ili ih odložite prema pravilima.

• Držite sitne delove koji se nalaze u delovima sa dokumentacijom daleko od domašaja dece i beba.

• Koristite program pretpranja samo za veoma prljav veš.

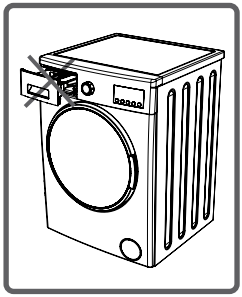

• Nikada ne otvarajte fioku za prašak dok mašina radi.

• U slučaju bilo kakvog kvara, najpre isključite mašinu i zatvorite slavinu. Ne pokušavajte da sami popravite kvar, uvek se obratite za savet ovlašćenom servisu.

• Količina veša koju stavljate u vašu mašinu ne treba da bude veća od maksimalne određene količine.

• Nikada ne otvorite vrata silom dok mašina radi.

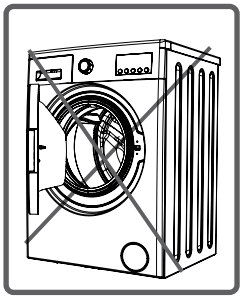

• Pranje podnih pokrivača oštećuje vašu mašinu. Ne perite podne pokrivače u vašoj mašini.

• Molimo vas pridržavajte se saveta proizvođača u vezi korišćenja deterdženta/ tkanina odnosno korišćenja omekšivača i sličnih proizvoda za vašu mašinu.

• Postavite vašu mašinu na mesto gde vrata mogu u potpunosti mogu biti otvorena. (Nemojte postaviti mašinu na mestima na kojima se vrata ne mogu otvoriti u potpunosti).

• Postavite vašu mašinu na mesta koja su potpuno provetrena i na kojima postoji stalna cirkulacija vazduha.

Morate da pročitate ova upozorenja. Na taj način ćete zaštititi sebe i vaše najbliže od opasnosti i smrtonosnih povreda.

OPASNOST OD IZGOREVANJA

Ne dirajte creva za odvod i dovod vode pošto tokom rada mašina može dostići visoke temperature.

OPASNOST PO ŽIVOT OD ELEKTRIČNE STRUJE!

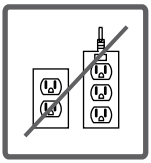

- Ne koristite višestruke utičnice i produžni kabl.
- Ne uključite utikač u oštećene utičnice.

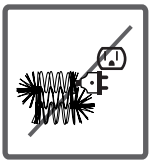

- Nikada ne vucite kabel prilikom isključivanja – uvek držite sami priključak.

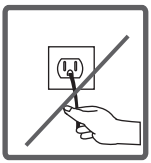

- Ne uključite ili isključite utikač iz utičnice sa mokrim rukama kako ne bi došlo do strujnog udara!

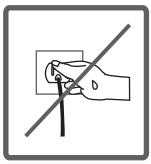

- Nikada ne dodirujte mašinu sa mokrim rukama i nogama.
- Pozovite najbliži ovlašćeni servis kako bi promenio oštećeni kabl za struju

Rizik od poplava!

• Proverite da li voda teče brzo ili sporo pre pražnjenja creva u sudoperu.

• Preduzmite odgovarajuće mere za sprečavanje proklizavanja creva.

• Snaga vode koja prolazi kroz crevo koje nije postavljeno na odgovarajući način može pomeriti samo crevo. Postavite čep unutar sudopere tako da ne blokirate rupu na sudoperi.

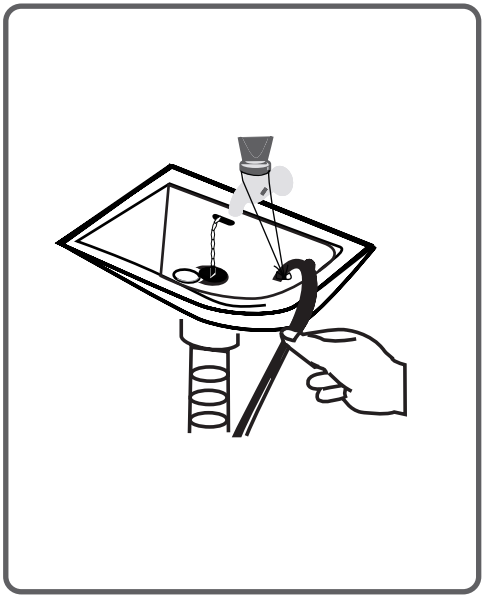

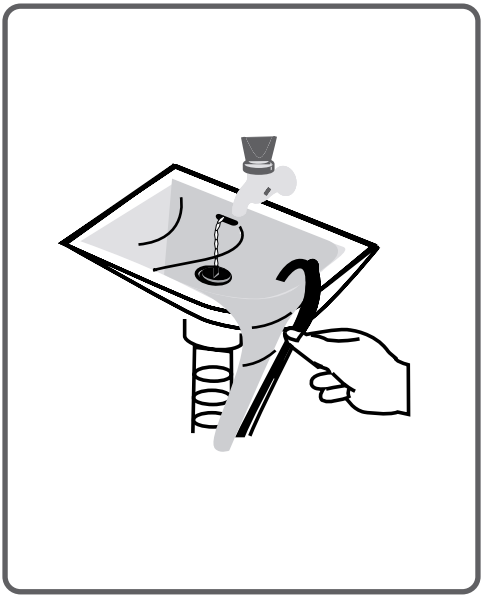

Opasnost od požara!

• Ne držite zapaljiva tekuća sredstva blizu vaše mašine.

• Sadržaj sumpora u sredstvima za uklanjanje boje može da izazove koroziju. Zbog toga, nikada ne koristite sredstva za uklanjanje boje za vašu mašinu.

• Nikada ne koristite proizvode koji sadrže rastvarače (kao što su sprejovi za pranje) u vašoj mašini.

• Uklonite sve predmete iz džepova veša koji perete (igle, spajalice, upaljače, šibice itd.) pre stavljanja veša u mašinu.

Može postojati opasnost od požara i eksplozije.

Opasnost od pada i povreda!

• Nemojte se penjati na vašu mašinu. Gornja ploča vaše mašine može da pukne i vi se možete povrediti.

• Uredite creva, kablove i pakovanje vaše mašine tokom instalacije. Mogli biste se saplesti i pasti.

• Nemojte okretati mašinu naglavačke ili na stranu.

• Ne dižite mašinu dok je držite za pokretne delove (fioka za deterdžent, vrata). Ovi delovi se mogu slomiti i mogu vas povrediti.

• Postoji opasnost od povreda i saplitanja ako materijali kao što su creva i kablovi nisu pravilno spremljeni nakon postavljanja vaše mašine.

Mašinu za pranje veša mora nositi dvoje ili više ljudi.

Bezbednost dece!

• Ne ostavljajte decu bez nadzora blizu mašine. Deca se mogu zaključati u mašinu i postoji opasnost od smrtonosnih posledica.

• Površina vrata i stakla može biti jako vruća tokom rada mašine. Prema tome, diranje mašine može prouzrokovati oštećenja na koži dece.

• Držite pakovanje daleko od dohvata dece.

• U slučaju konzumacije deterdženta i sredstava za održavanja može doći do trovanja i iritacije očiju i kože ako dođu u kontakt sa kožom. Držite sredstva za čišćenje daleko od domašaja dece.

Uklanjanje materijala ambalaže.

Materijal pakovanja štiti vašu mašinu od bilo kakvih oštećenja koja mogu nastati tokom prevoza. Materijali pakovanja su prihvatljivi za životnu sredinu pošto se mogu reciklirati. Reciklaža materijala omogućava i štednju sirovina i smanjenje proizvodnog otpada.

Odlaganja stare mašine

Stari električni ili elektronski uređaji mogu da sadrže delove koji bi se mogli ponovo koristiti. Prema tome, nikada ne bacite stare uređaje koje ne koristite u otpad. Uverite se da se delovi starih elektronskih ili elektroničkih uređaja ponovo koriste, dajući ih u sabirne centre koje su odredile nadležne institucije.

Molimo vas da vaše stare uređaje čuvate na odgovarajućem mestu zbog bezbednosti dece dok ih ne budete izneli iz kuće.

PODACI O UŠTEDI

Neki bitni podaci na osnovu kojih možete dobiti veću efikasnost vaše mašine:

- Količina veša koji stavljate u mašinu za pranje ne bi trebala da pređe najveću dopuštenu količinu.

Na ovaj način vaša mašina će prati prema režimu štednje.

- Ako nećete koristiti funkciju pretpranja za malo veša odnosno veš koji nije previše prljav uštedećete struju i vodu.

2. TEHNIČKE SPECIFIKACIJE

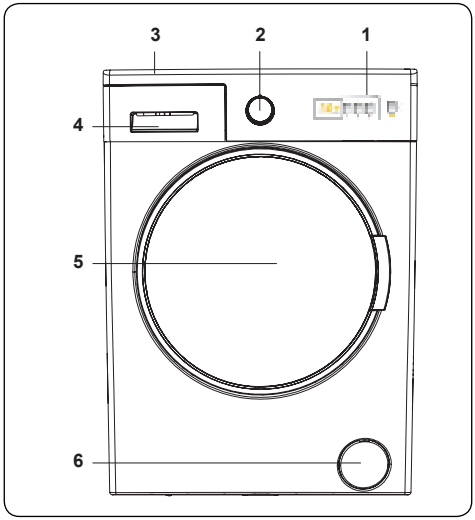

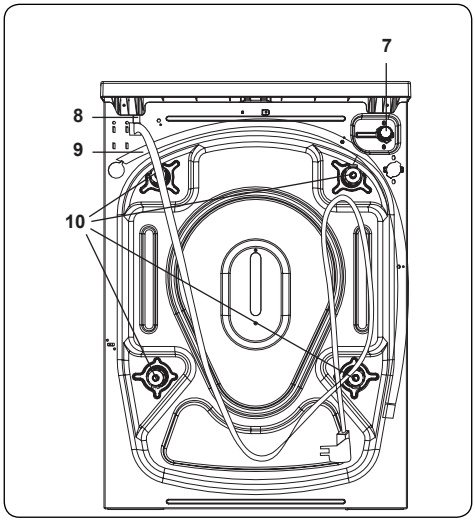

2.1 Opšti izgled

1. Elektronski prikaz
2. Dugme za program pranja
3. Gornja ploča
4. Fioka za deterdžent
5. Bubanj
6. Poklopac filtera pumpe
7. Ventil za dovod vode
8. Strujni kabl
9. Crevo za pražnjenje vode
10. Bezbednosni šrafovi za prevoz

2.2 Tehničke specifikacije

Funkcionalni napon/ frekvencija (V/Hz)	(220-240) V~/50Hz
Ukupna struja (A)	10
Pritisak vode (Mpa)	Maximum: 1 Mpa Minimum : 0.1 Mpa
Ukupna snaga (W)	2100
Maksimalni kapacitet su-vog veša (kg)	6
Brzina centrifuge (okretaja/min)	1200
Broj programa	15
Dimenzije (mm) Visina Širina Dubina	 845 597 497

POGLAVLJE -3: MONTAŽA (UKLANJANJE ŠRAFOVA ZA OBEZBEĐIVANJE TOKOM PREVOZA)

Pre rada mašine za pranje veša, uklonite 4 šrafa za obezbeđivanje tokom prevoza i gumene odstojnike iz zadnjeg dela mašine. Ako šrafovi nisu uklonjeni onda može da dođe do velikih vibracija, buke i kvara proizvoda (čime se poništava garancija).

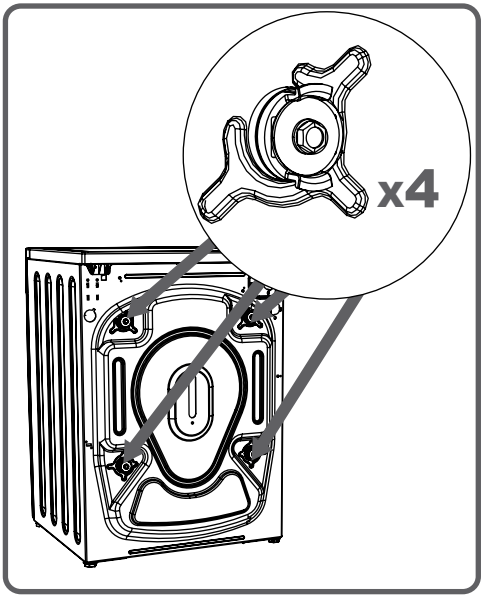

Iz tog razloga, šrafovi za obezbeđivanje tokom prevoza se skidaju tako što ih okrećete u suprotnom smeru od kazaljki na satu uz pomoć odgovarajućeg ključa.

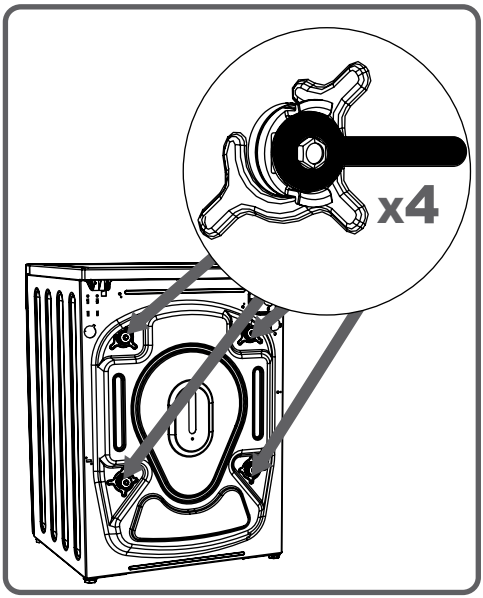

POGLAVLJE-3: MONTAŽA (UKLANJANJE ŠRAFOVA ZA OBEZBEĐIVANJE TOKOM PREVOZA)

Šrafovi za prevoz se otklanjanju tako što se povlače napolju.
Postavite plastične pokrivače koji se nalaze u torbi sa priborom na mesta sa kojih su otklonjeni šrafovi za obezbeđivanje tokom prevoza.
Zbog bezbednosti tokom prevoza šrafovi se trebaju spremiti i koristiti u slučaju da se mašine ponovo preveze.

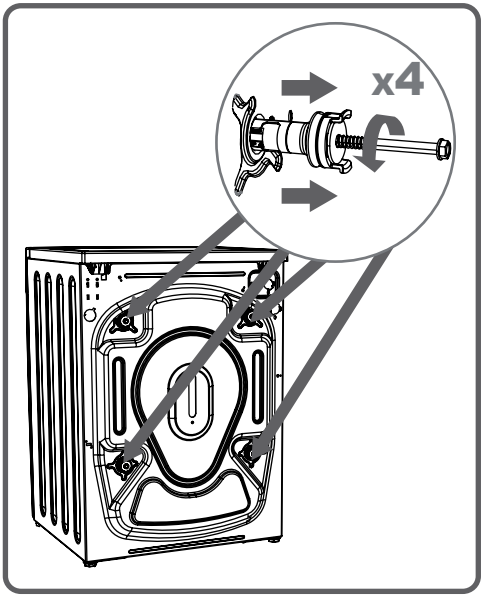

NAPOMENA: Treba u potpunosti ukloniti šrafove za obezbeđivanje tokom prevoza iz vaše mašine pre prvog pranja. Kvarovi koji će se dogoditi u mašinama koje rade bez uklonjenih šrafova neće biti pokriveni garancijom.

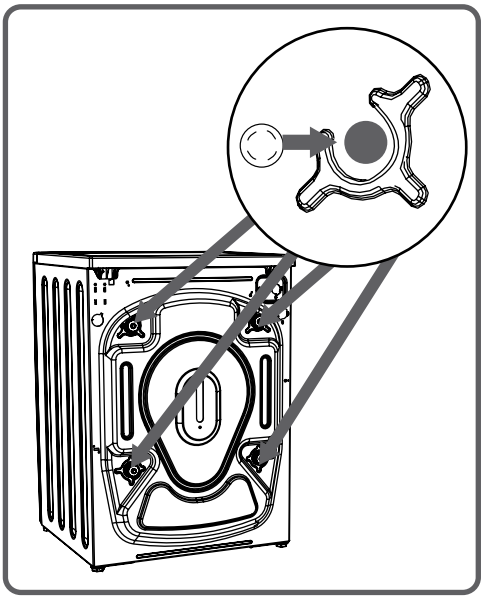

Nameštanje podesivih nožica

• Ne postavljate mašinu na tepihu ili sličnim površinama koje bi mogle da spreče ventilaciju donje površine.

• Kako bi vaša mašina radila tiho i bez vibracija, ona mora biti postavljena na površini na kojoj nema klizanja i koja je čvrsta.

• Možete da podesite balans vašeg uređaja putem nožica.

• Odvrnite plastični šraf za podešavanje.

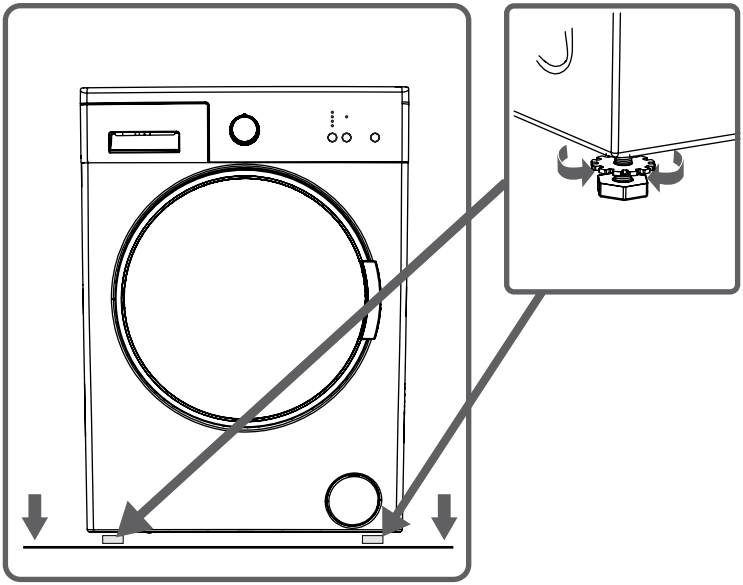

POGLAVLJE-3: MONTAŽA (NAMEŠTANJE PODESIVIH NOŽICA)

• Podesite nožice nagore ili nadole putem okretanja.

• Nakon što ste postigli ravnotežu, ponovo pričvrstite plastičnu nožicu zavijanjem prema gore.

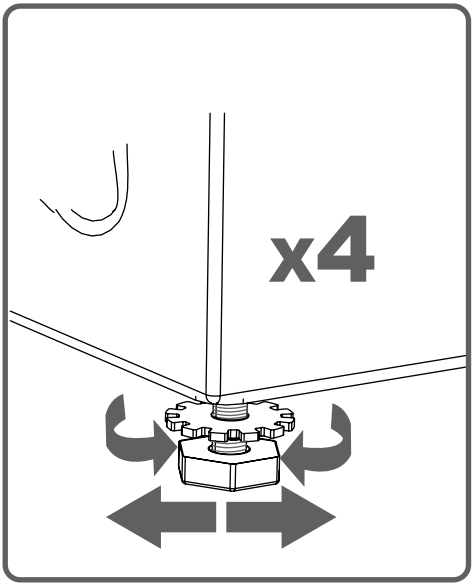

POGLAVLJE-3: MONTAŽA (NAMEŠTANJE PODESIVIH NOŽICA)

• Nikada ne stavljate karton, drvo ili slične materijale pod vašom mašinom ako na taj način nameravate da poravnate površinu

• Kada čistite površinu, na kojoj se nalazi vaša mašina, pazite da ne poremetite njenu ravnotežu.

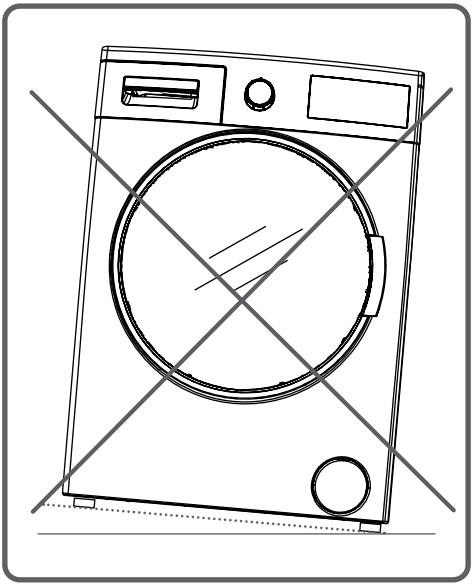

POGLAVLJE-3: MONTAŽA (ELEKTRIČNI PRIKLJUČAK)

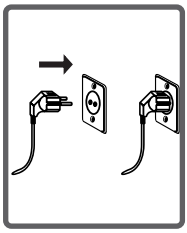

• Vaša mašina za pranje veša je podešena na 220-240V i 50Hz.

• Mrežni kabl vaše mašine za pranje veša je opremljen posebnim uzemljenim utikačem. Ovaj utikač treba uvek da bude u uzemljenu utičnicu od 10 ampera. Vrednost struje u osiguraču treba da bude 10 ampera.

Vrednost osigurača struje za ovaj utikač treba takođe da bude 10 ampera. Ako nemate takvu utičnicu i osigurač koji odgovara ovom opisu, neka ju postavi kvalifikovani električar.

• Ne preuzimamo odgovornost za štetu koja se javlja zbog neadekvatnog korišćenja.

NAPOMENA: Rad vaše mašine pod slabijim naponom može smanjiti njen radni ciklus i imaće ograničene rezultate.

POGLAVLJE-3: MONTAŽA (PRIKLJUČAK ZA CREVO ZA DOVOD VODE)

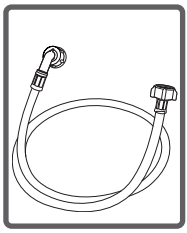

• Vaša mašina može imati jedan priključak za dovod vode (hladne) ili dvostruki priključak za dovod vode (hladne/vruće) na osnovu njenih karakteristika.

• Crevo sa belim ventilom treba da bude povezano na priključak hladne vode i crevo sa crvenim ventilom na priključak sa vrućom vodom (važi za mašine sa dvostrukim priključkom).

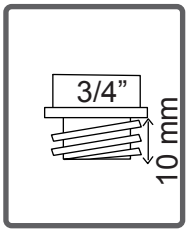

• Za otklanjanje curenja vode u mestima spajanja, na raspolaganju su 1 ili 2 spajalice u pakovanju sa crevom (važi za mašine sa dvostrukim priključkom). Postavite ove spajalice na krajevima novih creva za dovod vode sa strane ventila.

• Postavite nova creva za dovod vode na ¾ ˝, navojem slavina.

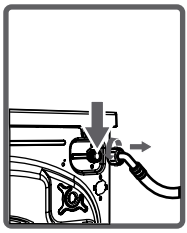

• Povežite beli kraj creva za dovod vode sa ventilom za dovod vode sa belim filterom na zadnjoj strani veš mašine i crveni kraj creva na ventil sa crvenim filterom (važi za mašine sa duplim dotokom vode). Zategnite plastične delove čvora koristeći obe ruke.

U nesigurnim uslovima, neka ovaj posao odradi kvalifikovani vodoinstalater.

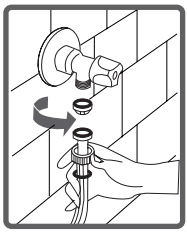

• Protok vode sa pritiskom od 0,1-1 Mpa će omogućiti vašoj mašini da radi efikasnije.
(0,1 Mpa pritiska znači da će više od 8 litara vode teći kroz potpuno spojenu slavinu u minuti.)
• Pobrinite se da nema curenja u mestima spajanja slavina nakon što postavite sve delove.

POGLAVLJE-3: MONTAŽA (PRIKLJUČAK ZA CREVO ZA DOVOD VODE)

• Proverite da li su nova creva za dovod vode savijena, slomljena, pocepana ili drugačije veličine.

• Ukoliko mašina ima dvostruki priključak za dovod tople vode, temperatura u dovodu za toplu vodu treba da bude najviše 70 °C.

Napomena: Koristite samo novo crevo za dovod vode koje dolazi sa vašom mašinom prilikom postavljanja priključka za dovod vode u vašu mašinu. Nikada ne koristite stara, polovna ili oštećena creva za vodu.

POGLAVLJE-3: MONTAŽA (PRIKLJUČAK ZA ODVOD VODE)

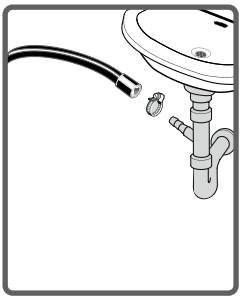

• Kraj creva za protok vode može biti postavljen na specifičan deo koji je direktno postavljen na otvoru za protok prljave vode ili priključku za odvod.

• Nikada ne pokušanje da crevo za odvod vode produžite spajanjem.

• Ne stavljate creva za pražnjenje vode u posudu, kofu ili labavo.

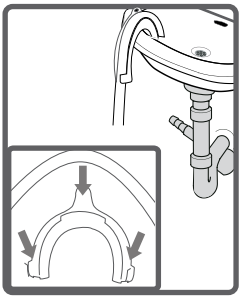

• Poverite da crevo za odvod vode nije savijeno, zapetljano, slomljeno ili produženo.

Molimo vas zapamtite:

• Crevo za odvod vode se mora postaviti na visini od najmanje 60 cm i najviše 100 cm od tla.

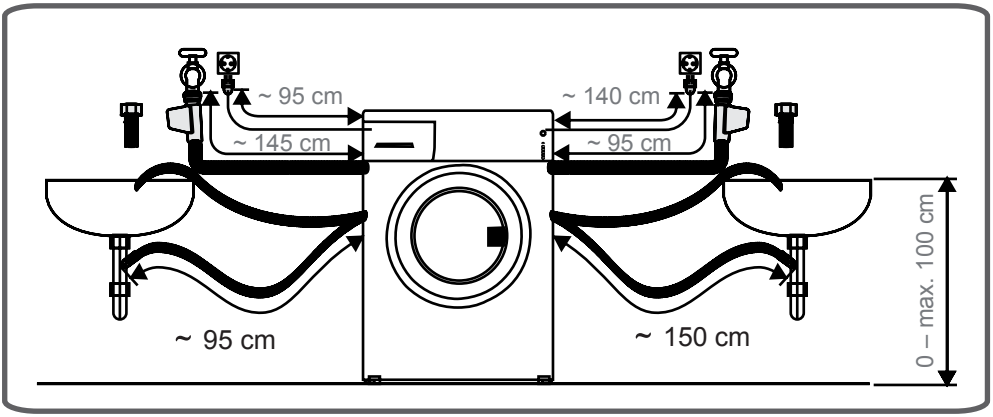

POGLAVLJE-4: PREDSTAVLJANJE UPRAVLJAČKE PLOČE (FIOKA ZA DETERDŽENT)

Možete da koristite uređaj za određivanje nivoa tečnosti kada želite da veš perete sa tečnim deterdžentom. Tečne deterdžente možete koristiti za sve programe bez pretpranja. Stavite tečni deterdžent u drugi odeljak (koji se nalazi u mašini) fioke za deterdžent (*) i odredite količinu deterdženta. (Koristite količinu tečnog deterdženta preporučenu od strane proizvođača deterdženta). Ne prekoračite maksimalnu količinu, iskoristiti samo za tečne deterdžente, ovaj odeljak ne koristite za deterdžent u prahu i izvadite ga.)

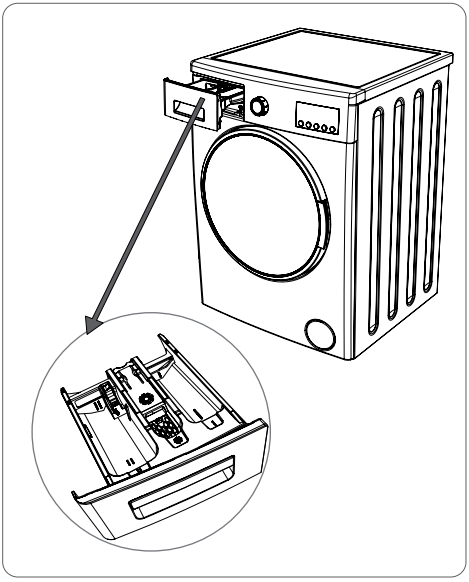

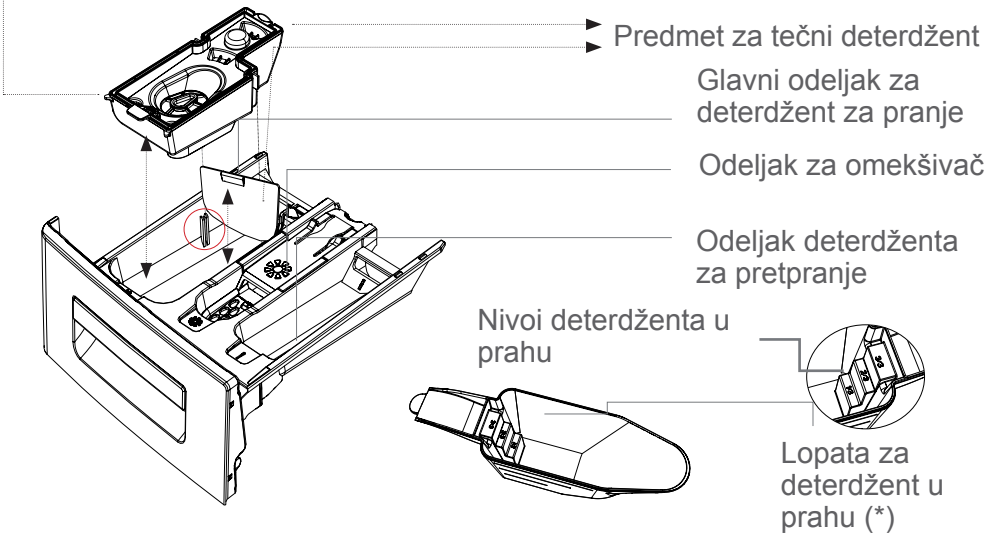

(*) Specifikacije mašine za pranje veša mogu da variraju u zavisnosti od kupljenog proizvoda.

POGLAVLJE-4: PREDSTAVLJANJE UPRAVLJAČKE PLOČE (FIOKA ZA DETERDŽENT)

DELOVI

Glavni odeljak deterdženta za pranje:

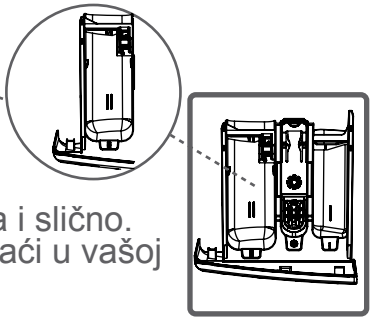

U ovom odeljku se mogu koristiti samo sredstva kao što su deterdžent (tečni ili u prahu), sredstvo za sprečavanje kreča i slično. Uređaj za tečni deterdžent možete pronaći u vašoj mašini prilikom početne montaže. (*)

Odeljak za omekšivač tkanina, skrob, deterdžent:

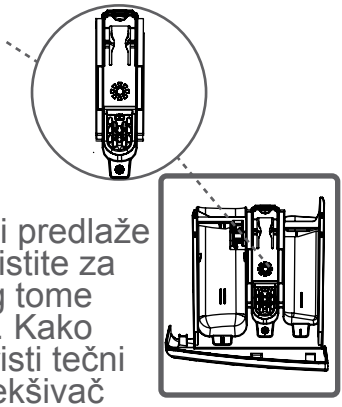

Možete koristiti omekšivač za veš (predlaže se korišćenje količine i vrste koji predlaže proizvođač). Ponekad omekšivači koji koristite za pranje veša mogu ostati u odeljku. Razlog tome je što je omekšivač ponekad previše gust. Kako biste ovo izbegli preporučuje se da se koristi tečni omekšivač koji je manje gust ili da se omekšivač najpre razređuje i onda koristi.

Odeljak za deterdžent za pretpranje:

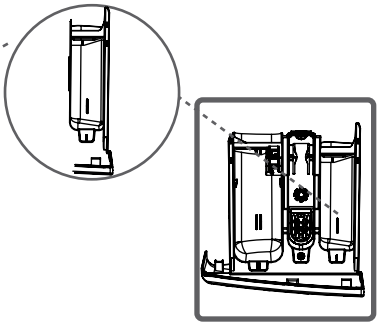

Ovaj odeljak se koristi samo kada birate funkciju pretpranja. Funkcija pretpranja se preporučuje za veoma prljav veš.

(*) Specifikacije mašine za pranje veša mogu da variraju u zavisnosti od kupljenog proizvoda

POGLAVLJE-4: PREDSTAVLJANJE UPRAVLJAČKE PLOČE (PROGRAMATOR)

• Možete da izaberete program po kojem želite da operete vaš veš na programskom dugmetu.

• Možete odrediti program rada mašine okretanjem programskog dugmeta u oba smera.

• Proverite da li je programsko dugme na onom programu koji želite da izaberete.

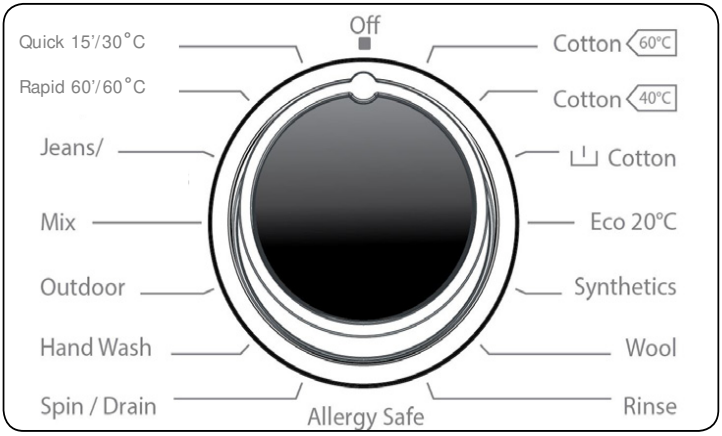

PRIKAZ FUNKCIJA

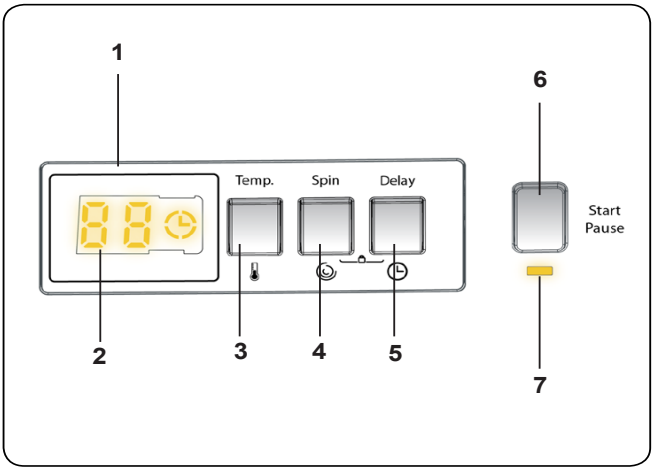

1. Elektronski displej
2. Digitalni displej
3. Dugme za podešavanje temperature vode
4. RPM Dugme za podešvanje brzine centrifuge
5. Odloženi start
6. Dugme Start/Pause
7. Svetlo za dugme Start/Pause

Displej prikazuje tajmer odloženog pranja (ako je podešen), izbor temperature, brzinu centrifuge. Ekran prikazuje “-” kada je odabrani program završen. Displej takođe pokazuje da li je došlo do kvara na vašem uređaju.

POGLAVLJE-4: PREDSTAVLJANJE UPRAVLJAČKE PLOČE (ELEKTRONSKI PRIKAZ FUNKCIJA)

Na elektronskom prikazu funkcija, tajmer s odloženim uključenjem pomoćne funkcije, koje ste izabrali i fazu pranja koje se izabrali na vašoj mašini (stanje pretpranja/pranja, faza ispiranja, faza ceđenja).

Pored ostalog, elektronski prikaz funkcija će vas upozoriti putem svetlucanja led svetala koja će se uključiti na ekranu kada se pojavi greška na vašoj mašini i obavestiće vas o završetku programa pranja putem uključivanja znaka „Kraj“ na displeju u trenutku kada program pranja koji ste uključili završi sa pranjem.

POGLAVLJE-5: PRIPREMANJE ZA PRANJE VEŠA (ODVAJANJE VEŠA)

• Vaš veš ima proizvodne etikete na kojima pišu njegove specifikacije. Operite i osušite veš prema datim specifikacijama na etiketi proizvoda.

• Razdvojite vaš veš prema njegovog vrsti (pamuk, sintetika, osetljiv, vuna itd.), njegovoj temperaturi pranja (hladno, 30°, 40°, 60°, 90°) i po tome koliko je prljav (blago prljav, prljav, veoma prljav).

• Nikada ne perite zajedno beli veš veš sa onim u boji.

• Tokom prvog pranja obojeni veš perite posebno zbog ispuštanja boje.

• Proverite da nema metalnih predmeta u vašem vešu ili u džepovima; ako ih ima, izvadite ih.

OPREZ: UPOZORENJE: Kvarovi koji se pojavljuju kao posledice prodora spoljnih predmeta u vašu mašinu nisu pokriveni garancijom.

• Zatvarajte patentne zatvarače i dugmad na odeći.

• Uklonite plastične ili metalne kukice na zavesama ili ih stavite u mreži ili torbi za pranje i onda ih sklonite, a vrpce stavite u vreću za pranje i zatvorite ih.

• Okrenite s unutrašnje strane odeću kao što su pantalone, trikotaža, majice i trenerke.

• Perite čarape, maramice i sličnu malu odeću u mreži za pranje.

POGLAVLJE-5: PRIPREMANJE ZA PRANJE VEŠA (ODVAJANJE VEŠA)

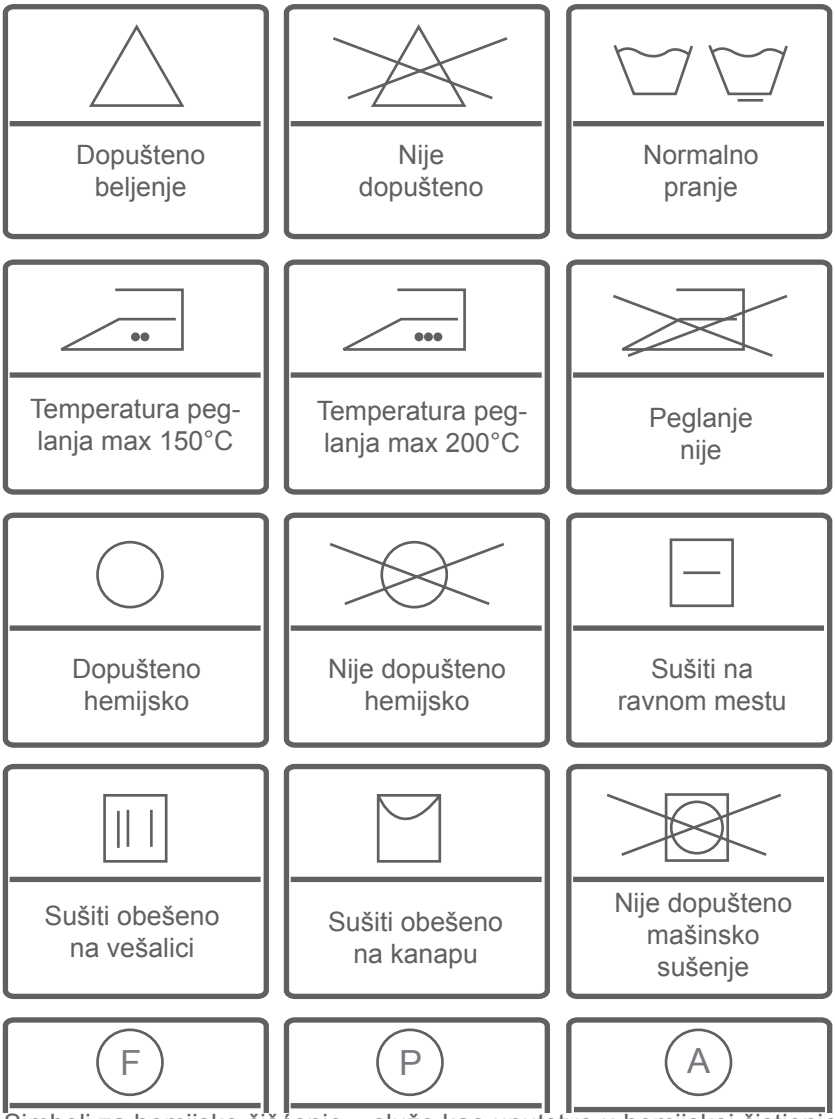

Simboli za hemijsko čišćenje – služe kao uputstvo u hemijskoj čistionici koje sredstvo za čišćenje treba da se koristi.Odeća s ovim oznakama nije podesna za pranje u Vašoj mašini, osim ako nije drugačije naznačeno.

POGLAVLJE-5: PRIPREMANJE ZA PRANJE VEŠA (STAVLJANJE VEŠA U MAŠINU ZA PRANJE)

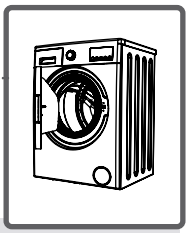

• Otvorite vrata mašine.
• Stavite veš u mašinu.

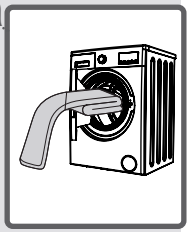

NAPOMENA: Napomena: Maksimalna količina veša koji odgovara kapacitetu mašine zavisi od vrste veša koji perete, nivou zagađenja i programu koji ćete odabrati. Ne prekoračite maksimalni kapacitet suvog veša koji je naznačen u programeru u kojem birate program pranja.

Možete koristiti sledeću tablicu težina kao primer.

VRSTA RUBLJA	TEŽINA (gr)
Peškir	200
Platno	500
Ogrtač posle kupanja	1200
Posteljina	700
Jastučnica	200
Donji veš	100
Stolnjak	250

• Stavite posebno svaki deo veša.

• Uverite se da se nijedan deo veša nije zaglavio između vrata i bubnja mašine.

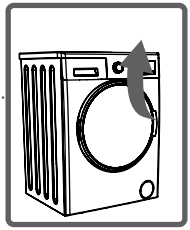

• Gurnite vrata mašine dok ne čujete zvuk zaključavanja kako biste ih zatvorili.

• Pravilno zatvorite vrata mašine, inače vaša mašina neće početi sa pranjem.

POGLAVLJE-5: PRIPREMANJE ZA PRANJE VEŠA (STAVLJANJE DETERDŽENTA U MAŠINU ZA PRANJE)

• Količina deterdženta koji ćete koristiti će zavisiti od nivoa vašeg veša. Ne radite pretpranje za manje prljav veš i stavite malu količinu deterdženta u 2. odeljak fioke za deterdžent.

• Za vaš jako prljavi veš, izaberite program koji uključuje i pretpranje i stavite ¼ deterdženta koji ćete koristiti u 1. odeljak fioke za deterdžent dok ostatak od ¾ stavite u 2. odeljak.

• Koristite deterdžente koji su proizvedeni za mašine za automatsko pranje veša. Količina deterdženta koji ćete koristiti za vaš veš je označena na pakovanju deterdženta.

• Što je voda tvrđa više deterdženta ćete trebati da koristite.

• Količina deterdženta koji ćete koristiti će se povećati kako se povećava količina veša koji ćete prati.

• Stavite omekšivač u odeljak za omekšivač u fioci za deterdžent. Nemojte prekoračiti maksimalnu količinu. U suprotnom, omekšivač će teći u vodu za pranje preko ispiranja.

• Omekšivači visoke gustine treba da se razređuju do nekog stepena pre nego što ih stavite u fioci za deterdžent. Zato što jako gusti omekšivači mogu blokirati dotok vode i onemogućiti tok omekšivača.

• Možete koristiti tečni deterdžent za sve programe bez pretpranja. Za ovo, postavite uređaj za određivanje količine tečnog deterdženta koji se nalazi u torbi sa priborom ili uređaj za tečni deterdžent (*) u 2. odeljku fijoke za deterdžent i podesite količinu tečnog deterdženta u skladu sa nivoima na ovoj ploči. Ne zaboravite da odvojite ploču za tečni deterdžent.

(*)Machinery specifications may vary depending on the product purchased.

POGLAVLJE-5: PRIPREMANJE ZA PRANJE VEŠA (UKLJUČIVANJE VAŠE MAŠINE)

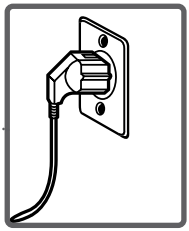

- Priključite vašu mašinu.
- Otvorite slavinu za vodu.

- Otvorite vrata mašine.

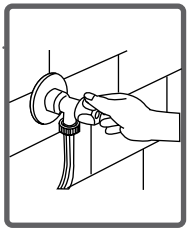

- Postavite vaš veš u mašini

- Gurnite vrata mašine za veš dok ne čujete zvuk zaključavanja kako biste ih zatvorili.

Odabir programa
Odaberite odgovarajući program za vaš veš na programskoj ploči.

SISTEM ZA ODREĐIVANJA POLA PRANJA

Vaša mašina poseduje sistem za detekciju pola opterećenja tokom pranja.
U slučaju da stavite otprilike pola ili manju količinu maksimalnog kapaciteta veša u mašinu, vaša mašina će raditi na način da će uštedeti vreme pranja, potrošnju vode i energiju u nekim programima. Kada se aktivira ova funkcija uštede, mašina može da završi program pranja koji ste izabrali za manje vremena.

5.7 Pomoćne funkcije

1. Izbor temperature

Koristite dugme za podešavanje temperature vode za pranje da biste promenili automatski programiranu temperaturu vode za pranje.

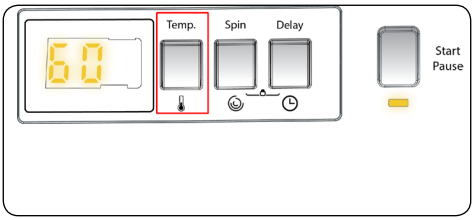

Kada odaberete program, automatski se bira maksimalna temperatura za taj program. Da biste podesili temperaturu, pritisnite dugme za podešavanje temperature vode sve dok se na digitalnom displeju ne prikaže željena temperatura.

Temperaturu vode za pranje možete postepeno smanjivati između maksimalne temperature vode za pranje odabranog programa i odabira hladnog pranja (- C) pritiskom na dugme za podešavanje temperature.

2. Izbor brzine centrifuge

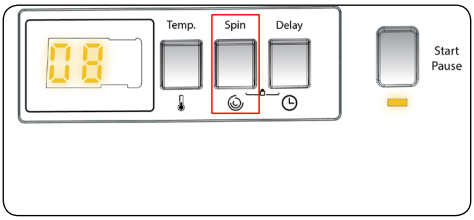

Kada izaberete program, automatski se bira maksimalna brzina centrifuge.

Da biste podesili brzinu centrifuge između maksimalne brzine centrifuge i opcije za otkazivanje okretanja (- -), pritisnite dugme za brzinu centrifuge dok se ne prikaže željena brzina. Ako ste preskočili brzinu centrifuge koju želite da podesite, držite pritisnut taster za podešavanje brzine centrifuge sve dok se željena brzina centrifuge ne prikaže ponovo.

3. Tajmer za odlaganje pranja

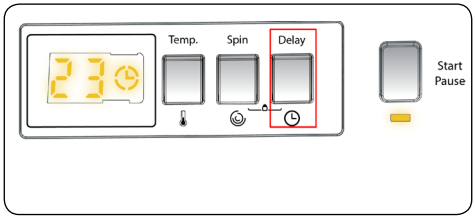

Pomoću ove pomoćne funkcije možete odložiti vreme početka ciklusa pranja od 1 do 23 sata.

Da biste koristili funkciju odlaganja:

• Pritisnite taster za odlaganje jednom.

• Prikazuje se "01". zatim će se upaliti elektronski displej .

• Pritisnite taster za kašnjenje dok ne dođete do vremena kada želite da podesite mašinu za početak ciklusa pranja.

• Ako ste preskočili vreme odlaganja koje želite da podesite, možete da nastavite da pritiskate dok ne dođete do tog vremena ponovo.

• Da biste koristili funkciju vremenskog odlaganja, potrebno je da pritisnete taster Start / Pauza da biste pokrenuli mašinu.

• Ako želite da otkažete odlaganje:

- Ako ste pritisnuli taster Start / Pauza da biste pokrenuli mašinu, samo jednom pritisnite taster za kašnjenje. ⏲ će se isključiti na elektronskom displeju.

- Ako niste pritisnuli taster Start / Pause, pritisnite taster za odlaganje stalno dok se ne isključi na elektronskom displeju. će se uključiti elektronski displej.

NAPOMENA: U slučaju da želite da izaberete pomoćnu funkciju, ako LED pomoćne funkcije nije uključena, to znači da se ova funkcija ne koristi u programu pranja koji ste odabrali.

Dugme Start/Pauza

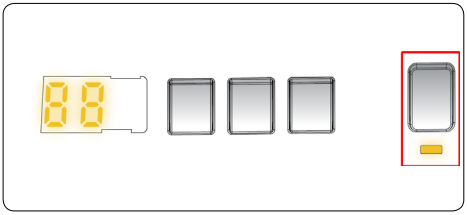

Pritiskom na dugme Start / Pauza, možete pokrenuti program koji ste izabrali ili obustaviti pokrenut program. Ako prebacite uređaj u stanje pripravnosti, indikator Start / Pauza na elektronskom displeju će treptati.

5.8 Roditeljsko zaključavanje

Funkcija Child Lock vam omogućava zaključavanje tastera tako da se ciklus pranja koji ste izabrali ne može nenamerno promeniti. Da biste aktivirali blokadu za decu, pritisnite i držite tastere 2 i 3 istovremeno najmanje 3 sekunde. Kada je aktivirana blokada decu, na elektronskom displeju će treptati svetlo 2 sekunde.

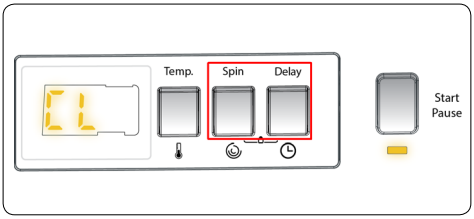

Ako je bilo koje dugme pritisnuto ili izabrani program promenjen pomoću programskog točkica dok je roditeljska kontrola aktivna, simbol „CL“ ce treptati na elektronskom displeju 2 sekunde.
Ako je funkcija roditeljkske kontrole aktivna i program je pokrenut, kada je programski točkić okrenut na položaj CANCEL i izabran je drugi program, prethodno izabrani program se nastavlja od mesta gde je ostao.
Da biste deaktivirali blokadu za decu, pritisnite i držite dugmad 2 i 3 istovremeno najmanje 3 sekunde dok simbol „CL“ na elektronskom displeju ne nestane.

5.9 Otkazivanje programa

Da biste u bilo kom trenutku otkazali pokrenut program:

1. Okrenite točkić programa na “STOP” poziciju.
2. Vaša mašina će zaustaviti pranje i program će biti otkazan.
3. Okrenite točkić programa na bilo koji drugi program da biste ispraznili mašinu.
4. Vaša mašina će obaviti neophodne operacije odvoda i otkazati program.
5. Sada možete odabrati i pokrenuti novi program.

5.10 Kraj programa

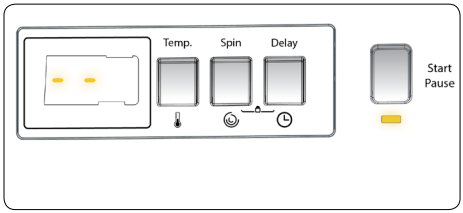

Vaša mašina će se sama zaustaviti čim program završi.

- “- -” će treptati na elektronskom displeju.
- Možete otvoriti vrata mašine i uklonite veš.
- Ostavite vrata stroja otvorena da biste omogućili da se unutrašnji deo mašine osuši.
- Okrenite točkić programa u položaj STOP.
- Isključite mašinu iz struje.
- Isključite slavinu za vodu.

5. PREKID PROGRAMA

Ako želite da poništite bilo koji aktivirani program:

1 – Prebacite programsko dugme na položaj „STANI“ (OFF).

2 – Vaša mašina će prekinuti operaciju pranja i program će biti prekinut.

3 – Da biste se oslobodili akumulirane vode u mašini okrenite programsko dugme na bilo koji program.

4 – Vaša mašina će obaviti potrebnu operaciju pražnjenja i otkazati program.

5 – Vašu mašinu možete ponovo da pokrenete tako što ćete izabrati novi program.

6. TABELA PROGRAMA

Program	Temperatura pranja (°C)	Maksimalna količina suvog veša (kg)	Odeljak za deterdžent	Trajanje programa (Min.)	Vrsta veša / Opis
PAMUK(**) 60 C°	*60 - 90 - 80 - 70	6,0	2	200	Veoma prljav, pamučni i laneni tekstil. (Donji veš, posteljina, stolnjak, peškir (maksimalno 3,0 kg), posteljina, itd.)
PAMUK (**) 40 C°	*40 - 30 - “- -C”	6,0	2	195	Prljav pamuk i lan tekstila. (Donji veš, posteljina, stolnjak, peškir (maksimalno 3,0 kg), posteljina, itd.)
Pretpranje Pamuk	*60 - 50 - 40 - 30 - “- -C”	6,0	1&2	164	Prljav pamuk i lan tekstila. (Donji veš, posteljina, stolnjak, peškir (maksimalno 3,0 kg), posteljina, itd.)
ECO 20°	*20- “- -C”	3,0	2	96	Manje prljavih, pamučnih i lanenih tekstila. (Donji veš, posteljina, stolnjak, peškir (mak.2,0 kg) posteljina, itd.)
EASY CARE (Synthetics)	*40 - 30 - “- -C”	3,0	2	110	Vunena odeća za mašinsko pranje.
VUNA	*30 - “- -C”	2,0	2	39	Veoma prljav ili sintetički tekstil. (Najlon čarape, košulje, bluze, sintetičke pantalone i sl.)
ISPIRANJE	*“- -C”	6,0	-	30	Obezbeđuje dodatno ispiranje bilo koje vrste veša nakon ciklusa pranja.
ALLERGY SAFE	*60 - 50 - 40 - 30 - “- -C”	3,0	2	182	Dečiji veš
Centrifuga	*“- -C”	6,0	-	15	Ovaj program možete koristiti za bilo koju vrstu veša ako želite dodatni korak ispiranja nakon ciklusa pranja. Program možete koristiti za ispuštanje vode nakupljene u mašini (dodavanje ili uklanjanje veša). Da biste omogućili program odvoda, okrenite dugme za programiranje na program za centrifugiranje/ispuštanje. Nakon što odaberete "spin canceled" pomoću pomoćnog funkcijskog tastera, program će početi da radi.
OSETLJIVO/RUČNO PRANJE	*30 - “- -C”	2,0	2	90	Veš za koji se preporučuje ručno pranje ili osetljiv veš.
Sportska odeća	*30 - “- -C”	3,0	2	80	Sportska odeća
Mešovito	*40 - 30 - “- -C”	3,0	2	93	Prljavi pamuk, sintetika, boja i laneni tekstil mogu se prati zajedno.
Jeans	*30 - “- -C”	3,0	2	96	Crni i tamni predmeti od pamuka, mešanih vlakana ili farmerke. Perite iznutra prema van.Farmerke često sadrže višak boje i mogu da se pune tokom prvih nekoliko ispiranja. Perite svetle i tamno obojene predmete odvojeno
Rapid 60’/60˚C	*60 - 50 - 40 - 30 - “- -C”	3,0	2	60	Prljavi, pamučni, obojeni i laneni tekstil pere se na 60 ° C za 60 minuta.
(***) Quick 15’/30˚C	*30 - “- -C”	2,0	2	15	U kratkom vremenu od 15 minuta, možete oprati malo zaprljane, pamučne, obojene i lanene tkanine.

NAPOMENA: TRAJANJE PROGRAMA MOŽE SE PROMENITI PREMA KOLIČINI VEŠA, TIPU VODE, TEMPERATURI AMBIJENTA I ODABRANE DODATNE FUNKCIJE.

(*) Temperatura vode za pranje u programu je fabrički podešena.

(**) 60 C ° - 40 C ° su programi deklaracije energetske oznake.

(***) Zbog kratkog vremena pranja ovog programa, preporučujemo da koristite manje deterdženta. Program može da traje duže od 15 minuta ako mašina detektuje nejednako opterećenje. Vrata mašine možete otvoriti 2 minuta nakon završetka pranja. (Period od 2 minuta nije uključen u trajanje programa).

POGLAVLJE -7: ODRŽAVANJE I ČIŠĆENJE VAŠE MAŠINE (UPOZORENJE)

Isključite mašinu pre početka održavanja i čišćenja vaše mašine.

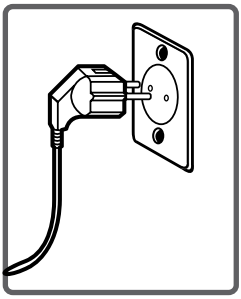

Isključite vodu iz slavine pre početka održavanja i čišćenja mašine.

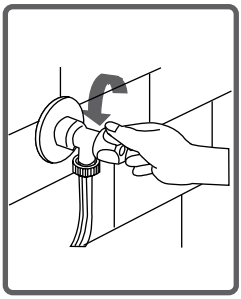

OPREZ: Delovi vaše mašine mogu biti oštećeni ako koristite sredstva za čišćenje sa sredstvima za rastvaranje.

Ne koristite tkanine za čišćenje kada koristite rastvarače.

POGLAVLJE -7: ODRŽAVANJE I ČIŠĆENJE VAŠE MAŠINE (FILTERI ZA DOVOD VODE)

Filteri za blokiranje prljavštine i spoljnih predmeta u vodi koji ih sprečavaju da ulaze u mašinu su dostupni na slavini i na krajevima ventila za dovod vode putem creva u vašu mašinu. Ako vaša mašina ne može uneti dovoljne količine vode i pored toga što je slavina otvorena onda treba očistiti filtere.

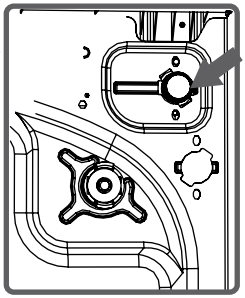

(Preporučuje se da se filteri pumpe pročiste jednom u 2 meseca).

• Odvojite creva za dovod vode.

• Uklonite filtere na ventilima za dovod vode pomoću klešta i očistite ih četkicom u vodi.

• Ručno rastavljajte filtere na slavini creva za dovod vode i očistite ih.

• Nakon pročišćavanja filtera, možete ih ponovo vratiti na isti način.

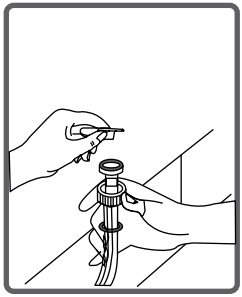

OPREZ:

Filteri ventila za dovod vode mogu biti začepljeni zbog zagađenja vode u slavini ili nedostatka održavanja ili zbog oštećenja ventila, što izaziva neprestano curenje vode u vašu mašinu.

Kvarovi koji mogu nastati zbog ovih razloga nisu pokriveni garancijom.

POGLAVLJE -7: ODRŽAVANJE I ČIŠĆENJE VAŠE MAŠINE (FILTER PUMPE)

Ugrađeni filter sistem koji zaustavlja konce preostale iz vašeg veša i sitne materijale da ne ulaze u pumpu tokom pražnjenja vode iz mašine nakon pranja veša produžuje životni ciklus pumpe.

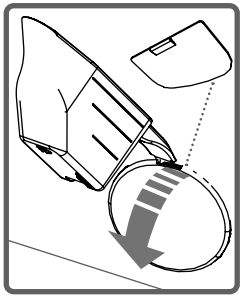

• Da biste otvorili poklopac pumpe, možete koristiti lopaticu za deterdžent u prahu (*) ili uređaj za ravnanje za tečni deterdžent koji se nalazi u vašoj mašini.

• Postavite zadnji kraj plastičnog dela u otvor poklopca pumpe i gurnite ga unazad. Na ovaj način ćete otvoriti poklopac.

• Pre otvaranja poklopca filtera, postavite posudu ispred poklopca filtra kako biste se zaštitili da se voda iz vaše mašine ne polije na pod.

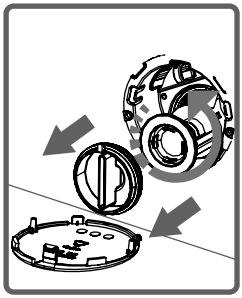

• Oslobodite poklopac filtera u smeru kazaljke na satu a zatim ispraznite vodu.

Napomena: Moguće da ćete trebati isprazniti posude za skupljanje vode nekoliko puta zavisno od količine vode u mašini.

POGLAVLJE -7: ODRŽAVANJE I ČIŠĆENJE VAŠE MAŠINE (FILTER PUMPE)

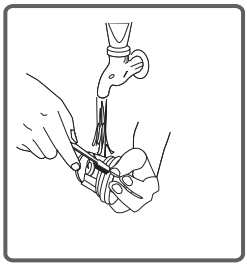

• Očistite strane materijale u filteru koristeći četku.

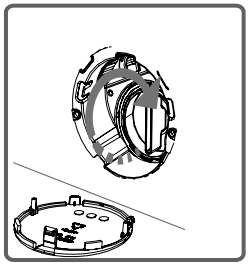

• Nakon čišćenja filtera, postavite poklopac filtera i zategnite ga okretanjem u smeru kazaljke na satu.

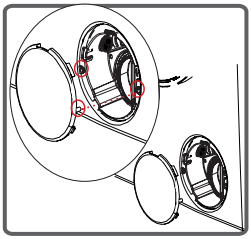

• Dok zatvarate poklopac pumpe, osigurajte se da delovi na unutrašnjoj strani poklopca odgovaraju rupama na prednjoj strani.

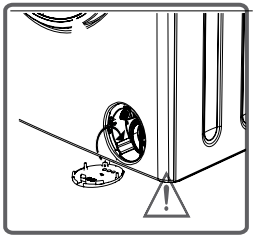

• Možete da vratite poklopac pumpe na njegovo mesto na isti način na koji ste ga izvadili.

UPOZORENJE!
Pošto voda u pumpi može biti vruća, pričekajte dok se ne ohladi.

POGLAVLJE -7: ODRŽAVANJE I ČIŠĆENJE VAŠE MAŠINE (FIJOKA ZA DETERDŽENT)

Vaši deterdženti mogu tokom vremena zadržati ostatke u fijoci za deterdžente i kućište za deterdžente.
Za čišćenje zadržanih ostataka, rastavljajte fijoku za deterdžent s vremena na vreme. Preporučuje se da se čišćenje filtera pumpe obavlja svaka 2 meseca.

Da bi izvadili fijoku za deterdžent:
• Keep on pulling by depressing on the section shown below in the detergent drawer and keep pulling and then unsettle the detergent drawer.

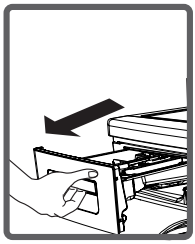
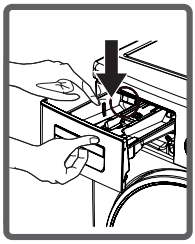
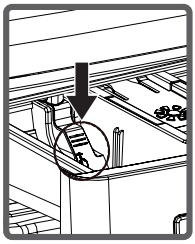

• Izvucite fijoku za deterdžent do kraja.
• Nastavite da vučete pritiskanjem na deo koji se nalazi ispod fioke za deterdžent i povlačite, a zatim pomerite i izvucite fioku za deterdžent.
• Isperite ju koristeći četku.
• Pokupite ostatke u kućištu fioke za deterdžent i pazite da ih ne ubacite u mašinu.
• Sklopite fioku za deterdžent nakon što je isušite peškirom ili suvom krpom.
• Nemojte oprati fioku za deterdžent u mašinu za pranje suđa.

Uređaj za tečni deterdžent (*)

Izvadite tečni deterdžent iz uređaja za ravnanje u cilju čišćenja i odražavanja na način na koji je prikazan na slici i dobro očistite ostatke deterdženta. Vratite uređaj nazad na njegovo mesto. Proverite da nema ostatka koji su ostali unutra.
(*) Specifikacije mašine mogu da variraju u zavisnosti od kupljenog proizvoda.

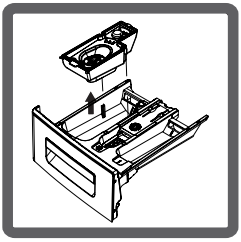

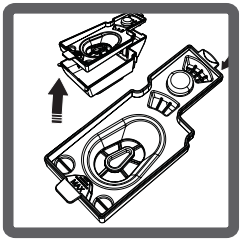

Sifon za odvod

Rastavite fioku za deterdžent. Rastavite sifon za odvod i u potpunosti očistite ostatke omekšivača. Vratite sifon za odvod nakon što ga očistite. Proverite da li ste ga namestili pravilno.

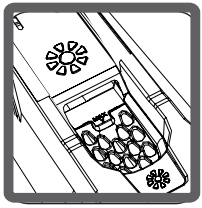

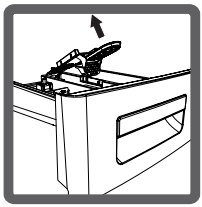

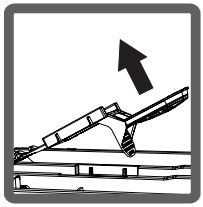

Kućište

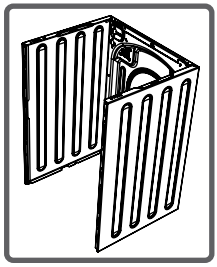

Očistite spoljni deo mašine toplom vodom i nezapaljivim sredstvima za čišćenje koja neće ostrugati kućište vaše mašine. Nakon ispiranja sa toplom vodom, osušite je sa mekanom i suvom krpom.

Bubanj

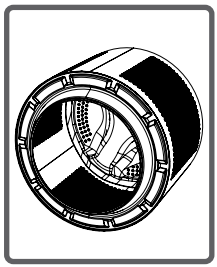

Ne ostavljajte metalne predmete kao što su igle, spajalice, kovanice itd. u vašu mašinu. Ovi predmeti mogu dovesti do stvaranja mrlja od rđe u bubnju. Za čišćenje takvih mrlja od rđe, koristite sredstva za čišćenje bez hlora i pratite uputstva proizvođača sredstva za čišćenje. Nikada ne koristite žičanu vunu ili slična tvrda sredstva za čišćenje mrlja od rđe.

POGLAVLJE -9: OTKLANJANJE MANJIH KVAROVA

Sve popravke aparata treba obaviti ovlašćeni Servis. Pre poziva Servisa, proverite da li nastali problem možete rešiti uz pomoć saveta navedenih u tablici niže. Ukoliko to ne možete, pozovite Servis i svakako učinite sledeće:

• Isključite aparat iz električne instalacije.
• Zatvorite dovod vode.

GREŠKA	MOGUĆI RAZLOG	NAČIN OTKLANJANJA
Aparat ne počinje s radom.	Aparat nije uključen u el. instalaciju.	Uključite utikač u utičnicu.
	Neispravan osigurač	Promenite osigurač.
	Oštećen priključni vod	Proverite priključni vod.
	Nije pritisnuto dugme Start/Pauza	Pritisnite dugme Start/ Pauza.
	Točak programatora je na položaju „Stop“	Postavite točak na poziciju željenog programa.
	Vrata aparata nisu dobro zatvorena.	Zatvorite vrata aparata.
Voda ne ulazi u aparat.	Zatvorena je slavina za vodu.	Otvorite slavinu za vodu.
	Cev za dovod vode je presavijena.	Izravnajte cev.
	Cev za dovod vode je začepljena.	Očistite filtar cevi za dovod vode (*).
	Filter priključka dovodne cevi na aparatu je začepljen.	Očistite filter priključka za dovod vode (*).
	Vrata aparata nisu dobro zatvorena.	Zatvorite vrata aparata.

(*) Vidi poglavlje u vezi održavanja i čišćenja mašine.

POGLAVLJE -9: OTKLANJANJE MANJIH KVAROVA

GREŠKA	MOGUĆI RAZLOG	NAČIN OTKLANJANJA
Aparat ne izbacuje vodu.	Odvodna cev je presavijena.	Izravnajte cev
	Filter pumpe je začepljen.	Očistite filter pumpe (*).
Aparat vibrira.	Nisu podešene nožice aparata.	Podesite nožice aparata.(**)
	Nisu uklonjeni transportni šrafovi.	Uklonite transportne šrafove.(**)
	U aparatu je premalo veša.	To ne sprečava rad aparata.
	U aparatu je previše veša ili veš nije dobro raspoređen.	Ne stavljajte u aparat više veša nego što je preporučeno i pravilno ga rasporedite.
	Aparat je postavljen na neravnu površinu.	Postavite aparat na ravnu površinu.

(*) Vidite poglavlje koje se odnosi na održavanje i čišćenje mašine.
(**) Vidite poglavlje koje se odnosi na postavljanje vaše mašine za veš.

POGLAVLJE -9: OTKLANJANJE MANJIH KVAROVA

GREŠKA	MOGUĆI RAZLOG	NAČIN OTKLANJANJA
U odeljku za deterdžent se stvara pena.	Prevelika količina deterdženta.	Pritisnite dugme Start/ Pauza. Da biste sprečili nastanak pene, izmešajte kašiku omekšivača s pola litre vode i ovom smesom isperite odeljak za deterdžent. Nakon 5-10 minuta ponovo pritisnite dugme Start/Pauza. U sledećoj operaciji pranja odaberite pravilnu količinu deterdženta.
	Neodgovarajući deterdžent.	Koristite samo deterdžent namenjen za mašinsko pranje veša.
Nedovoljno opran veš.	Odabrani program ne odgovara stepenu zaprljanja veša.	Odaberite program koji odgovara niovu zaprljanja veša (Vidi tablicu programa).
	Nedovoljna količina deterdženta.	Prilagodite količinu deterdženta stepenu zaprljanja veša.
	U mašini je više veša nego što je preporučeno.	Stavite u mašinu preporučenu količinu veša.

POGLAVLJE -9: OTKLANJANJE MANJIH KVAROVA

GREŠKA	MOGUĆI RAZLOG	NAČIN OTKLANJANJA
Nedovoljno opran veš.	Voda je pretvrda.	Prilagodite količinu deterdženta prema savetu proizvođača deterdženta.
	Veš u mašini nije raspoređen pravilno.	Rasporedite ravnomerno veš u mašini.
Mašina uzme vodu i odmah je izbaci	Izlazni deo odvodnog creva je postavljen prenisko.	Postavite odvodno crevo na odgovarajuću visinu.(**)
Voda se ne vidi u bubnju .	Nije greška.Voda se nalazi u delu bubnja koji se ne vidi.	-
Na vešu ostaju tragovi deterdženta.	Netopive čestice nekih deterdženata mogu biti uzrok belih fleka na vešu.	Dodatno isperite veš koristeći program “Ispiranje” ili očistite fleke četkom nakon sušenja veša.
Na vešu ostaju fleke.	Fleke mogu biti od ulja, krema ili masti.	U sledećem pranju upotrebite maksimalnu količinu deterdženta po preporuci proizvođača deterdženta.

(**) Vidite poglavlje koje se odnosi na postavljanje mašine za veš.

POGLAVLJE -9: OTKLANJANJE MANJIH KVAROVA

GREŠKA	MOGUĆI RAZLOG	NAČIN OTKLANJANJA
Centrifugiranje nije izvedeno ili kasni.	Nije greška.Sistem kontrole uravnoteženosti punjenja je aktiviran.	Sistem kontrole uravnoteženosti punjenja će pokušati ravnomerno rasporediti veš. Centrifugiranje će započeti nakon raspoređivanja veša. Kod sledećeg pranja rasporedite veš ravnomerno.

(**) Vidite poglavlje koje se odnosi na postavljanje mašine za veš.

POGLAVLJE -10: AUTOMATSKO UPOZORENJE O KVARU I ŠTA PREDUZETI

Vaša mašina je opremljena sistemom koji tokom pranja kontroliše rad mašine i upozorava korisnika na moguću grešku.

ŠIFRA GREŠKE	MOGUĆI UZROK	ŠTA UČINITI
E01	Vrata aparata su ostala otvorena.	Zatvorite vrata pravilno tako da čujete zvuk “klik”. Ukoliko se greška ponovi, isključite mašinu i pozovite najbliži ovlašćeni servis.
E02	Pritisak vode ili nivo vode u mašini je nizak.	Otvorite slavinu. Napajanje vodom će se možda prekinuti. Ako se problem i dalje javlja, vaša mašina će se nakon nekog vremena automatski zaustaviti. Isključite mašinu, isključite slavinu i kontaktirajte najbliži ovlašćeni servis.
E03	Pumpa je oštećena, filter pumpe je začepljen ili je električni priključak pumpe neispravan.	Očistite filter pumpe (*). Ako aparat nastavi pokazivati ovu grešku, isključite ga iz električne instalacije, zatvorite dovod vode i odmah pozovite ovlašćeni Servis.
E04	U aparatu je previše vode.	Aparat će sam izbaciti vodu. Ako aparat nastavi da pokazuje ovu grešku, isključite ga iz električne instalacije, zatvorite dovod vode i odmah pozovite ovlašćeni Servis.

(*) Pogledajte poglavlje o održavanju i čišćenju mašine za veš.

OPIS ENERGETSKE OZNAKE I UŠTEDA ENERGIJE

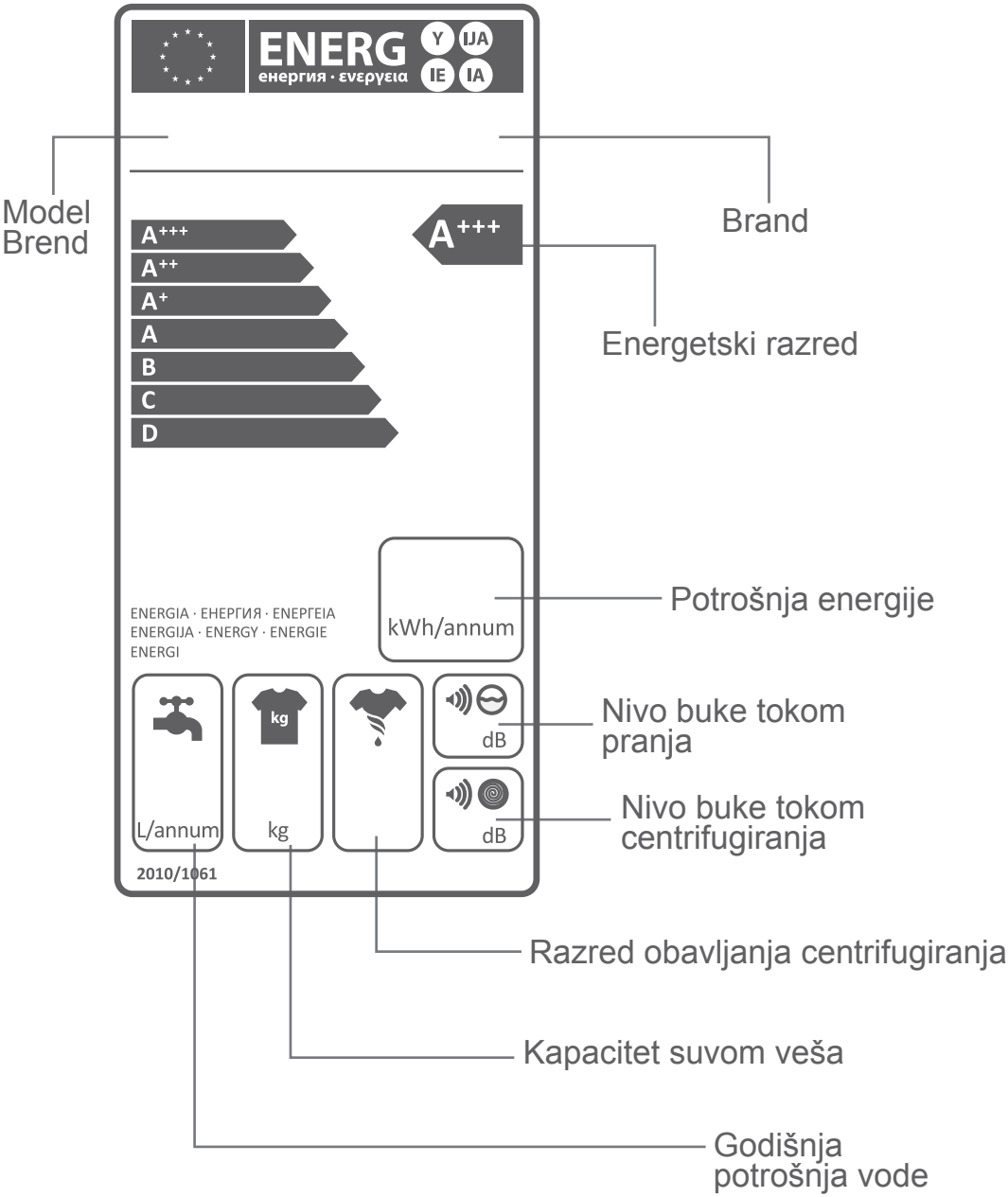

OPIS ENERGETSKE OZNAKE I UŠTEDA ENERGIJE

Potrošnja energije i vode može da varira u zavisnosti od pritiska vode, tvrdoće vode, temperature vode, temperature prostorije, količine veša, izabranih dodatnih funkcija, fluktacije napona. To će smanjiti potrošnju energije i vode koju koristi mašina za pranje veša na predloženom programu pranja, oprati manje prljav veš ili odraditi dnevna pranja na kraćim programima, očistite i održite periodično, koristite vašu mašinu u pogodnim vremenskim intervalima koji su navedeni od strane proizvođača električne energije.

ODLAGANJE VAŠE STARE MAŠINE

Ovaj simbol na proizvodu ili paketu ukazuje na to da se proizvod ne treba tretirati kao kućni otpad. Umesto toga, on bi trebao da bude isporučen na mesta za prikupljanje otpada i reciklažu električne i elektronske opreme.
Vi ćete doprineti da se izbegnu mogući negativni rezultati u pogledu životne sredine i zdravlja ljudi, koji nastaju usled pogrešnog postupanja sa otpadom i ako se ne osigura da je ovaj proizvod pravilno uništen.
Recikliranje materijala pomoći će da se prirodni resursi očuvaju.
O detaljnim informacijama o reciklaži ovog proizvoda, molimo vas da kontaktirate lokalnu opštinu, domaće službe za tretiranje otpada ili prodavnicu u kojoj ste kupili proizvod.

MKD

УПАТСТВА ЗА РАКУВАЊЕ **МАШИНА ЗА ПЕРЕЊЕ** WM1260 YT

СОДРЖИНА

ПОГЛАВЈЕ-1: ПРЕД ДА ГО КОРИСТИТЕ УРЕДОТ

- Безбедносни предупредувања 4-5
- Правилна употреба 6-7
- Општи предупредувања 8-9-10-11
- Безбедносни предупредувања 12-13-14-15-16-17
- Пакување и околина..... 18
- Информација за заштедување 19

ПОГЛАВЈЕ-2: ПРЕГЛЕД НА ВАШИОТ УРЕД

- Општ изглед..... 20-21
- Спецификации 22

ПОГЛАВЈЕ-3: ИНСТАЛАЦИЈА

- Отстранување на шрафовите за безбедност при транспорт 23
- Прилагодување на прилагодливи потпори 25-26-27
- Електрично поврзување..... 28
- Поврзување на цревото за довод на вода 29-30
- Поврзување на одводот за вода 31

ПОГЛАВЈЕ-4: ВОВЕД ВО КОНТРОЛНАТА ТАБЛА 32

- Фиока за детергент 33-34
- Копче за програми 35
- Електронски приказ 36-37

СОДРЖИНА

ПОГЛАВЈЕ-5: ПОДГОТОВКИ ПРЕД ПЕРЕЊЕТО

- Разделување на алиштата 38-39
- Ставање на алиштата во машината 40
- Ставање на детергент во машината 41
- Ракување со машината 42-43-44
- Дополнителни функции 45-46-47-48-49-50-51-52-53-54
- Блокада за деца. 55
- Откажување на програма 56
- Крај на програмата 57

ПОГЛАВЈЕ-6: ТАБЕЛА СО ПРОГРАМИ 58-59-60-61-62-63-64-65

ПОГЛАВЈЕ-7: ЧИСТЕЊЕ И ОДРЖУВАЊЕ НА ВАШАТА МАШИНА

- Предупредување 66
- Филтри на цревото за доток на вода. 67
- Филтер на помпата 68-69
- Фиока за детергент 70

ПОГЛАВЈЕ-8: ЗАПИРАЧ НА ИСТЕКУВАЊЕ/ТЕЛО/БАРАБАН 71

ПОГЛАВЈЕ-9: РЕШАВАЊЕ НА ПРОБЛЕМИ.....72-73-74-75-76

ПОГЛАВЈЕ-10: АВТОМАТСКИ ИЗВЕСТУВАЊА ЗА ГРЕШКИ И ШТО ТРЕБА ДА НАПРАВИТЕ 77

ПОГЛАВЈЕ-11: ПРАКТИЧНА ИНФОРМАЦИЈА 78-79-80-81

- **Како да ја прочитате ознаката за енергија и да заштедите енергија** 82-83
- **Ставање на вашата стара машина на отпад** 84

Работен напон / фреквенција:
(V/Hz) (220-240) V~/50Hz;
вкупно струја (A): 10
притисок на водата (Mpa)
максимум: 1 Mpa / минимум: 0.1 Mpa
вкупно напојување (W): 2100
максимален капацитет на полнење (перење) (кг): 6

Не поставувајте ја машината на килим или слични подлоги што ќе спречат вентилацијата оддолу.

-Уредот не е наменет да го користат лица (вклучително и деца) со намалени физички, чувствителни или ментални способности или ако немаат искуство или познавања освен ако не се под надзор или ако не се обучени како да ја користат машината од лице што е одговорно за нивната безбедност. Треба да ги надгледувате децата за да се уверите дека не си играат со машината.

-Повикајте го најблискиот овластен сервис да ги замени оштетените кабли за

напојување.

-Користете само ново црево за довод на вода што се доставува со машината кога ја поврзувате со довод на вода. Никогаш не користете стари, употребувани или оштетени црева за довод на водата.

-Машината може да ја користат деца на возраст од 8 години или постари и лица со намалени физички, чувствителни или ментални способности, како и оние што немаат искуство или познавања само ако се под надзор или биле обучени како да ја користат машината на безбеден начин и ако ги разбираат можните ризици. Децата не смее да си играат со машината. Децата коишто не се под надзор не смее да ја чистат или да работат на одржување на машината.

ПОГЛАВЈЕ 1: ПРЕД ДА ГО КОРИСТИТЕ УРЕДОТ (ПРАВИЛНА УПОТРЕБА)

• Посекако да го прочитате ова упатство

• Вашата машина е наменета за домашна употреба. Доколку ја користите во комерцијални намени гаранцијата ќе биде поништена.

• Чувајте ги вашите миленици подалеку од машината.
• Проверете го пакувањето на машината пред инсталацијата, како и надворешната површина на машината откако ќе го отворите пакетот. Не користете оштетени машини или машини со отворен пакет.
• Машината да биде инсталирана само од авторизиран сервисер. Било каква интервенција врз вашата машина од страна на кој и да е друг освен авторизиран сервис ќе ја поништи гаранцијата.
• Овој уред не е наменет за користење од лица (вклучително и деца) со намалени физички, осетни или умствени способности или без искуство и/или знаење, освен доколку не се под надзор или биле обучени за да го користат уредот од страна на лице одговорно за нивната безбедност. Децата мора да бидат надгледувани за да се осигури дека не си играат со уредот.

ПОГЛАВЈЕ 1: ПРЕД ДА ГО КОРИСТИТЕ УРЕДОТ (ПРАВИЛНА УПОТРЕБА)

• Користете ја машината за перење единствено на алишта кои се од страна на нивниот производител се означени како погодни за таква намена.

• Пред да ракувате со машината, од задната страна на машината извадете ги четирите шрафа за транспорт и гумените ленти. Ако не ги отстраните шрафовите, тие можат да доведат до големи вибрации, бука и оштетување на производот (поништување на гаранцијата).

• Вашата машина не е покриена со гаранцијата за оштетувања кои се настанати од било какви надворешни фактори (пестициди, оган и тн.).

• Не го фрлајте ова упатство, чувајте го за натамошна консултација. Може да ви затреба вам или на некој друг во иднина.

Напомена: Спецификациите на машината може да се разликуваат во зависност од купениот производ.

ПОГЛАВЈЕ 1: ПРЕД ДА ГО КОРИСТИТЕ УРЕДОТ (Општи предупредувања)

• Потребната температура на околината за идеално работење на машината е 15-25 степени Целзиусови.

• Замрзнатите црева може да се скинат и да експлодираат. Во области каде што температурата е под нула, околната температура може да ја доведе во опасност безбедната работа на електронската карта.

• Осигурете се дека алиштата што ги ставате во машината немаат никакви туѓи материи (шајки, игли, монети, запалки, кибрит итн.) во џебовите. Овие туѓи тела може да ја оштетат вашата машина.

• Пред да почнете да ја користите машината, можете да го повикате најблискиот овластен сервис и да побарате бесплатна помош за инсталација, ракување и користење на вашата машина.

• Се препорачува првото перење да го направите во програмата 90 Памук и без алишта така што ќе поставите половина доза детергент во вториот оддел на фиоката за детергент.

• Бидејќи детергентот или омекнувачот кој долго време е изложен на воздух може да создаде остатоци, поставете ги нив во фиоката за детергент на почетокот од секое перење.

• Се препорачува да ја исклучите машината од струја и да го затворите доводот за вода доколку не ја користите подолго време.
Исто така, оставете ја вратата отворена за да го спречите создавањето на лоши мириси поради влагата.

• Во вашата машина можеби има останато малку вода по крајот на тестовите кои се во склоп на процедурите за Контрола на квалитетот. Тоа нема да ја оштети вашата машина.

• Запомнете дека пакувањето на машината може да биде опасно за децата. Држете ги материјалите за пакување на место недостапно за деца или пак соодветно фрлете ги.

• Чувајте ги малите делови од делот со документи подалеку од дофатот на деца и бебиња.

• Користете го претперењето единствено за многу валкани алишта.

• Никогаш не ја отворајте фиоката за детергент кога уредот работи.

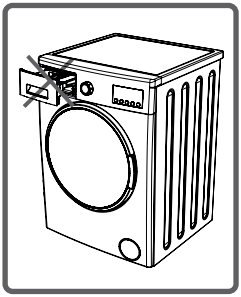

• Во случај на оштетување, најпрво исклучете ја од струја и потоа затворете ја славината. Не се обидувајте сами да ја поправите, секогаш контактирајте го авторизираниот сервис.

• Не треба да поставувате повеќе алишта од назначената максимална количина.

• Никогаш не ја отворајте вратата насила кога машината работи.

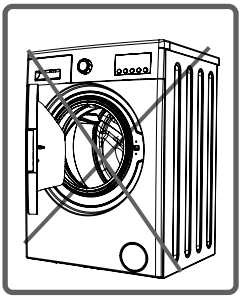

• Перењето брашнести алишта ја оштетува машината. Немојте да перете брашнести алишта во машината.

• Следете ги упатствата на производителот на детергент/омекнувач во врска со нивната употреба во вашата машина.

• Поставете ја машината на место каде што вратата ќе се отвора целосно. (Не поставувајте ја на места каде вратата не може целосно да се отвори.)

• Поставете ја машината на место кое може целосно да се проветри и кое може да има постојан проток на воздух.

Морате да ги прочитате овие предупредувања. На тој начин вие и вашите најблиски ќе се заштитите од фатални ризици и повреди.

ОПАСНОСТ ОД ИЗГОРЕНИЦИ!

Немојте да го фаќате одводното црево и отпадната вода за време на исфрлање бидејќи уредот може да достигне високи температури при работата.

СМРТОНОСНА ОПАСНОСТ ПОРАДИ ЕЛЕКТРИЧНА СТРУЈА!

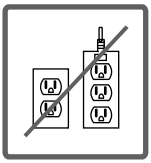

• Не користете продолжителен кабел или повеќевлезен штекер.

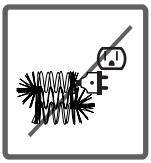

• Не вклучувајте оштетени приклучоци.

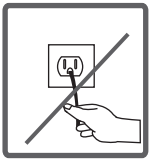

• Никогаш не го влечете кабелот при исклучување – секогаш фаќајте го приклучокот.

• Не го фаќајте кабелот со влажни раце, опасност од струен удар!

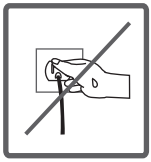

• Никогаш не ја фаќајте машината со влажни раце или нозе.

• Повикајте го најблискиот авторизиран сервис за да го замени неисправниот кабел.

Ризик од поплава!

• Пред да го поставите одводното црево во умивалникот, проверете дали водата брзо истекува.

• Преземете неопходни мерки за да го спречите лизгањето на цревото.

• Повратната сила на црево кое не е правилно наместено може да го помести цревото. Не дозволувајте затката на вашиот умивалник да го затвори одводот.

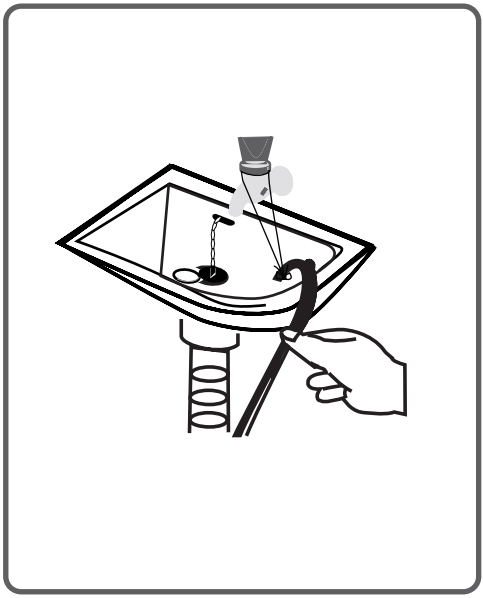

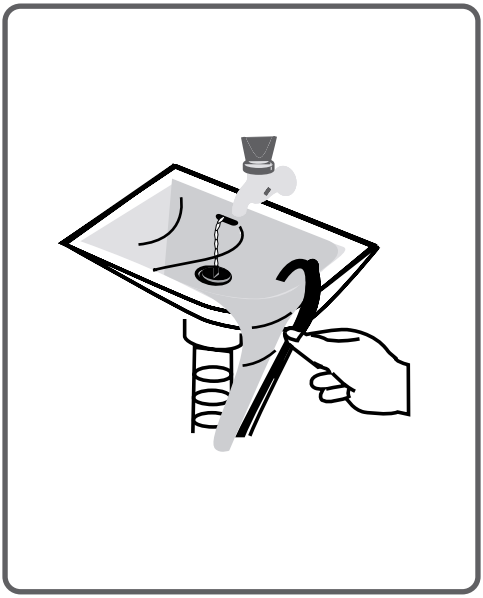

Опасност од пожар!

• Не чувајте запаливи материи во близина на машината.

• Сулфурните материи во отстранувачи на бои може да предизвикаат ’рѓосување. Поради тоа, никогаш не користете материјали за отстранување на бои во вашата машина.

• Никогаш не користете производи кои содржат растворлив материјал (како на пример гас за перење) во вашата машина.

• Кога ги ставате алиштата во машината, извадете ги сите предмети од џебовите (игли, спојалици, запалки, кибрити итн.).

Постои ризик од пожар и експлозија.

Опасност од паѓање и повреда!

• Не се качувајте на машината. Горниот капак на машината може да се скрши и може да се повредите.

• Приберете го цревото, кабелот и пакувањето за време на инсталацијата. Можете да се спрепнете на нив и да паднете.

• Не ја превртувајте машината наопаку, ниту на страна.

• Не ја поставувајте машината со држење за деловите кои се отвораат (фиока за детергент, врата). Овие делови може да се скршат и да се повредите.

• Постои ризик да се спрепнете и да се повредите доколку материјалите како црева и кабли не се правилно поставени после инсталацијата на машината.

Машината мора да биде транспортирана од најмалку двајца.

Безбедност за деца!

• Не ги оставајте децата без надзор во близина на машината. Децата може да се заклучат во машината и да создадат ризик од смрт.

• Стаклото и површината на машината може да станат многу жешки за време на работа. На тој начин, допирањето на машината може да ја оштети детската кожа.

• Чувајте го пакувањето подалеку од децата.

• Може да дојде до труење доколку се консумираат детергенти или материјали за одржување, или пак да дојде до надразнување на очите или кожата ако дојдат во допир со нив. Држете ги материјалите за чистење подалеку од дофатот на децата.

Отстранување на пакувањето

Пакувањето ја штити машината од оштетување за време на транспортот. Пакувањето е пријателско за околината бидејќи материјалите можат да се рециклираат.
Рециклирањето на материјалите штеди на суровини и го намалува отпадот.

Ставање на вашата стара машина на отпад

Старите електрични или електронски уреди можеби се уште содржат делови кои може да се користат. Поради тоа, уредот кој нема да го користите никогаш не го фрлајте на отпад.

Осигурете се дека деловите од вашите стари електрични или електронски апарати ќе се искористат со тоа што ќе ги предадете уредите во центрите за собирање кои се определени од соодветните установи.

За безбедност на децата, осигурете се дека старите апарати се наоѓаат на соодветно место пред нивното изнесување од дома.

Некои важни информации за да добиете поголема ефикасност од вашата машина:

• Не треба да поставувате повеќе алишта од назначената максимална количина.
На тој начин, машината ќе работи во режим на заштеда.

• Тоа што нема да користите претперење за малку и за нормално валкани алишта ќе заштеди енергија и вода.

2. Спецификации

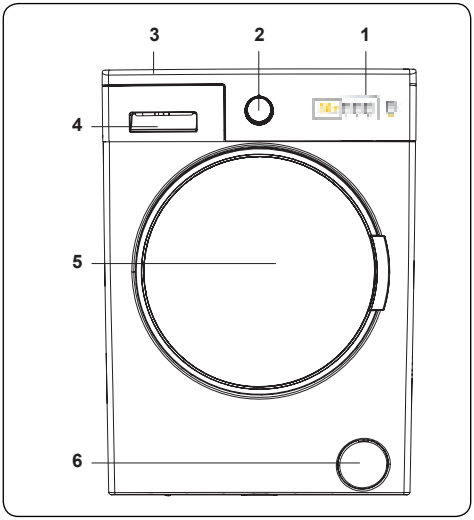

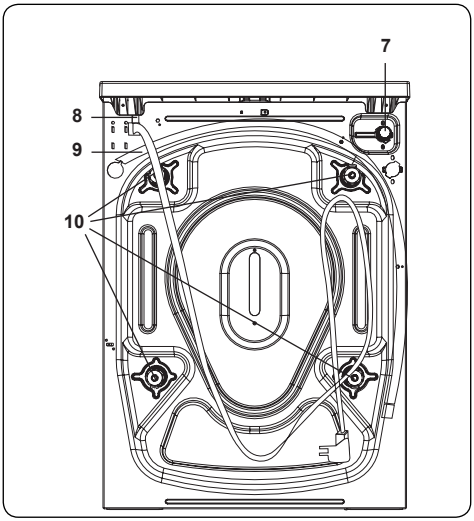

2.1 Општ изглед

1. Електронски приказ
2. Копче за програми
3. Горна полица
4. Фиока за детергент
5. Контејнер
6. Капак на водната помпа
7. Вентил за доводот на вода
8. Кабел за напојување
9. Одводно црево
10. Шраф за безбедност при транспорт

2.2 Спецификации

Работен напон/ фреквенција (V/Hz)	(220-240) V~/50Hz
Вкупна струја (A)	10
Воден притисок (Mpa)	Maximum: 1 Mpa Minimum : 0.1 Mpa
Вкупна моќ (W)	2100
Максимален капацитет на суви алишта (кг)	6
Брзина на вртење (круг/мин)	1200
Број на програма	15
Димензии (висина x ширина x длабочина) (мм)	845 597 497

Отстранување на шрафовите за безбедност при транспорт

Пред да ракувате со машината, од задната страна на машината извадете ги четирите шрафа за транспорт и гумените ленти. Ако не ги отстраните шрафовите, тие можат да доведат до големи вибрации, бука и оштетување на производот (поништување на гаранцијата).

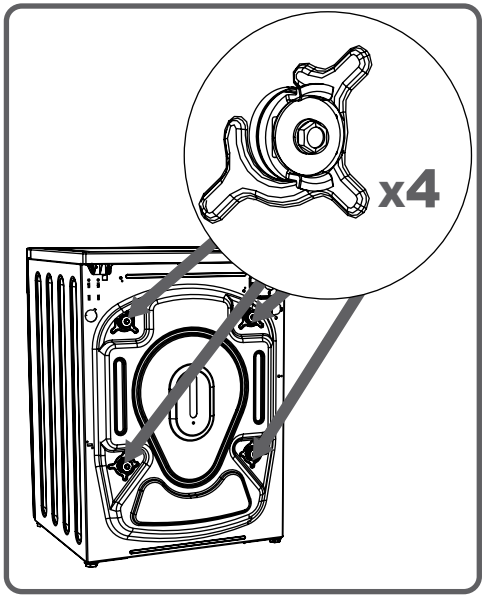

Од таа причина, треба да ги отстраните безбедносните шрафови за транспорт така што ќе ги заврртите спротивно од стрелките на часовникот со соодветна одвртка.

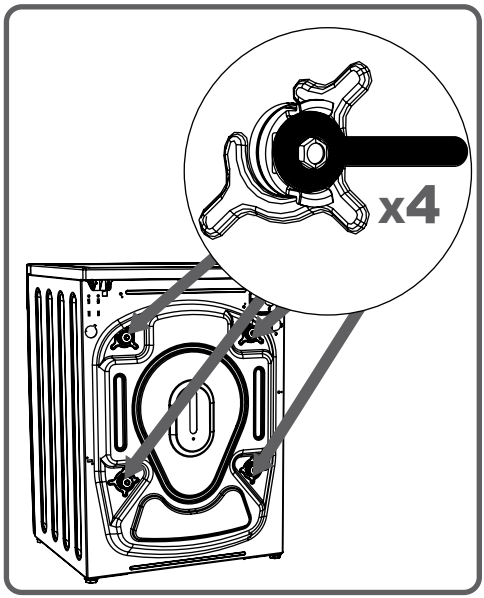

ПОГЛАВЈЕ 3: ИНСТАЛАЦИЈА
(Отстранување на шрафовите за безбедност при транспорт)

Потоа истргајте ги за да ги извадите.

Доставените тапи во кесата со додатоци поставете ги на местата на отстранетите шрафови.

Зачувајте ги шрафовите за идни преместувања на машината.

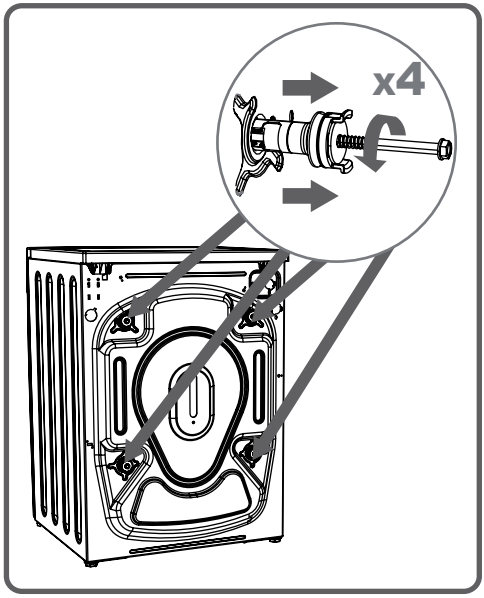

Забелешка: Пред првата употреба треба целосно да ги отстраните транспортните шрафови. Оштетувања настанати при работење на машината со транспортните шрафови се надвор од покритието на гаранцијата.

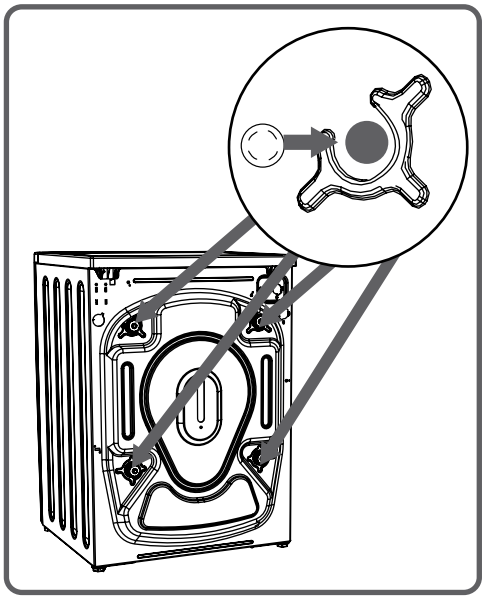

Прилагодување на прилагодливи потпори

• Не поставувајте ја машината на тепих и слични површини кои што можат да го спречат проветрувањето на основата.

• За да обезбедите тивка работа без вибрации, машината треба да се постави на нелизгачка и цврста подлога.

• Можете да ја прилагодите рамнотежата на машината преку потпорите.

• Олабавете ја пластичната навртка за прилагодување.

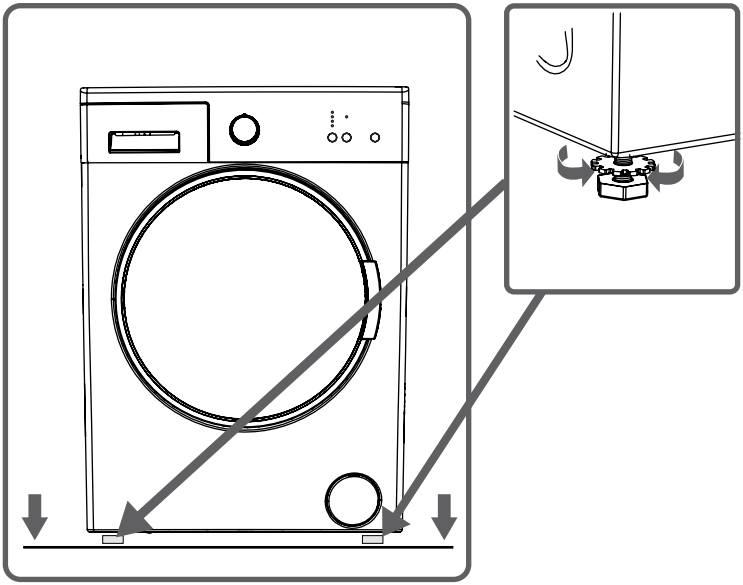

ПОГЛАВЈЕ 3: ИНСТАЛАЦИЈА
(Прилагодување на прилагодливи потпори)

• Прилагодете ги потпорите нагоре или надолу со вртење.

• По порамнувањето, притиснете ја пластичната навртка повторно нагоре.

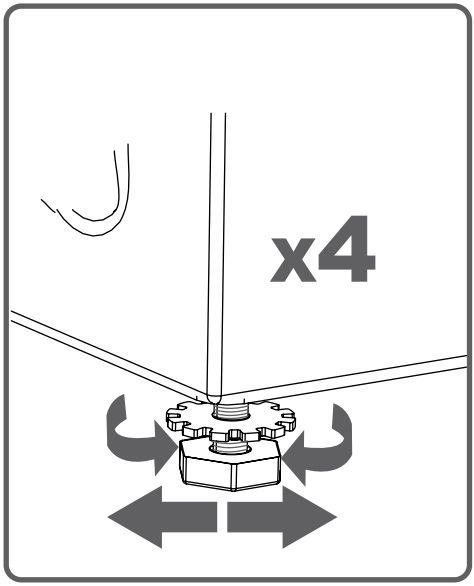

ПОГЛАВЈЕ 3: ИНСТАЛАЦИЈА
(Прилагодување на прилагодливи потпори)

• Никогаш не поставувајте картон, дрво или слични материјали под машината со намера да ги стабилизирате нерамнините на подлогата.

• При чистење на подлогата каде што стои машината, внимавајте да не ги поместите потпорите.

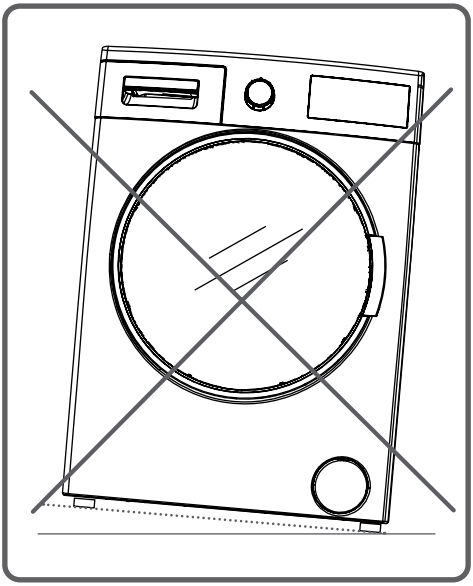

ПОГЛАВЈЕ 3: ИНСТАЛАЦИЈА
(Електрично поврзување)

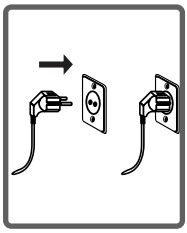

• Вашата машина е поставена на 220-240 Волти и 50 Херци.

• Напојниот кабел на машината е снабден со специфичен заземјен приклучок. Овој приклучок мора секогаш да биде вклучен во заземјен штекер од 10 ампери. Вредноста на струјата на осигурувачот треба да биде 10 ампери.

Вредноста на струјата на осигурувачот од фазата која е поврзана на овој штекер треба исто така да биде 10 ампери. Доколку немате штекер и осигурувач кои одговараат на овие барања, тогаш обучен електричар нека ви инсталира еден.

• Не преземаме одговорност за штета настаната поради незаземјени приклучоци.

ЗАБЕЛЕШКА: Ракувањето на машината под низок напон го скратува нејзиниот животен век и ги ограничува нејзините можности.

ПОГЛАВЈЕ 3: ИНСТАЛАЦИЈА
(Поврзување на цревото за довод на вода)

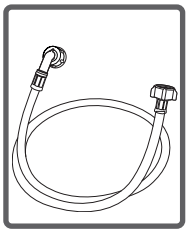

• Во зависност од спецификациите, вашата машина ќе има или единствен влез (за ладна вода) или двоен влез (за ладна/топла вода). Цревото со бела капа треба да се поврзе на доводот за ладна вода, а цревото со црвена капа на тој за топла вода (за машини со два доводи на вода).

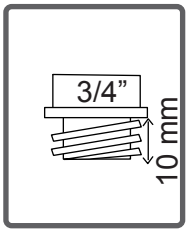

• За да го елиминирате капењето на вода на местата на контакт, во пакетот со цревото или 1 или 2 спојки (за машини со два влеза за вода). Поставете ги овие спојки на новите црева за довод на вода од страната на славината.

• Поставете ги новите црева за довод на вода на славина од ¾“ со навој.

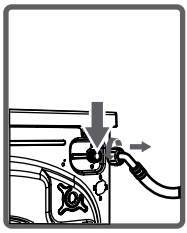

• Поврзете го крајот на цревото кој има бело колено на влезниот вентил на задната страна од машината на кој има бел филтер, а она со црвено колено на влезот со црвен филтер (се однесува на машини со двоен влез за вода). Стегнете ги пластичните делови за спојување со рака.
Ако не сте сигурни, нека квалификуван водоводџија ги поврзе цревата.

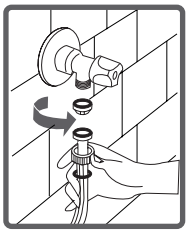

• Проток на вода со притисок меѓу 0,1 и 1 Мра ќе и овозможи на машината да работи поефикасно. (Притисок од 0,1 Мра значи дека низ целосно отворена славина ќе течат повеќе од 8 литри вода на минута.)

• Осигурете се дека местата на спојување нема да течат така што ќе ја одвртите славината до крај после спојувањето.

ПОГЛАВЈЕ 3: ИНСТАЛАЦИЈА
(Поврзување на цревото за довод на вода)

• Осигурете се дека новите црева за довод на вода не се свиткани, скршени, смачкани или скратувани.

• Доколку машината има влез и за топла вода, температурата на топлата вода не треба да биде повисока од 70 степени Целзиусови.

Напомена: За поврзување на доводот за вода на вашата машина користете го само новото црево кое е доставено со вашата машина.
Никогаш не користете стари, користени или оштетени доводни црева.

ПОГЛАВЈЕ 3: ИНСТАЛАЦИЈА
(Поврзување на одводот за вода)

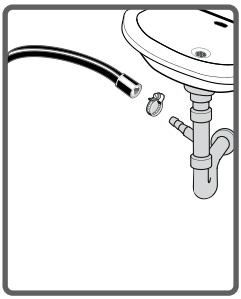

• Крајот на цревото за одвод може да се постави на специјален уред кој е директно прикачен на отворот за исфрлање на валкана вода или на излез на сифонот.

• Никогаш не пробувајте да го продолжите одводното црево со поврзување.

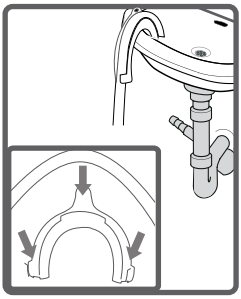

• Не го поставувајте одводното црево од вашата машина во некој сад, кофа или мијалник.

• Осигурете се дека одводното црево нема да биде свиткано, усукано, притиснато или истегнато. Имајте во предвид:

• Одводното црево треба да биде поставено на висина од најмалку 60 и најмногу 100 сантиметри од тлото.

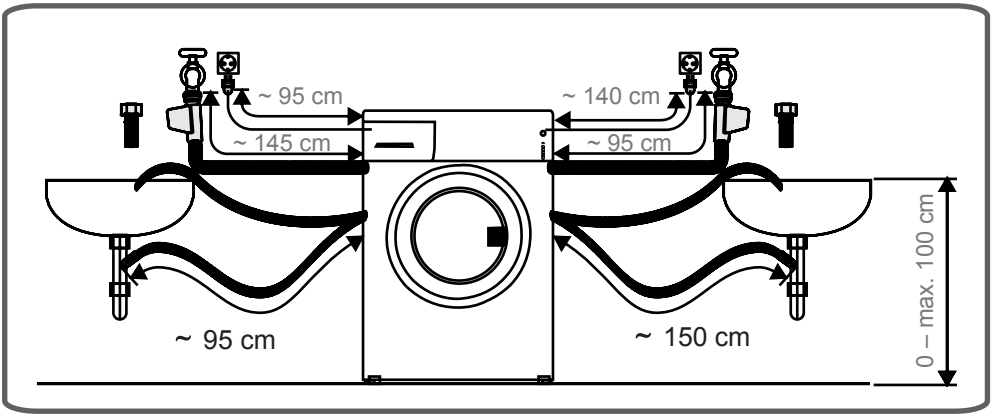

ПОГЛАВЈЕ 4: ВОВЕД ВО КОНТРОЛНАТА ТАБЛА
(Фиока за детергент)

Можете да ја користите плочката за определување на течен детергент кога сакате да перете со течен детергент. Можете да користите течен детергент во сите програми без предперење. Поставете го уредот за течен детергент во вториот оддел (кој се најдува внатре во машината) од фиоката за детергент (*) и поставете ја посакуваната количина. (Користете ги препорачаните количини детергент од страна на нивните производители.) (Не го преминувајте максималното ниво означено со MAX; користете го само за течен детергент, немојте да го користите овој уред за прашок; во таков случај извадете го.}

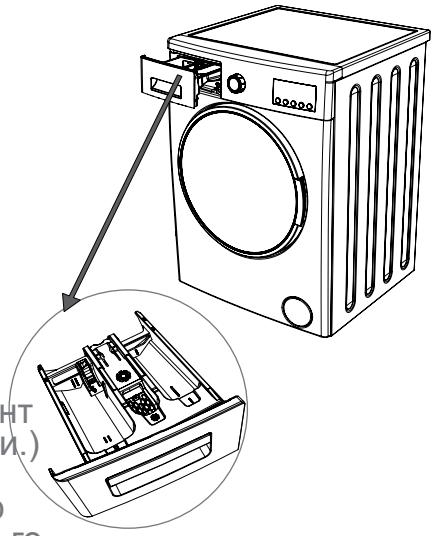

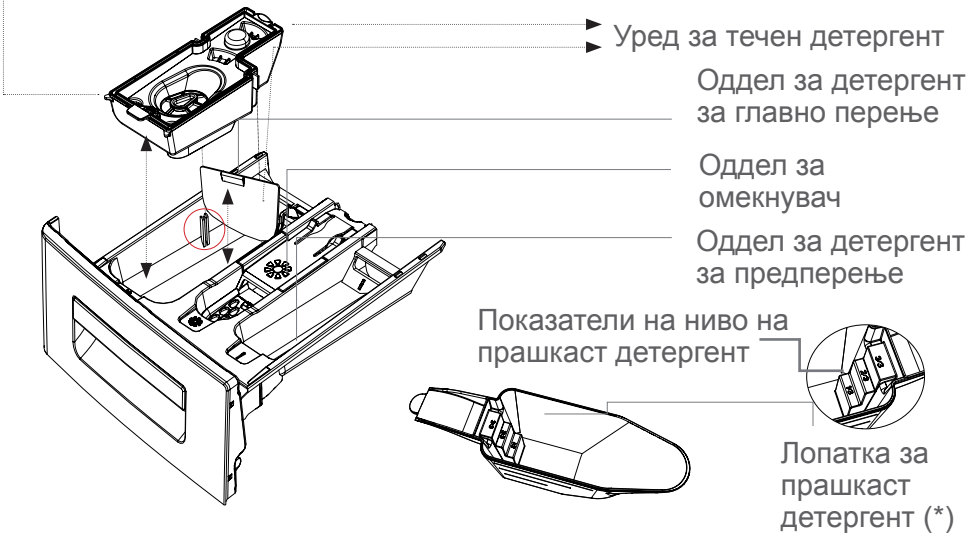

(*) Спецификациите на машината може да се разликуваат во зависност од купениот производ.

ОДДЕЛИ

Оддел за детергент за главно перење:

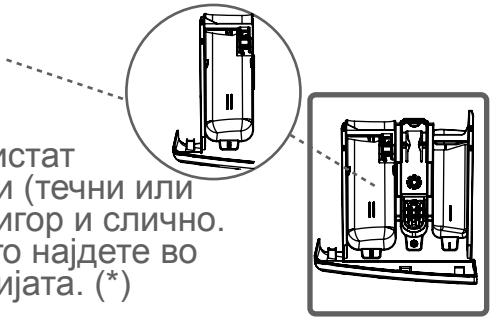

Во овој оддел може да се користат само средства како детергенти (течни или прашкасти), одстранувач на бигор и слично. Уредот за течен детергент ќе го најдете во вашата машина при инсталацијата. (*)

Оддел за омекнувач, штирак и детергент:

Можете да користите омекнувач за вашите алишта (се препорачува количина и тип според препораките на производителот). Понекогаш омекнувачите кои ги користите може да останат во овој оддел. Причината за тоа е што тие не се вискозни. За да го спречите тоа, се препорачува користење на повискозни течни омекнувачи или пак разредување пред употреба.

Оддел за детергент за предперење:

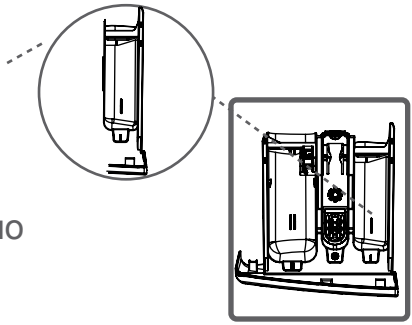

Овој оддел се користи единствено кога е избрана функција предперење.
Предперењето се препорачува само за многу валкани алишта.

(*) Спецификациите на машината може да се разликуваат во зависност од купениот производ.

ПОГЛАВЈЕ 4: ВОВЕД ВО КОНТРОЛНАТА ТАБЛА (Копче за програми)

• Можете да ја изберете програмата која што ја сакате преку програмското тркало.

• Можете да го вртите тркалото во двете насоки.

• осигурете се дека тркалото се наоѓа точно на програмата која што ја сакате.

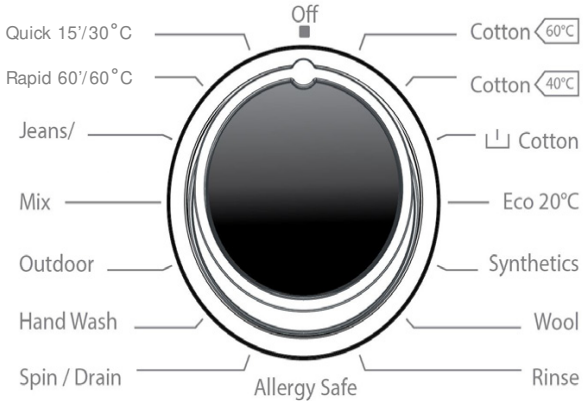

ПОГЛАВЈЕ 4: ВОВЕД ВО КОНТРОЛНАТА ТАБЛА (Електронски приказ)

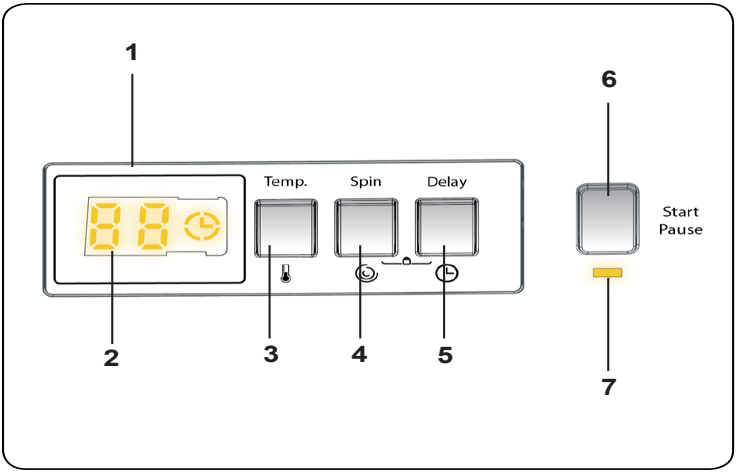

1. Електронски приказ
2. Дигитален приказ
3. Тастер за поднесување на температурата на водата
4. Копче за поднесување на брзините на вртежите
5. Одложен старт
6. Копче Старт/Пауза
7. Лабмичка на копче Старт/Пауза

Дисплејот го прикажува тајмерот за одложување на перењето (ако е поставен), избор на температура, брзина на центрифугирање. Дисплејот покажува "-" кога избраната програмата е завршена. Дисплејот исто така покажува дали се појави грешка со вашата машина.

ПОГЛАВЈЕ 4: ВОВЕД ВО КОНТРОЛНАТА ТАБЛА (Електронски приказ)

На панелот за приказ можете да го видите тајмерот за одложен почеток, избраните дополнителни функции како и етапата на тековната програма (предперење/ перење, плакнење, центрифуга).

Дополнително, електронскиот приказ ќе ве предупреди преку комбинации од ламбички кои ќе се појават на него при појава на дефекти, исто така ќе ве извести за завршена програма така што на него ќе се појави „Finished“ (завршено) веднаш штом избраната програма завршила.

ПОГЛАВЈЕ 5: ПОДГОТОВКИ ПРЕД ПЕРЕЊЕТО (Разделување на алиштата)

• Вашите алишта имаат етикети на кои се означени нивните спецификации. Перете ги или сушете ги алиштата во склад со нивните спецификации.

• Групирајте ги вашите алишта според нивниот тип (памук, синтетика, осетливи, волна, итн.), температура (ладно, 30°, 40°, 60°, 90°) и степенот на валканост (малку извалкани, валкани, многу валкани).

• Никогаш заедно не перете бели и обоени алишта.

• Перете ги обоените алишта одделно во прво перење бидејќи може да пуштат боја.

• Осигурете се дека во џебовите на алиштата нема метални предмети, ако има, извадете ги.

ВНИМАНИЕ: ПРЕДУПРЕДУВАЊЕ: Дефекти настанати поради навлегување на туѓи тела во машината не се покриени од гаранцијата.

• петлиците и затворете ги патентите.

• Извадете ги пластичните или метални кукички од завесите или поставете ги завесите во кеса или врека за перење и добро затворете ја.

• Превртете ги наопаку панталоните, плетените работи, маиците и поткошулите.

• Мали работи како шамичиња и чорапи перете во мрежа за перење.

ПОГЛАВЈЕ 5: ПОДГОТОВКИ ПРЕД ПЕРЕЊЕТО (Разделување на алиштата)

Може да се избелува	Без избелување	Нормално перење
Температура на пеглање е максимум 150°C	Температура на пеглање е максимум 200°C	Да не се пегла
Хемиско чистење можно	Да не се чисти хемиски	Да се остави на рамна површина
Да се закачи кога е влажно	Да се суши со закачување	Не е дозволено сушење со усукување
F Дозволено е хемиско чистење со масло во гас, чист алкохол и R113	P Перхлоретилен, R111, R113, нафта	A Перхлоретилен R111, R113, масло во гас

ПОГЛАВЈЕ 5: ПОДГОТОВКИ ПРЕД ПЕРЕЊЕТО
(Ставање на алиштата во машината)

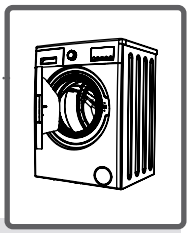

- Отворете ја вратата од машината.
- Распоредете ги алиштата внатре.

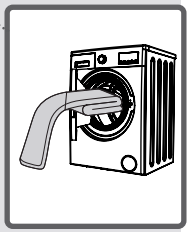

НАПОМЕНА: Напомена: Максималниот капацитет може да варира во зависност од видот на алишта, степенот на валканост и програмата која сте ја избрале. Не пречекорувајте го максималниот капацитет на суви алишта кој што е назначен во табелата со програми.

Можете за пример да ја користите оваа табела со тежини.

ВИД НА АЛИШТА	ТЕЖИНА (гр)
Крпа	200
Постелнина	500
Бањарка	1200
Јорган	700
Навлака за перница	200
Долна облека	100
Чаршаф за маса	250

- Поставете го секое алиште одделно во машината.
- Пред да ја затворите вратата уверете се дека помеѓу капакот и под гумата на вратата нема заглавени алишта .
- Стегнете ја вратата се додека не го слушнете звукот на заклучување.
- Правилно затворете ја вратата, во спротивно машината нема да почне со работа.

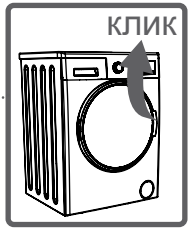

ПОГЛАВЈЕ 5: ПОДГОТОВКИ ПРЕД ПЕРЕЊЕТО
(Ставање на детергент во машината)

Количината на детергентот кој треба да го ставите зависи од следниве критериуми:

• Искористувањето на детергентот ќе зависи од степенот на валканост на алиштата. Немојте да користите предперење за малку валкани алишта и поставете ја малата количина детергент во вториот оддел од фиоката на детергентот.

• За многу валкани алишта, изберете програма која вклучува предперење, и од избраната количина детергент поставете ¼ во првиот оддел, а остатокот во вториот оддел од фиоката.

• Користете детергенти наменети за автоматски машини за перење. Количината на детергент која треба да ја користите е назначена на пакувањето на детергентот.

• Колку водата е потврда, толку повеќе детергент треба да користите.

• Количината на потребниот детергент се зголемува со зголемувањето на валканите алишта.

• Поставете го омекнувачот во одделот за омекнувач во фиоката за детергент. Не го преминувајте максималното ниво (MAX). Во спротивно, омекнувачот ќе премине во водата за перење.

• Омекнувачите со висока густина треба да се разредат до одреден степен пред да се постават во фиоката. Тоа е поради тоа што густите омекнувачи можат да го затнат доводот и да го спречат текот на омекнувачот.

• Можете да користите течен детергент во сите програми без предперење. За таа цел, поставете ја плочката за ниво на течниот детергент која се најдува во торбата со додатоци, или користете го уредот за течен детергент (*) во вториот оддел на фиоката и поставете ја количината на течниот детергент во склад со нивоата на оваа плочка. Не заборавете да ја извадите плочката за течен детергент.

(*) Спецификациите на машината може да се разликуваат во зависност од купениот производ.

ПОГЛАВЈЕ 5: ПОДГОТОВКИ ПРЕД ПЕРЕЊЕТО (Ракување со машината)

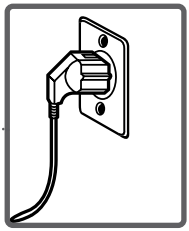

- Вклучете ја машината в струја.
- Отворете ја славината.
- Отворете ја вратата.

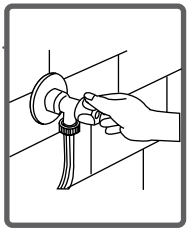

- Распоредете ги алиштата внатре.
- Стегнете ја вратата се додека не го слушнете звукот на заклучување.

Бирање програма

Од таблата со програми изберете погодна програма за вашите алишта.

СИСТЕМ ЗА ОТКРИВАЊЕ НА ПОЛОВИНА ПОЛНЕЊЕ

Вашата машина има систем за детекција на половина полнење.

Доколку во машината поставите околу половина или помалку од максималниот капацитет на алишта на машината, таа во некои програми ќе работи така за да заштеди време за перење, вода и струја. При активна функција на половина полнење, машината може да ја заврши програмата побрзо.

5.7 Дополнителни функции

1. Избор на температурата

Користете ја температурата на водата за перење за поднесување за да се автоматски промени програмираната температура на водата за перење.

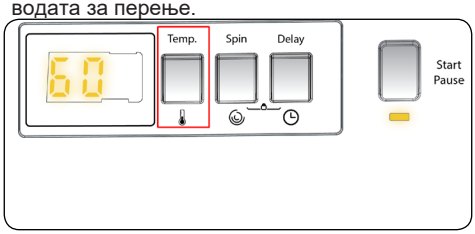

Кога ќе го изберете програмот, максималната температура за овој програм се автоматски избира. За поднесување на температурата , притиснете го копчето за температурата на водата до посакувната температура која што се покажува на дигиталниот приказ.
Можете постепено да ја намалувате температурата на водата со перењето помеѓу максималната температура на водата за перење од одобрената програма и ладното перење (-Ц). Со притиснување на копчето за температурата на поднесување

2. Избор на брзините на центрифугата

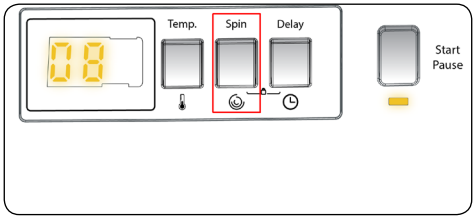

Кога ќе ја изберете оваа програма максималната брзина на центрифугата е автоматски изберена.
За поднесување - избирање на брзината на цетрифугата помеѓу максималната брзина на цетрифугата и да ја извадите оваа опција да не уклучете центрифуга притиснете (- -) , додека не се прикаже на дигиталниот приказ посакуваната брзина.
Ако сте ја прескокнале брзината на центрифугата која ја сакате да ја поднесите- ставите, вие продолжете да притискате на копчињата за брзините на центрифугата додека не ја ставите вашата посакувана брзина и на ново ќе се прикаже вашата брзина.

3. Тајмер за одложување

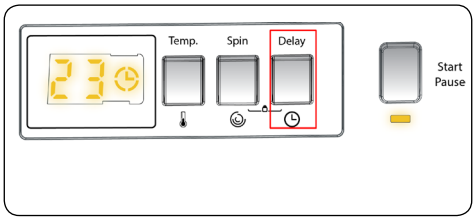

Можете да ја користите оваа помошна функција за одложување на почетокот временски циклус на перење од 1 до 23 часа.
За да ја користите оваа функција за одложување ви треба :
- Притиснете го тастерот за одложување на еден .
- Се покажува “01”
Ќе се уклучи електронскиот дисплеј .
- притиснете го тастерот за каснење додека не сакате да дојдете до времето кога ќе сакате да ви почне со работа вашата машина.
- Ако сте го прескокнале времето на одложување кое го сакате да го поднесите , можете да продолжите со притискање на копчето се додека не дојдете до посакуваното време одново .
- За да ја користите оваа функција со временско одложување , на вас ви е потребно да притиснете тастер Старт/ Пауза за да ја уклучете машината.
-Ако сакате да откажете одлагање :
1. Ако сте притиснале копчето Старт / Пауза за да ја уклучете машината притиснете го тастерот за одложување еден пат.
Копчето ⏲ ќе се исклучи на електронскиот дисплеј .
2. Ако не сте притиснале Старт / Тастер за пауза, притиснете го тастерот за одложување непрекинато- со долго притискање, се додека не де исклучи електронскиот дисплеј.
Копчето ⏲ ќе се уклучи на електронскиот дисплеј.

Напомена: во случај да сакате да изберете помошна функција , ако ЛЕД помошната функцијата не е уклучена , тоа значи да со оваа функција не се користи во програмата за перење која сте ја одбрале.

Start/Pause копче

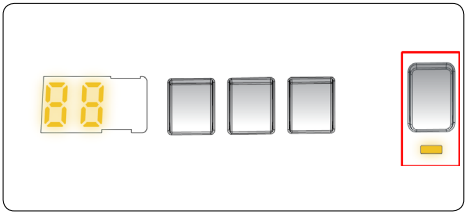

Со притискање на копчето за Start/Pause,

можете да ја почнете или паузирате избраната програма. Ако ја префрлите машината во режим на готовност, на електронскиот дисплеј ќе трепери ламбичката Старт/Пауза.

5.8 Блокада за деца

Функцијата Child Lock ви овозможува да ги заклучите копчињата така што циклусот на миење што го одбравте не може да се смени ненамерно. За да ја активирате блокада за деца, притиснете и задржете копчето 2 и 3 истовремено за најмалку 3 секунди. " CL " ќе трепка на електронскиот дисплеј 2 секунди кога ќе се активира блокада за деца.

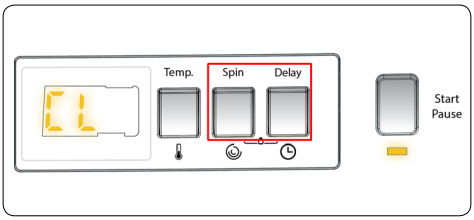

Кога ќе се притисне било кое копче кога оваа функција е активирана, на електронскиот дисплеј ќе затрепка симбол “CL” за 2 секунде.
Ако бравата е активирана, а некоја програма за перење е во тек и ако програмското копче се стави на позиција Cancel (откажи) и се избере друга програма тогаш претходно избраната програма ќе продолжи со работа онаму каде што застанала.
За деактивирање доволно е да се притиснат копчиња 2 и 3 за времетраење подолго од 3 секунди. Кога бравата е деактивирана, симбол “CL” на дисплејот ќе затрепка.

5.9 Откажување на програма

Доколку сакате да откажете програма која е во тек:

1- Завртете го тркалото на програмите на положба STOP.
2- Машината ќе запре со перење и програмата ќе биде откажана.
3- За да се ослободите од насобраната вода во машината, свртете го тркалото на било која програма.
4- Машината ќе ги изврши потребните операции на исфрлање на вода и ќе ја откаже програмата.
5- Можете да ја користите машината така што ќе изберете нова програма.

5.10 Крај на програмата

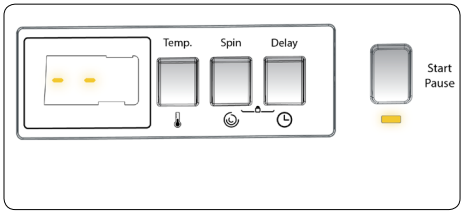

Машината ќе запре самата веднаш штом избраната програма заврши.
- На дисплејот ќе трепери “- -” за крај.
- Можете да ја отворите вратата и да ги извадите алиштата.
- Оставете ја вратата отворена за да може внатрешноста да се исуши по отстранувањето на алиштата.
- Завртете го тркалото на програмите на положба STOP.
- Исклучете ја машината од струја.
- Затворете ја славината.

Доколку сакате да откажете програма која е во тек:

1- Завртете го тркалото на програмите на положба ОТКАЖИ (OFF).

2- Машината ќе запре со перење и програмата ќе биде откажана.

3- За да се ослободите од насобраната вода во машината, свртете го тркалото на било која програма.

4- Машината ќе ги изврши потребните операции на исфрлање на вода и ќе ја откаже програмата.

5- Можете да ја користите машината така што ќе изберете нова програма.

6. ТАБЕЛА СО ПРОГРАМИ

Програм	Температура на перење (°C)	Максимален капацитет на суви алишта (кг)	Оддел за детергент	Траење на програмата (мин)	Вид на алишта / Опис
COTTON(**) 60 C°	*60 - 90 - 80 - 70	6,0	2	200	Многу валкани, ткаенини од памук и лен. (Долна облека, постелнина, чаршафи за маса, крпи (максимум 3,0 кг), навлаки итн.)
COTTON (**) 40 C°	*40 - 30 - “- -C”	6,0	2	195	Валкани, ткаенини од памук и лен. (Долна облека, постелнина, чаршафи за маса, крпи (максимум 3,0 кг), навлаки итн.)
Pre-Wash Cotton	*60 - 50 - 40 - 30 - “- -C”	6,0	1&2	164	Валкани, ткаенини од памук и лен. (Долна облека, постелнина, чаршафи за маса, крпи (максимум 3,0 кг), навлаки итн.)
ECO 20°	*20- “- -C”	3,0	2	96	Помалку валкани ткаенини од памук и лен. (Долна облека, постелнина, чаршафи за маса, крпи (максимум 2 кг), навлаки итн.)
EASY CARE Synthetics	*40 - 30 - “- -C”	3,0	2	110	Многу валкани или синтетички/мешани ткаенини. (Најлонски чорапи, кошули, блузи, панталони со синтетика итн.)
WOOL	*30 - “- -C”	2,0	2	39	Волнени алишта кои имаат ознака за машинско перење.
RINSING	*“- -C”	6,0	-	30	Доколку сакате дополнително да ги исплакнете алиштата по завршувањето на перењето, можете да ја користите оваа програма за било какви алишта.
ALLERGY SAFE	*60 - 50 - 40 - 30 - “- -C”	3,0	2	182	Детска облека
Spin/Drain	*“- -C”	6,0	-	15	Овој програм можете да го користите за било каква врста на облека ако сакате дополнителен чекор на испериваше после циклусот на перење. Можете да користите одводни програм за одвод на водата (додавате или извадете ја облеката). До посакуваната програмата за одвод, свртете го копчето на програмирање на програмата за центрифуга/ цедење. После што ја изберете “без центрифуга” ќе ви помогне помошната функција на програмата со тастерот и програмата ќе почне со работа .
SENSITIVE/HAND WASH	*30 - “- -C”	2,0	2	90	Алишта кои се препорачува да се перат на рака или осетливи алишта.
Outdoor Clothing	*30 - “- -C”	3,0	2	80	Спортска облека
Mixed	*40 - 30 - “- -C”	3,0	2	93	Извалкан памук , синтетика, текстил во боја, ленени текстил може да се перат заедно.
Jeans	*30 - “- -C”	3,0	2	96	Фармерките - Црни и темни гардероби од мешани влакна или фармерки перете ги од наопачки обрнати бидејќи често содржат фармерките многу боја и може да излезе во текот првите перења. Исплакнете ги светлите и обоените алишта во темна боја посебно.
Rapid 60’/60˚C	*60 - 50 - 40 - 30 - “- -C”	3,0	2	60	Валканиот , памучниот , обоениот и ленените текстили перете ги на 60 степени целзиусови во 60 минута.
(***) Quick 15’/30˚C	*30 - “- -C”	2,0	2	15	За кратко време со 15 минути, лесно валканите и памучните, обоените и ленени текстили ќе можете да ги исплакнете.

НАПОМЕНА: ВРЕМЕ ТРАЕЊЕТО НА ПРОГРАМАТА МОЖЕ ДА СЕ ПРОМЕНИ ВО ЗАВИСНОСТ ОД КОЛИЧИНАТА НА АЛИШТАТА, ВОДАТА, ОКОЛНАТА ТЕМПЕРАТУРА И ИЗБРАНИТЕ ДОПОЛНИТЕЛНИ ФУНКЦИИ

(*) Температурата на вода за миење на програмата е фабричка.

(**) **60 C** ° - **40 C** ° се програми на енергетски ознаки.

(***) НАПОМЕНА: Бидејќи времето на перење е кратко, потребна е помала количина детергент во споредба со другите програми.
Траењето на програмата ќе се зголеми доколку машината открие нестабилни алишта. Можете да ја отворите вратата од машината 2 минути по завршувањето на перењето. (Овие 2 минути не се вклучени во траењето на перењето.)

ПОГЛАВЈЕ 7: ЧИСТЕЊЕ И ОДРЖУВАЊЕ НА ВАШАТА МАШИНА (Предупредување) ⚠

Исклучете ја машината од струја пред да ја одржувате или чистите.

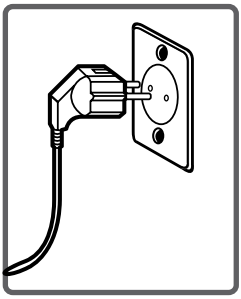

Затворете ја славината за вода пред да ја чистите и одржувате машината.

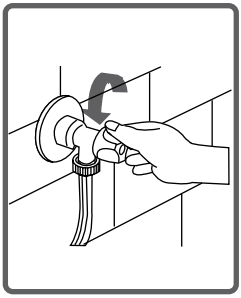

ВНИМАНИЕ: Деловите на вашата машина може да се оштетат доколку користите средства за чистење со растворувачи.

Затоа не користете средства за чистење со растворувачи.

ПОГЛАВЈЕ 7: ЧИСТЕЊЕ И ОДРЖУВАЊЕ НА ВАШАТА МАШИНА (Филтри на цревото за доток на вода)

На обата краја од доводното црево за вода на машината има филтри кои ја спречуваат нечистотијата и други туѓи тела да навлезат во машината.
Доколку машината не прима доволно вода и покрај тоа што славината е отворена, треба да ги исчистите овие филтри.
(Се препорачува да го чистите филтерот на помпата на секои два месеци.)

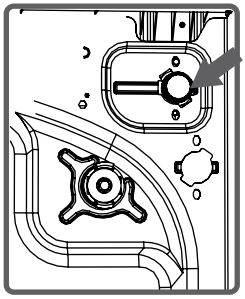

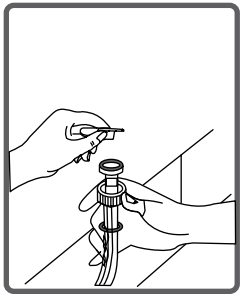

- Откачете ги доводните црева.
- Извадете ги филтрите од страната на доводниот вентил со помош на клешта и потоа исчеткајте ги и измијте ги.
- Извадете ги со рака филтрите од страната кон славината и исчистете ги.
- Откако сте ги исчистиле, вратете ги назад.

ВНИМАНИЕ:
Филтрите на вентилот за довод може да се затнат при загадена вода или недостаток на соодветно одржување па вентилот може да се расипе, што ќе доведе водата постојано да тече во машината.

Дефектите кои би настанале поради овие причини не се покриени со гаранцијата.

ПОГЛАВЈЕ 7: ЧИСТЕЊЕ И ОДРЖУВАЊЕ НА ВАШАТА МАШИНА (Филтер на помпата)

Во машината има систем на филтри кој ги спречува влакната останати од алиштата и малите предмети да влезат во помпата за време на исфрлањето на водата по завршувањето на перењето, што го продолжува животот на помпата. Се препорачува да го чистите филтерот на помпата на секои два месеци. За да го исчистите филтерот на помпата:

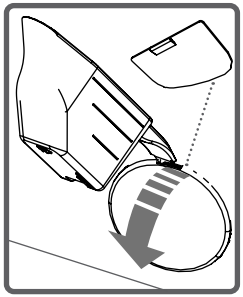

• За да го отворите капакот на помпата, можете да ја употребите лопатката за детергент (*) или плочката за течен детергент.

• Поставете го крајот на пластичниот дел во процепот на капакот на помпата и турнете го назад. Така ќе го отворите капакот.

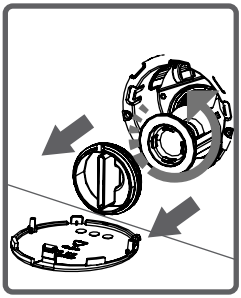

• Пред да го отворите капакот на филтерот, пред него поставете некој сад за да ја спречите останатата вода да истече на подот.

• Ослободете го филтерот со вртење на лево и потоа испразнете ја водата.

Напомена: Можеби ќе треба неколкупати да го испразните садот за собирање на водата, во зависност од количината на останата вода.

(*) Спецификациите на машината може да се разликуваат во зависност од купениот производ.

ПОГЛАВЈЕ 7: ЧИСТЕЊЕ И ОДРЖУВАЊЕ НА ВАШАТА МАШИНА (Филтер на помпата)

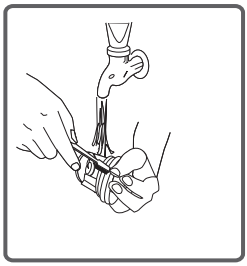

• Исчистете ги материите од филтерот со четка.

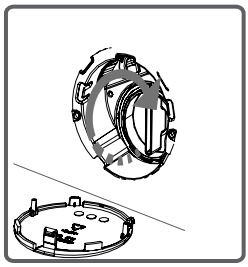

• После чистењето, поставете го капакот на филтерот и притегнете го со вртење на десно.

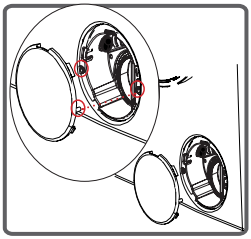

• При затворање на капакот на помпата, уверете се дека деловите од внатрешната страна на капакот соодветствуваат на дупките на предната страна.

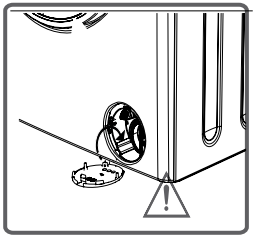

• Поставете го капакот на помпата во обратен редослед од тоа како го извадивте.

ПРЕДУПРЕДУВАЊЕ!
Водата во помпата може да биде жешка, почекајте да се излади.

ПОГЛАВЈЕ 7: ЧИСТЕЊЕ И ОДРЖУВАЊЕ НА ВАШАТА МАШИНА (Фиока за детергент)

Со тек на времето вашите детергенти може да создадат остаток во фиоката и во куќиштето на детергентот.
За да го исчистите талогот, од време на време извадете ја фиоката за детергент. Се препорачува да го чистите филтерот на помпата на секои два месеци.
За да ја извадите фиоката за детергент:

• Извлечете ја фиоката до крај.

• Продолжете да тргате со притискање на подолуприкажаното место и потоа извадете ја фиоката.

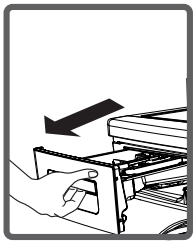
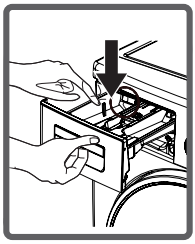
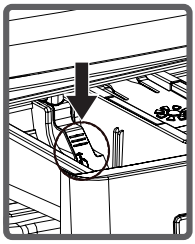

• Исплакнете ја со четка.

• Соберете го талогот од куќиштето на фиоката без тие да паднат во машината.

• Откако ќе ја исушите фиоката со крпа или сува ткаенина, вратете ја наместо.

• Немојте да ја миете фиоката во машина за садови. ⚠

Уред за течен детергент (*)

Извадете го уредот за течен детергент за да го измиете и да го одржувате како што е покажано на сликата и добро исчистете ги остатоците од детергент. Вратете го уредот на место. Уверете се дека внатре не останале остатоци.

(*) Спецификациите на машината може да се разликуваат во зависност од купениот производ.

ПОГЛАВЈЕ 8: ЗАПИРАЧ НА ИСТЕКУВАЊЕ/ТЕЛО/ БАРАБАН

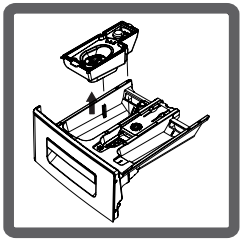

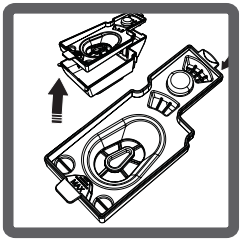

Затка против истекување

Извадете ја фиоката за детергент. Извадете ја затката против истекување и целосно исчистете ги остатоците од омекнувачот. После чистењето вратете ја затката. Проверете дали правилно е поставена.

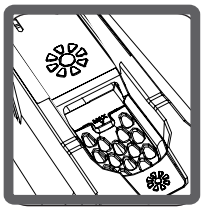

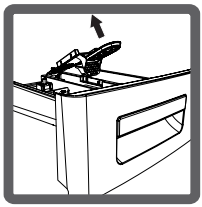

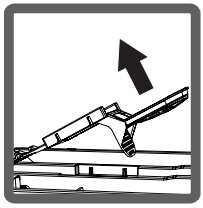

Тело

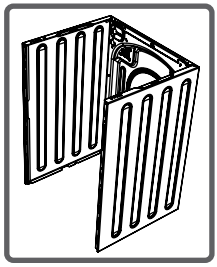

Чистете ја надворешноста на телото на машината со млака вода и незапаливи средства за чистење кои нема да го изгребат. После плакнење со малку вода, исушете го со сува и мека крпа.

Барабан

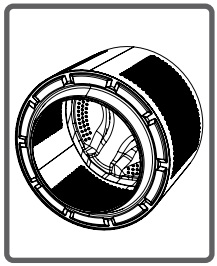

Не оставајте метални предмети како на пример игли, спојалици, монети итн. Во машината. Овие предмети доведуваат до флеки од ‘рѓа во барабанот. За да ги исчистите тие флеки, користете средство без хлор и следете ги упатствата на производителот на средството. Никогаш немојте да користите челична жица или тврди предмети за да ги чистите флеките од ‘рѓа.

ПОГЛАВЈЕ 9: РЕШАВАЊЕ НА ПРОБЛЕМИ

Сите поправки на машината треба да се извршат од страна на авторизиран сервис. Доколку вашата машина бара поправка или ако не можете да го отстраните дефектот со помош на доставената информација, направете вака:

• Исклучете ја машината од струја.
• Затворете ја славината.

ДЕФЕКТ	МОЖНА ПРИЧИНА	РЕШАВАЊЕ НА ПРОБЛЕМИ
Машината не почнува.	Не е вклучена во струја.	Plug it.
	Прегорен осигурувач.	Replace the fuses.
	Нема струја.	Check mains power.
	Не е притиснато копчето за Почеток/Пауза.	Press on Start/ Pause button.
	Тркалото за програми е на позиција стоп.	Switch the programme button to the desired position.
	Вратата на машината не е целосно затворена.	Close the machine door.
Машината не прима вода.	Славината за вода е затворена.	Turn your faucet on.
	Доводното црево за вода може да е свиткано.	Check water inlet hose and untwist.
	Затнато црево за довод на вода.	Clean water inlet hose filters. (*)
	Филтерот на вентилот за довод на вода е затнат.	Clean the valve inlet filters. (*)
	Вратата на машината не е целосно затворена.	Close the machine door.

(*) Видете го делот за одржување и чистење на машината.

ПОГЛАВЈЕ 9: РЕШАВАЊЕ НА ПРОБЛЕМИ

ДЕФЕКТ	МОЖНА ПРИЧИНА	РЕШАВАЊЕ НА ПРОБЛЕМИ
Машината не исфрла вода.	Одводното црево е затнато или свиткано.	Проверете го одводното црево, па или исчистете го или одвиткајте го.
	Филтерот на помпата е затнат.	Исчистете го филтерот на помпата. (*)
	Алиштата не се правилно распоредени во машината.	Распоредете ги алиштата рамномерно во машината.
Машината вибрира.	Стапалата на машината не се правилно наместени.	Прилагодете ги стапалата на машината. (**)
	Безбедносните потпори за транспорт не се отстранети.	Извадете ги безбедносните потпори. (**)
	Помала количина на алишта во уреодт.	Ова нема да ја блокира работата на машината.
	Машината е преполна со алишта или алиштата се нерамномерно поставени.	Спречете го потпирањето на машината врз тврди површини.
	Машината лежи на тврда подлога.	Спречете го потпирањето на машината врз тврди површини.

(*) Видете го делот за одржување и чистење на машината.
(**) Видете го делот за поставување на машината.

ПОГЛАВЈЕ 9: РЕШАВАЊЕ НА ПРОБЛЕМИ

ДЕФЕКТ	МОЖНА ПРИЧИНА	РЕШАВАЊЕ НА ПРОБЛЕМИ
Во фиоката за детергент се создава премногу пења.	Поставено премногу детергент.	Притиснете на копчето Старт/Пауза. За да ја отстраните пената, помешајте лажица омекнувач со пола литар вода и турете го во фиоката за детергентот. По 5-10 минути повторно притиснете на копчето Старт/Пауза. При следното перење прилагодете ја дозата на детергентот.
	Искористен погрешен детергент.	Користете детергенти наменети за автоматски машини за перење.
Незадоволувачки резултати од перењето.	Валканоста на алиштата не соодветствува на избраната програма.	Изберете програма соодветна на степенот на валканост на вашите алишта. (Видете ја табелата со програми)
	Недоволна количина на детергент.	Прилагодете ја количината на детергентот соодветно на степенот на валканост на вашите алишта
	Поставени алишта над максималниот капацитет на машината.	Наполнете ја машината со алишта кои не го пречекоруваат максималниот капацитет на машината.

ПОГЛАВЈЕ 9: РЕШАВАЊЕ НА ПРОБЛЕМИ

ДЕФЕКТ	МОЖНА ПРИЧИНА	РЕШАВАЊЕ НА ПРОБЛЕМИ
Незадоволувачки резултати од перењето.	Многу тврда вода. (Загадена, варовникова вода итн.)	Прилагодете ја количината на детергент соодветно на упатствата на неговиот производител.
	Алиштата не се хомогено распоредени во машината.	Рамномерно и правилно распоредете ги алиштата во машината.
Штом машината се наполни со вода, таа веднаш бива испразнета.	Крајот на одводното црево се најдува прениско за машината.	Поставете го одводното црево на соодветна висина. (**)
За време на перење во барабанот не се појавува вода.	Нема дефект. Водата е во делот од барабанот кој не се гледа.	———
Алиштата имаат остатоци од детергент на нив.	Нерастворливите честички од некои детергенти може да се закачат на вашите алишта и да изгледаат како бели точки.	Изберете дополнително плакнење со програмата „Плакнење“ или пак исчеткајте ги алиштата откако ќе се исушат.
На алиштата има сиви дамки.	Причината може да биде масло, крем или масти.	При следното перење користете ја максималната количина детергент препорачана од производителот.

(**) Видете го делот за поставување на машината.

ДЕФЕКТ	МОЖНА ПРИЧИНА	РЕШАВАЊЕ НА ПРОБЛЕМИ
Центрифугирањето го нема или е направено многу доцна.	Нема дефект. Активиран е системот за контрола на небалансирано полнење.	Системот за контрола на небалансирано полнење ќе се обиде рамномерно да ги распореди алиштата. Цедењето ќе почне по распоредувањето на алиштата. Следниот пат поставете ги алиштата рамномерно и балансирано.

ПОГЛАВЈЕ 10: АВТОМАТСКИ ИЗВЕСТУВАЊА ЗА ГРЕШКИ И ШТО ТРЕБА ДА НАПРАВИТЕ

Your machine is equipped with the systems which are capable of both taking necessary precautions and warning you in case of any breakdown by means of continuous self-checking during washing operations.

TROUBLE CODE	POSSIBLE FAULT	ШТО ДА СЕ ПРАВИ
E01	The door of your machine is left open.	Затворете ја вратата. Ако машината повторно дава грешка, исклучете ја, исклучете ја од струјното коло и веднаш контактирајте го најблискиот овластен сервис.
E02	Притисокот на водата или нивото на вода внатре во машината е ниско.	Отворете ја славината. Дотокот на вода можеби е прекинат. Ако се уште постои проблемот, вашата машина ќе престане со работа автоматски. Исклучете ја машината, затворете ја славината и контактирајте го најблискиот авторизиран сервис.
E03	Помпата е погрешна или пак филтерот од помпата е затнат или помпата не е поврзана како што треба со електричното коло/	Исчистете го филтерот на помпата. Ако проблемот се уште постои, контактирајте го најблискиот авторизиран сервис. (*)
E04	Машината има преголемо количество на вода.	Машината сама ќе се испразни. Веднаш после празнењето, изгасете ја машината и исклучете ја од струја. Затворете ја славината и контактирајте го најблискиот авторизиран сервис.

(*) Видете го делот за одржување и чистење на машината.

ОПИС НА ЕНЕРГЕТСКАТА ОЗНАКА И ЗАШТЕДА НА ЕНЕРГИЈА

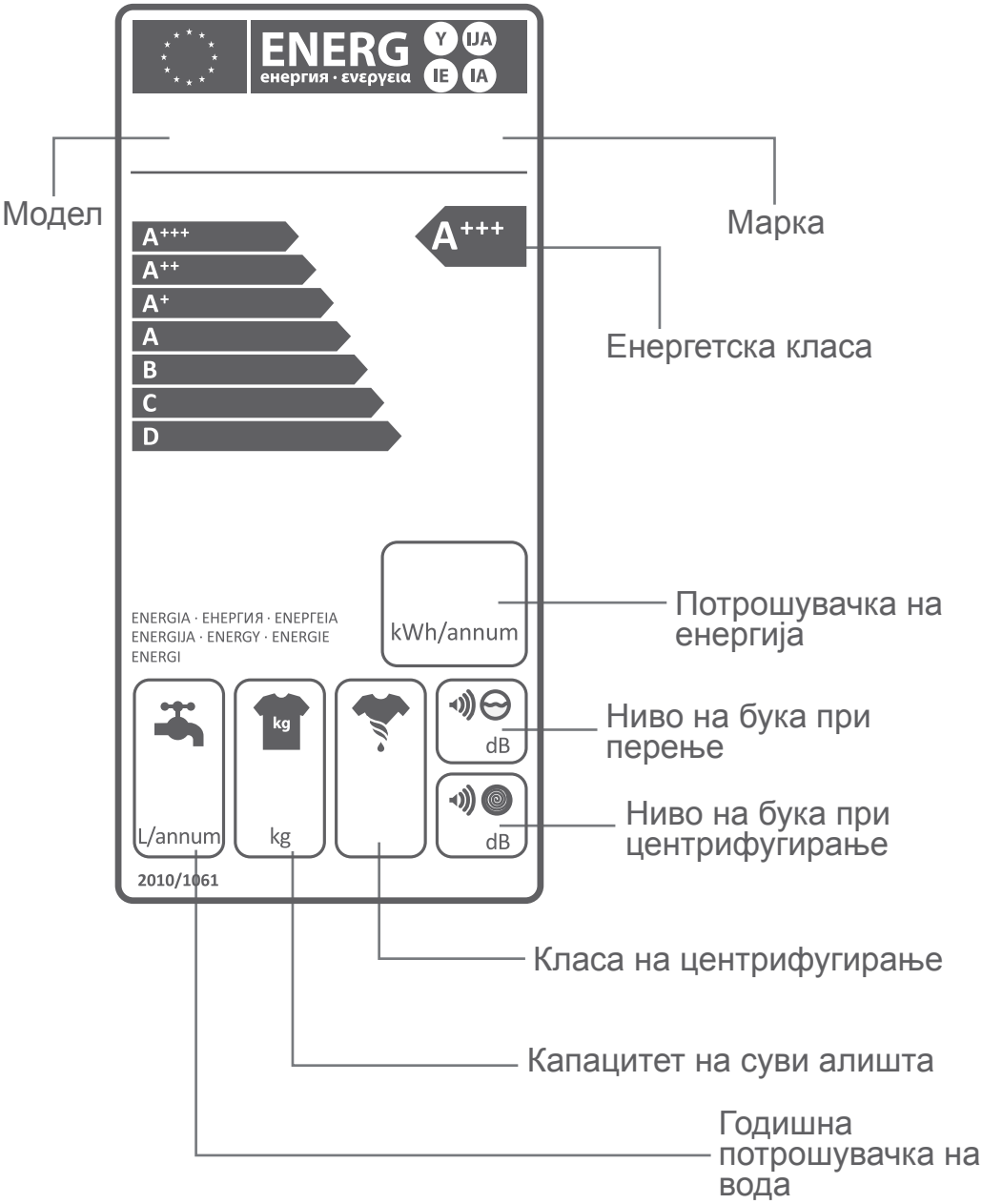

ОПИС НА ЕНЕРГЕТСКАТА ОЗНАКА И ЗАШТЕДА НА ЕНЕРГИЈА

Потрошувачката на вода и енергија може да варираат во зависност од притисокот, тврдината и температурата на водата, температурата на околината, количината на алишта, избраните дополнителни функции и флуктуациите на напонот. Потрошувачката на вода и енергија ќе ја намали: користењето на машината со капацитет на алишта препорачан за секоја една од програмите; перењето на малку валканите или секојдневните алишта во кратки програми; одржувањето и чистењето на машината од време на време; користењето на машината во интервалите препорачани од доставувачот на електрична енергија.

ИСФРЛАЊЕ НА СТАРАТА МАШИНА

Овој симбол на производот или на кутијата покажува дека производот не треба да се исфрли како обично домашно ѓубре. Наместо тоа, треба да се однесе до соодветно место за рециклирање на електричен и електронски отпад.
Со тоа што ќе се погрижите овој производ правилно да биде уништен, вие ќе придонесете во избегнувањето на потенцијалните негативни влијанија на околината и човековото здравје, кои може да се појавата како резултат на погрешно отстранување на отпадот.
Рециклирањето помага да се зачуваат природните ресурси.
За повеќе информации во врска со рециклирањето на овој производ, обратете се до локалните власти, службата за отпад или продавницата од каде што сте го купиле производот.

SVN

NAVODILA ZA UPORABO **PRALNI STROJ WM1260 YT**

VSEBINA

1. POGLAVJE: PRED UPORABO NAPRAVE

- Pravilna uporaba 4-5
- Splošna opozorila 6-7-8-9
- Varnostna opozorila 10-11-12-13-14-15
- Embalaža in okolje 16
- Informacije o varčevanju 17

2. POGLAVJE: PREGLED NAPRAVE .....

- Zunanjost 18-19
- Specifikacije 20

3. POGLAVJE: NAMESTITEV

- Odstranitev transportnih vijakov 21-22
- Nastavitev prilagodljivih nogic 23-24-25
- Električne povezave 26
- Priključitev na dovod vode 27-28
- Povezava odtoka vode 29

4. POGLAVJE: PREDSTAVITEV UPRAVLJALNE PLOŠČE 30

- Predalček za pralno sredstvo 31-32
- Programski gumb 33
- Digitalni zaslon 34-35

VSEBINA

5. POGLAVJE: PREDPRIPRAVA ZA PRANJE

- Ločevanje perila 36-37
- Vstavljanje perila v pralni stroj 38
- Dodajanje pralnega sredstva v pralni stroj 39
- Delovanje pralnega stroja 40-41-42
- Dodatne funkcije 43-44-45-46-47-48-49-50-51-52-53
- Varnostno zaklepanje 55
- Preklic programa 56
- Zaključni programi 57

6. POGLAVJE: SEZNAM PROGRAMOV 58-59-60-61-62-63-64-65

7. POGLAVJE: VZDRŽEVANJE IN ČIŠČENJE PRALNEGA STROJA

- Opozorilo 66
- Filtri dovodne vode 67
- Filter črpalke 68-69
- Priprava na tekoče pralno sredstvo 70

8. POGLAVJE: POKROVČEK ČEPA ZA MEHČALEC/OHIŠJE/BOBEN 71

9. POGLAVJE: ODPRAVLJANJE TEŽAV 72-73-74-75-76

10. POGLAVJE: SAMODEJNA OPOZORILA O NAPAKAH IN UKREPI 77

11. POGLAVJE: PRAKTIČNE INFORMACIJE 78-79-80-81

- **Branje energijskih oznak in varčevanje z energijo** 82-83
- **Odlaganje odsluženega pralnega stroja** 84

Delovna napetost/frekvenca:
(V/Hz) (220-240) V~/50Hz;
Skupni tok (A): 10
Vodni tlak (Mpa)
Maksimum: 1 Mpa / Minimum: 0,1 Mpa
Skupna moč (W): 2100
Največja količina perila (pranje) (kg): 6

Stroja ne postavite na preprogo ali takšna tla, ki bodo onemogočila prezračevanje od spodaj.

-Ta stroj ne smejo uporabljati osebe (tudi otroci) s psihičnimi, senzoričnimi ali duševnimi motnjami in ne neusposobljene ali neizkušene osebe, če jih ne nadzoruje osebe, odgovorna za njihovo varnost ali posredovanje ustreznih navodil za uporabo proizvoda. Otroci morajo biti pod nadzorom, da se ne igrajo z napravo.

-Za zamenjavo pri okvarah napajalnega kabla pokličite najbližji pooblaščeni servis.

-Med povezovanjem cevi za dovod vode uporabljajte le nove cevi za dovod vode, ki so dobavljene skupaj s strojem. Nikoli

ne uporabljajte starih, uporabljenih ali poškodovanih cevi za dovod vode.

-Ta stroj smejo uporabljati otroci, starejši od 8 let, in osebe s psihičnimi, senzoričnimi ali duševnimi motnjami in neusposobljene ali neizkušene osebe, če so pod nadzorom ali če so prejele navodila za uporabo proizvoda na varen način in razumejo vpletene nevarnosti.

-Otroci se ne smejo igrati z napravo.

-Čiščenja in vzdrževanja ne smejo opravljati otroci brez nadzora.

1. POGLAVJE: PRED UPORABO NAPRAVE (PRAVILNA UPORABA)

• Nedvomno preberite navodilo za uporabo.

• Vaš pralni stroj je zasnovan za domačo uporabo. V primeru komercialne uporabe je garancija izničena.

• Vaši hišni ljubljenčki naj se ne gibajo v okolici pralnega stroja.

• Pred namestitvijo preverite embalažo pralnega stroja in njegove zunanje površine. Ne uporabljajte poškodovanih strojev ali strojev z odprto embalažo.

• Naprava ni namenjena uporabi s strani oseb (vključno z otroki) z zmanjšanimi fizičnimi, senzoričnimi in duševnimi sposobnostmi, ali brez izkušenj in znanja, razen če jih je o uporabi naprave poučila oseba, ki je odgovorna za njihovo varnost. Nadzorujte otroke, da se ne igrajo z napravo.

1. POGLAVJE: PRED UPORABO NAPRAVE (PRAVILNA UPORABA)

• S pralnim strojem perite le perilo, ki ga je proizvajalec navedel kot ustrezno za pranje.

• Pred zagonom pralnega stroja odstranite 4 vijake za prevoz in gumijaste podstavke z zadnje strani pralnega stroja. Če ne odstranite vijakov, lahko to povzroči močne vibracije, hrup in okvaro izdelka (kar izniči garancijo).

• Garancija pralnega stroja ne pokriva okvar zaradi zunanjih faktorjev (pesticidi, požar ipd.).

• Teh navodil za uporabo ne zavrzite, ampak shranite za bodočo uporabo. Morda jih boste rabili vi, ali pa kdo drug.

Opomba: Mehanske specifikacije se lahko spremenijo glede na kupljen izdelek.

• Potrebna temperatura okolja za optimalno delovanje vašega pralnega stroja je 15-25 °C.

• Zamrznjene cevi se lahko pretrgajo in eksplodirajo. V območjih s temperaturo pod lediščem lahko to ogrozi varno delovanje elektronske kartice.

• Zagotoviti morate, da oblačila za pranje v žepih nimajo tujih snovi (žebljev, igel, kovancev, vžigalnikov, vžigalic, sponk ipd.). Te snovi lahko poškodujejo vaš pralni stroj.

• Priporočamo, da prvo pranje opravite s programom Bombaž 90˚ brez perila in vstavite ½ pralnega sredstva v 2. predel predalčka za pralno sredstvo.

• Ker pralno sredstvo ali mehčalec, ki je bil dlje časa izpostavljen zraku, lahko pusti usedline, ju nalijte v predalček za pralno sredstvo pred vsakim pranjem.

• Priporočamo, da izklopite pralni stroj in zaprete dovod vode, če ga ne boste uporabljali dlje časa.
Če pustite vrata pralnega stroja odprta, bo to preprečilo tvorjenje vonjav zaradi nabiranja vlage.

• V pralnem stroju lahko ostane nekaj vode zaradi postopkov preverjanja kakovosti.
To ne more poškodovati vašega pralnega stroja.

• Ne pozabite, da je embalaža pralnega stroja lahko škodljiva za otroke. Hranite embalažo na mestih, kjer jih otroci ne morejo doseči ali pa jih ustrezno odstranite.

• Manjši deli, najdeni v delu z dokumenti, naj ne pridejo v bližino otrok.

• Programe predpranja uporabite le za zelo umazano perilo.

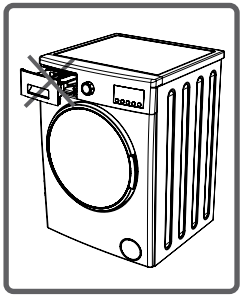

- Nikoli ne odpirajte predalčka za pralno sredstvo, medtem ko naprava obratuje.

- V primeru kakršne koli okvare najprej odklopite napravo in nato še vodo. Ne popravljajte je sami, temveč stopite v stik s pooblaščenim servisnim zastopnikom.

- Količina perila za pranje naj ne presega največje določene količine.

- Nikoli ne odpirajte vrat na silo, ko pralni stroj deluje.

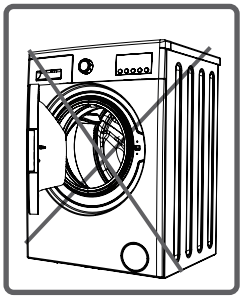

- Upoštevajte napotke proizvajalca pralnega sredstva/mehčalca glede uporabe mehčalca ali podobnih sredstev v pralnem stroju.

- Pralni stroj namestite v prostor, kjer se lahko vratca popolnoma odprejo. (Ne postavljajte ga v prostor, kjer to ni mogoče.)

- Pralni stroj postavite na lokacije, kjer je mogoče popolno prezračevanje in zrak lahko prosto kroži.

Ta opozorila morate prebrati, saj tako lahko sebe in vaše najbližje zavarujete pred smrtnimi poškodbami in tveganji.

NEVARNOST OPEKLIN!

Med odvajanjem vode se ne dotikajte odtočne cevi, saj se lahko pralni stroj med obratovanjem močno segreje.

NEVARNOST SMRTI ZARADI ELEKTRIČNEGA TOKA!

- Ne uporabljajte več vtičnic ali podaljševalnih kablov.

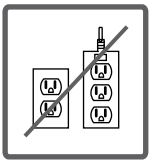

- Ne uporabljajte poškodovanih vtičnic.

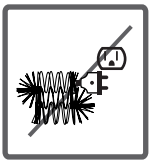

- Pri izklopu nikoli ne potegnite za kabel – vedno primite za vtič.

- Pri priklopu/izklopu kabla ne smete imeti mokrih rok!

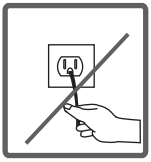

- Ne dotikajte se pralnega stroja z mokrimi rokami ali nogami.

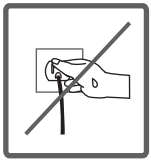

- Če pride do okvare napajalnega kabla, pokličite najbližji pooblaščeni servis za zamenjavo.

Nevarnost poplave!

- Preden odtočno cev pustite v lijaku, preverite hitrost odtekanja vode.
- Poskrbite za to, da cev ne bo mogla zdrsniti.
- Nepravilno postavljena cev lahko močno odskoči. Odstranite čep v lijaku.

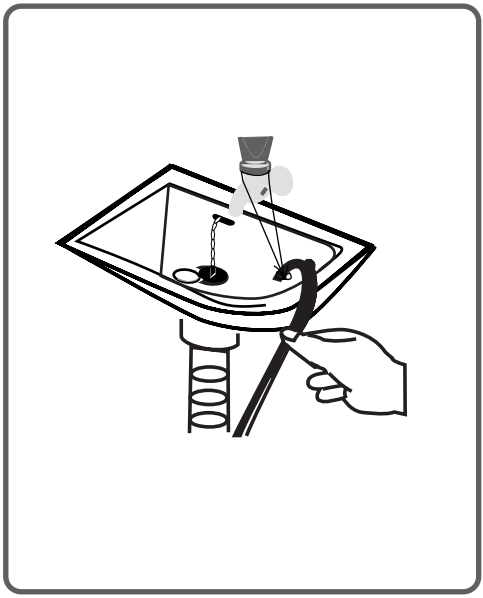

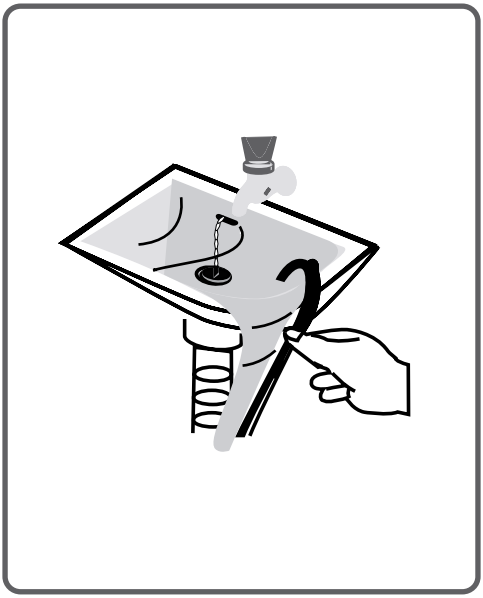

Nevarnost ognja!

- V bližini pralnega stroja ne puščajte vnetljivih tekočin.

- Žveplo v odstranjevalcih barv lahko povzroči korozijo. Zato nikoli ne uporabljajte tovrstnih materialov s pralnim strojem.

- Nikoli ne uporabljajte izdelkov, ki vsebujejo topila v vašem pralnem stroju.

- Odstranite vse predmete iz vaših žepov pred pranjem (bucike, sponke, vžigalnike, vžigalice ipd.).

Lahko nastopi nevarnost ognja ali eksplozije.

Tveganje padca in poškodbe!

• Ne plezajte po pralnem stroju. Zgornji del stroja se lahko polomi in povzroči poškodbe.

• Med namestitvijo počistite za cevmi, kablom in embalažo, saj se lahko sicer spotaknete in poškodujete.

• Ne obračajte pralnega stroja na stran ali na glavo.

• Pralnega stroja ne dvigujte tako, da ga primete za štrleče dele (predalček za pralno sredstvo, vrata). Ti deli se lahko polomijo in vas poškodujejo.

• Če po namestitvi vašega pralnega stroja niste ustrezno shranili materialov, kot so cevi in kabli, se lahko spotaknete in poškodujete.

Pri prenašanju pralnega stroja morata sodelovati vsaj 2 osebi.

Varnost otrok!

• Otrok ne puščajte blizu pralnega stroja brez nadzora, saj se lahko zataknejo in lahko nastopi tveganje za smrt.

• Med delovanjem stroja se lahko steklo na vratih in ostale površine izredno segrejejo, zato lahko zlasti dotikanje stroja poškoduje kožo otrok.

• Embalaža naj ne pride v stik z otroki.

• V primeru zaužitja pralnega sredstva in materialov za vzdrževanje lahko pride do zastrupitve in v primeru stika do draženja oči ali kože. Čistilna sredstva naj ne pridejo v stik z otroki.

Odstranjevanje embalaže

Embalaža ščiti vaš pralni stroj pred možnimi transportnimi poškodbami. Embalažni materiali so okolju prijazni, saj so razgradljivi. Razgradljivi materiali prihranijo neobdelan material in zmanjšajo količino odpadnih snovi.

Odlaganje odsluženega pralnega stroja

Stare električne ali elektronske naprave lahko še vedno vsebujejo uporabljive dele.
Zato starih naprav, ki jih ne uporabljate več, nikoli ne odvrzite v običajne smeti.

Dele teh naprav odnesite v ustrezne zbirne centre, kjer jih bodo pripravili za ponovno uporabo.

Zaradi varnosti otrok zagotovite, da bodo stare naprave hranjene na ustreznih mestih, dokler jih ne odnesete iz hiše.

Nekaj pomembnih informacij za bolj učinkovito delovanje pralnega stroja:

• Količina perila za pranje naj ne presega največje določene količine.
Tako bo pralni stroj deloval v načinu varčevanja z energijo.

• Neuporaba funkcije predpranja za perilo, ki ni zelo umazano, bo prihranila elektriko in vodo.

2. TEHNIČNE SPECIFIKACIJE

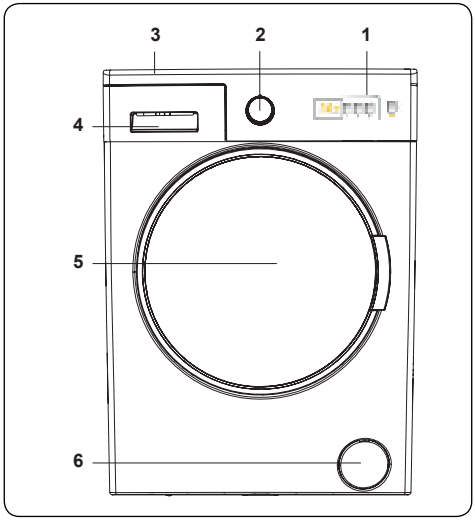

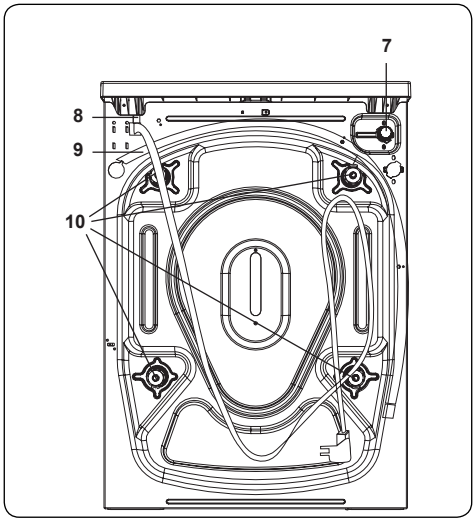

2.1 Splošni izgled

1. Elektronski zaslon
2. Programski gumb
3. Zgornji del
4. Predalček za pralno sredstvo
5. Boben
6. Pokrov filtra črpalke
7. Ventil dovoda voda
8. Napajalni kabel
9. Odtočna cev
10. Varnostni transportni vijak

2.2 Tehnične specifikacije

Obratovalna napetost/ frekvenca (V/Hz)	(220-240) V~/50Hz
Skupni tok (A)	10
Pritisak vode (Mpa)	Maximum: 1 Mpa Minimum : 0.1 Mpa
Skupna moč (W)	2100
Največja kapaciteta su-hega perila (kg)	6
Hitrost centrifugiranja (rev/min)	1200
Število programov	15
Dimenzije (mm) Visina Širina Globina(mm)	 845 597 497

3. POGLAVJE: NAMESTITEV
ODSTRANITEV TRANSPORTNIH VIJAKOV

Pred zagonom pralnega stroja odstranite 4 vijake za prevoz in gumijaste podstavke z zadnje strani pralnega stroja. Če ne odstranite vijakov, lahko to povzroči močne vibracije, hrup in okvaro izdelka (kar izniči garancijo).

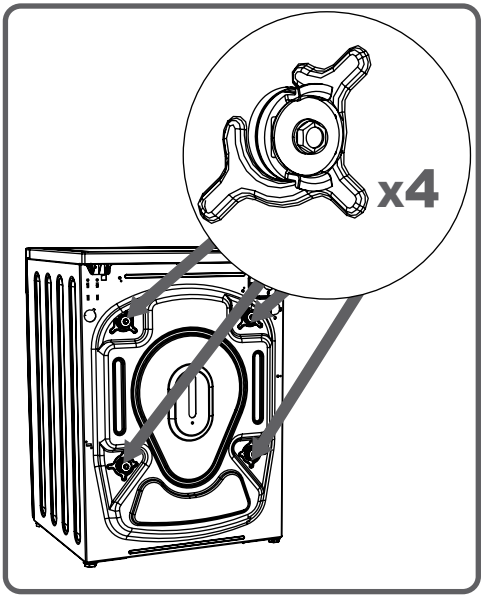

Zaradi tega varnostne transportne vijake sprostite tako, da jih z ustreznim izvijačem obrnete v nasprotni smeri urnega kazalca.

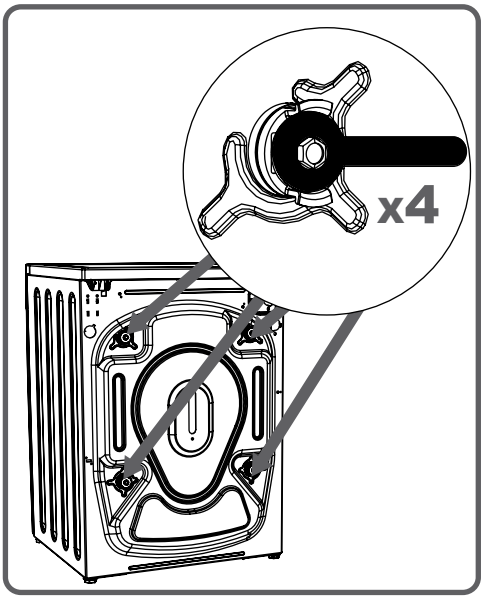

3. POGLAVJE: NAMESTITEV
ODSTRANITEV TRANSPORTNIH VIJAKOV

Transportne vijake odstranite tako, da jih izvlečete.

Na mesto, kjer ste odstranili transportne vijake, namestite plastične čepe iz vrečke s pripomočki.

Varnostne transportne vijake shranite v primeru prevažanja.

OPOMBA: Pred prvo uporabo morate nujno odstraniti transportne vijake.
V nasprotnem primeru za vse napake, ki izvirajo iz delovanja z nameščenimi transportnimi vijaki, garancija ne velja.

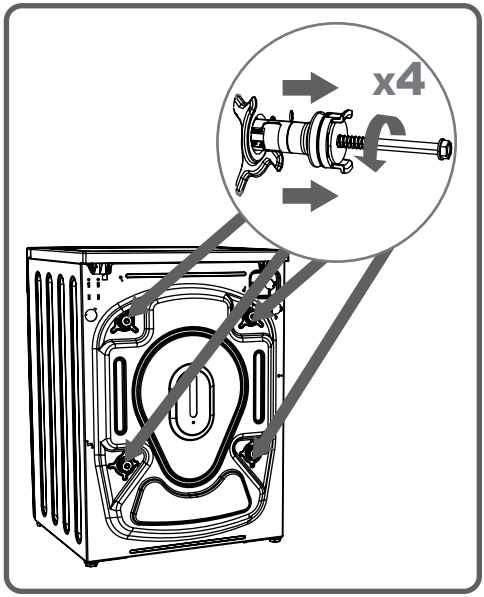

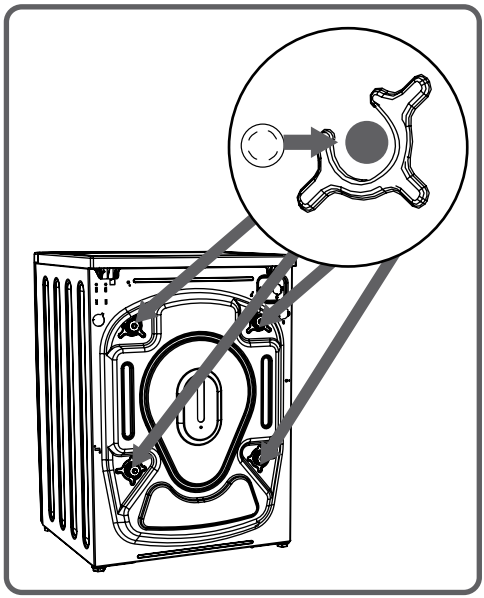

Nastavitev prilagodljivih nogic

• Pralnega stroja ne namestite na preprogo ali podobno podlago, ki ne omogoča prezračevanja spodnjega dela stroja.

• Da zagotovite tiho delovanje pralnega stroja brez vibracij ga postavite na trdno in nedrsečo podlago.

• Z nogicami lahko uskladite ravnotežje pralnega stroja.

• Sprostite plastično prilagoditveno matico.

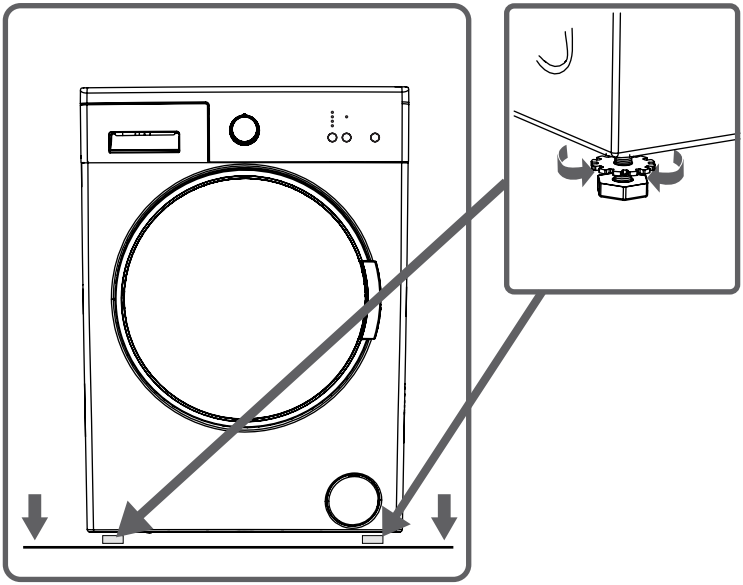

3. POGLAVJE: NAMESTITEV (NASTAVITEV PRILAGODLJIVIH NOGIC)

• Z obračanjem prilagodite nogice.

• Ko vzpostavite ravnotežje, znova stisnite plastično prilagoditveno matico navzgor.

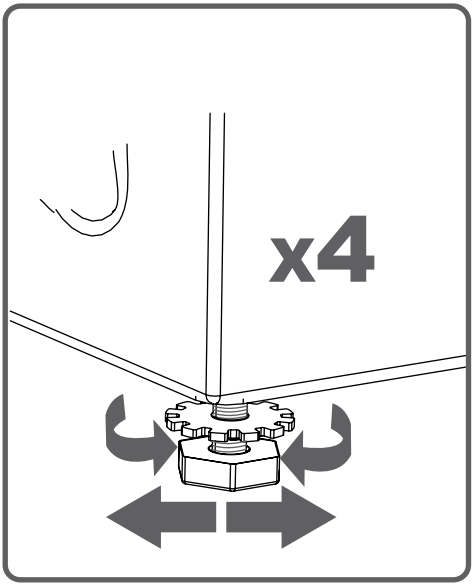

3. POGLAVJE: NAMESTITEV (NASTAVITEV PRILAGODLJIVIH NOGIC)

• Pod pralni stroj nikoli ne postavljajte kartona, lesa ali podobnih materialov, če želite izničiti motnje na podlagi.

• Ko čistite podlago, na kateri stoji vaš pralni stroj, pazite na ravnotežje nogic.

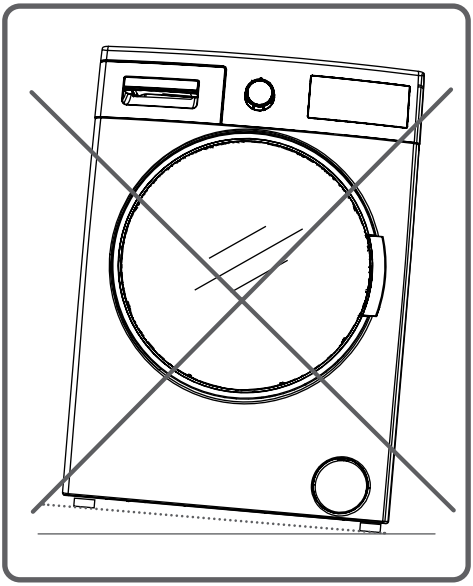

3. POGLAVJE: NAMESTITEV (ELEKTRIČNE POVEZAVE)

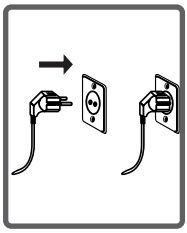

• Vaš pralni stroj deluje pri 220-240 V in 50 Hz.

• Glavni napajalni kabel pralnega stroja je opremljen s specifičnim ozemljenim vtičem, ki ga morate vedno vstaviti v ozemljeno vtičnico (10 amperov). Trenutna vrednost varovalke mora biti 10 amperov.

Trenutna vrednost varovalke za povezano napajanje mora biti prav tako 10 amperov. Če nimate tovrstnega vtiča in varovalke, naj vam to uredi usposobljen električar.

• Ne prevzemamo odgovornosti za škodo zaradi neozemljene uporabe.

OPOMBA: Delovanje pralnega stroja pri nizki napetosti bo skrajšalo življenjsko dobo vašega stroja in omejilo zmogljivost.

3. POGLAVJE: NAMESTITEV (PRIKLJUČITEV NA DOVOD VODE)

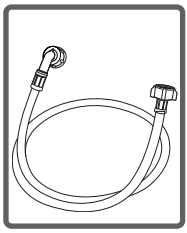

• Vaš pralni stroj ima lahko en dovod (hladno) ali dva (hladno/vroče), odvisno od specifikacij.
Cev z belim čepom priključite na dovod hladne vode in cev z rdečim čepom na dovod vroče vode (pri strojih z 2 dovodoma).

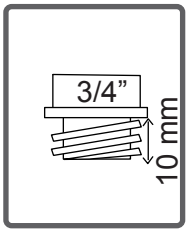

• Da preprečite puščanje vode na stičiščih, sta na voljo 1 ali 2 matici v pakiranju za cevi (pri strojih z 2 dovodoma).
Te matice namestite na konce novih dovodnih cev na strani pipe.

• Nove dovodne cevi montirajte na ¾ ˝ privito cev.

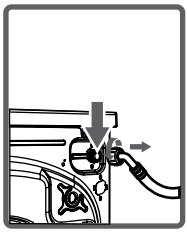

• Konec belega kolena dovodnih cevi povežite z belim dovodnim ventilom za vodo na zadnji strani pralnega stroja in konec rdečega kolena z rdečim (pri strojih z dvojnim dovodom).
Zategnite plastične dele spojev z roko.
Če niste prepričani, naj priključitev raje opravi usposobljen vodovodni inštalater.

• Vodni pretok s pritiskom 0,1-1 Mpa bo omogočil bolj učinkovito delovanje stroja. (Pritisk 0,1 Mpa pomeni, da vsako minuto skozi povsem odprto pipo preteče več kot 8 litrov vode.)

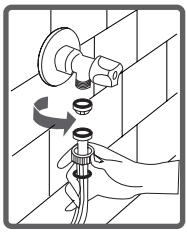

• Zagotovite, da stične točke ne puščajo, tako da po priključitvi popolnoma zaprete pipo.

3. POGLAVJE: NAMESTITEV (PRIKLJUČITEV NA DOVOD VODE)

• Prepričajte se, da nove dovodne cevi niso ukrivljene, zlomljene, strte in drugačnih dimenzij.

• Če ima vaš pralni stroj dva dovoda vroče vode, je najvišja temperatura vode lahko 70 °C.

Opomba: Pri priključevanju dovoda na pralni stroj uporabljajte le nove dovodne cevi, priložene pralnemu stroju.
Nikoli ne uporabljajte starih, rabljenih ali poškodovanih dovodnih cevi.

3. POGLAVJE: NAMESTITEV (POVEZAVA ODTOKA VODE)

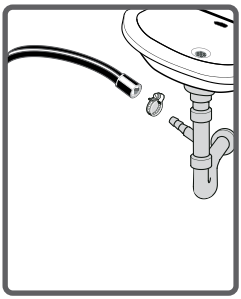

• Konec odvodne cevi lahko namestite na poseben aparat, ki je pritrjen neposredno na odtok umazane vode ali na koleno odtočne pipe.

• Nikoli ne poizkušajte podaljšati več odvodnih cevi z združevanjem.

• Odvodne cevi pralnega stroja nikoli ne postavite v posodo, vedro ali pomivalno korito.

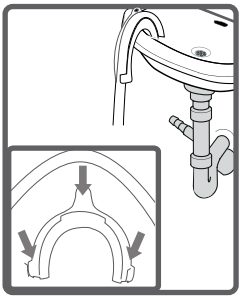

• Prepričajte se, da se odvodna cev ne krivi, upogiba, zapenja, podaljšuje ali drugače deformira. Pomnite:

• Odtočna cev za vodo mora biti montirana na višini najmanj 60 cm in največ 100 cm od tal.

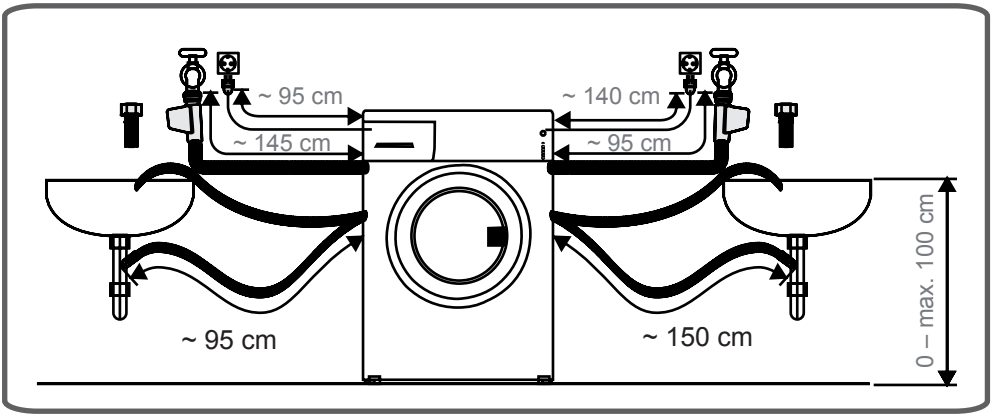

4. POGLAVJE: PREDSTAVITEV UPRAVLJALNE PLOŠČE (PREDALČEK ZA PRALNO SREDSTVO)

Za pranje perila s tekočim pralnim sredstvom lahko uporabite določitveno ploščico nivoja tekočine. Tekoča pralna sredstva lahko uporabite pri vseh programih brez predpranja. Pripravo za tekoče pralno sredstvo vstavite v drugi predel predalčka za pralno sredstvo (*) in določite ustrezno količino pralnega sredstva. (Uporabite priporočeno količino tekočega pralnega sredstva.)
Količina naj ne presega nivoja MAX (NAJVEČ), ne uporabljajte drugega sredstva kot tekoče pralno sredstvo oz. vzemite ven pripravo za pralno sredstvo.

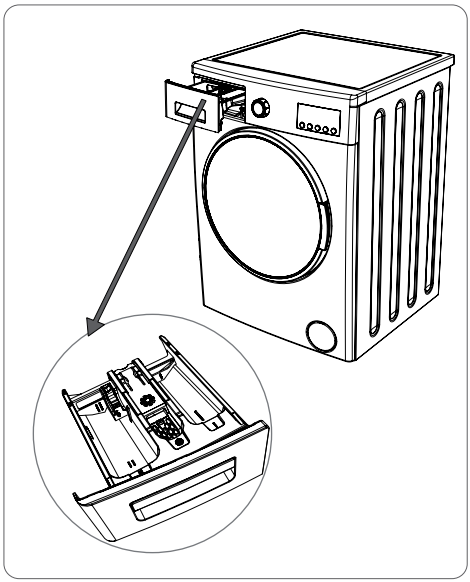

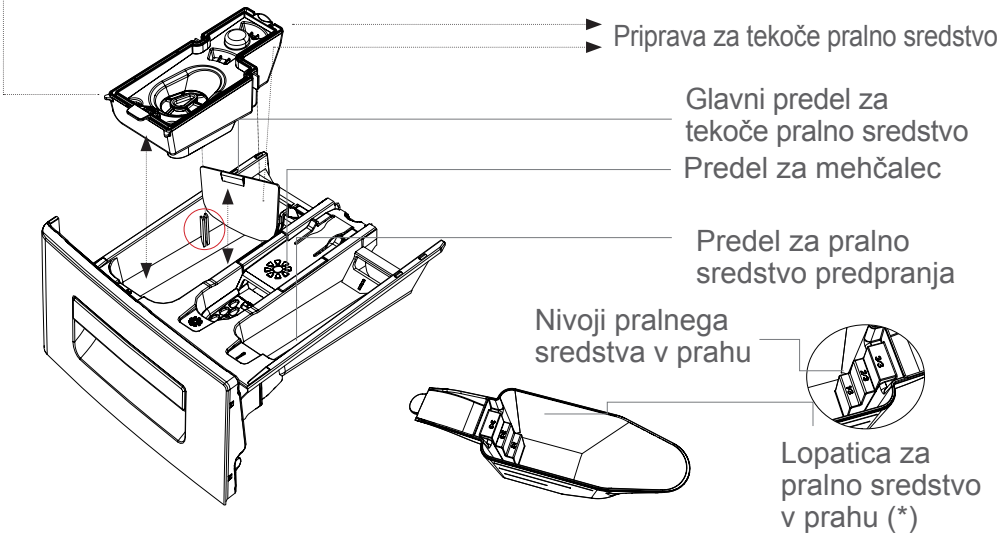

(*) Mehanske specifikacije se lahko spremenijo glede na kupljen izdelek.

4. POGLAVJE: PREDSTAVITEV UPRAVLJALNE PLOŠČE (PREDALČEK ZA PRALNO SREDSTVO)

DELI

Glavni predel za tekoče pralno sredstvo:

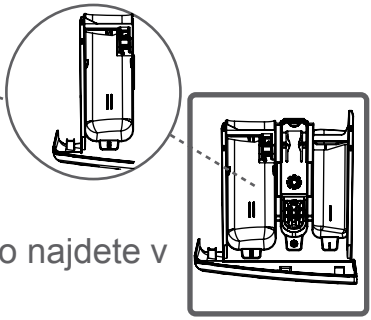

V tem predelu lahko uporabljate le materiale, kot so pralno sredstvo (tekoče ali v prahu), sredstvo proti apnenju ipd. Pripravo za tekoče pralno sredstvo lahko najdete v pralnem stroju ob prvi namestitvi. (*)

Predel za mehčalec, škrob, pralno sredstvo:

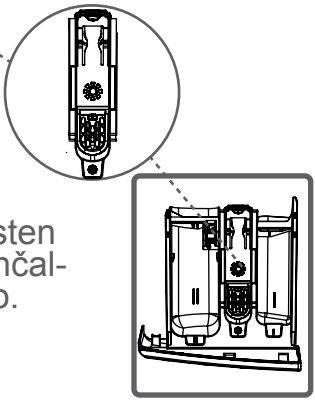

Za vaše perilo lahko uporabite mehčalec (priporočeno količino določi proizvajalec). Včasih se zgodi, da mehčalec ostane v tem predelu, saj ni viskozen. Da preprečite tovrsten pojav, uporabljajte bolj viskozne tekoče mehčalce, ali pa razredčite mehčalec pred uporabo.

Predel za pralno sredstvo predpranja:

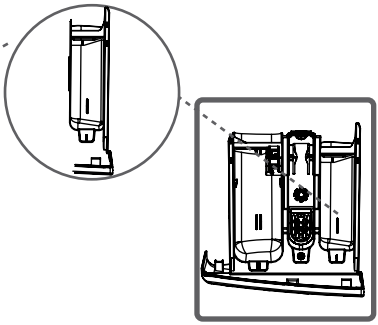

Ta predel lahko uporabite le pri izbiri funkcije predpranja.
Predpranje priporočamo pri zelo umazanem perilu.

(*) Mehanske specifikacije se lahko spremenijo glede na kupljen izdelek.

4. POGLAVJE: PREDSTAVITEV UPRAVLJALNE PLOŠČE (PROGRAMSKI GUMB)

• S programskim gumbom lahko izberete program za pranje vašega perila.

• Program lahko izberete tako, da obračate programski gumb v obe smeri.

• Prepričajte se, da je programski gumb točno na položaju za izbiro programa.

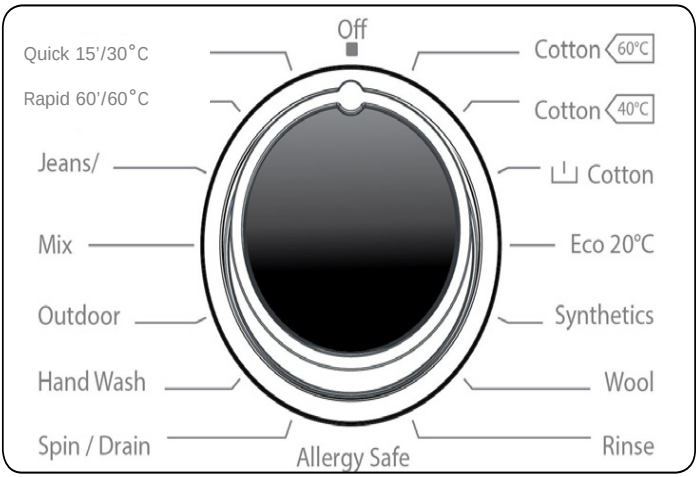

4. POGLAVJE: PREDSTAVITEV NADZORNE PLOŠČE (ELEKTRONSKI ZASLON)

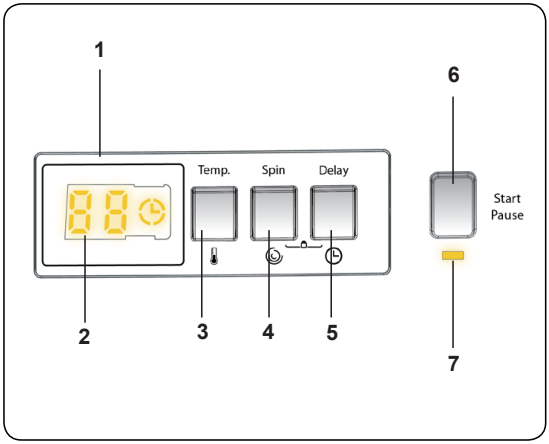

1. Elektronski zaslon
2. Digitalni zaslon
3. Gumb za izbiro temperature pranja
4. Gumb za izbiro hitrosti vrtenja centrifuge
5. Dodatna funkcija odloženega zagona
6. Gumb Start/Pavza
7. Indikator gumba Start/Pavza

Na zaslonu so prikazani časovnik odloženega zagona (če je nastavljen), izbira temperature, hitrost vrtenja. Ko je izbrani program zaključen, se na zaslonu prikaže “-”. Na zaslonu je tudi prikazano, ali je prišlo do napake na vašem stroju.

4. POGLAVJE: PREDSTAVITEV NADZORNE PLOŠČE (ELEKTRONSKI ZASLON)

Iz LED lučk funkcij vašega stroja lahko vidite, koliko časa bo stroj še deloval, pomožne funkcije, ki ste jih izbrali, in stopnjo programa pri katerem deluje vaš stroj (stopnja predpranja/pranja, stopnja izpiranja, stopnja centrifugiranja).

Poleg tega vas elektronski zaslon opozori s pomočjo kombinacij LED lučk, ki se prižgejo, ko se pojavi napaka na vašem stroju in vas s prikazom obvestila »Končano« na zaslonu obvesti o končanem programu pranja, takoj ko se izbrani program pranja konča.

5. POGLAVJE: PREDPRIPRAVA ZA PRANJE (LOČEVANJE PERILA)

• Na oznakah izdelka lahko razberete specifikacije vašega perila za pranje ali sušenje.

• Ločite vaše perilo glede na vrsto (bombaž, sintetično, občutljivo, volna itd.), temperaturo (hladno, 30°, 40°, 60°, 90°) in stopnjo umazanosti (rahlo umazano, umazano, zelo umazano).

• Nikoli ne perite barvnega in belega perila skupaj.

• Najprej perite barvno perilo posebej, saj lahko pušča barvo.

• Prepričajte se, da perilo ne vsebuje kovinskih materialov, ali pa se nahaja v žepih; v tem primeru jih vzemite ven.

POZOR: OPOZORILO: Napake, do katerih pride v primeru vstopa tujkov v pralni stroj, ne pokriva garancija. ⚠

• Zapnite zadrge in gumbe na oblačilih.

• Odstranite kovinske ali plastične dele zaves (kavlje) ali pa jih dajte v pralno mrežico oz. torbico.

• Tekstil, kot npr. hlače, pletenine, majice in kopalke, obrnite okrog.

• Nogavice, robčke in podobno manjše perilo perite v pralni mrežici.

5. POGLAVJE: PREDPRIPRAVA ZA PRANJE (LOČEVANJE PERILA)

Beljenje dovoljeno	Beljenje ni dovoljeno	Normalno pranje
Maks. temperatura likanja 150 °C	Maks. temperatura likanja 200 °C	Brez likanja
Sušenje dovoljeno	Sušenje ni dovoljeno	Položite na ravno podlago
Obesite mokro	Sušenje z obešanjem	Hitro sušenje ni dovoljeno
F Sušenje v plinskem olju, čistem alkoholu in R113 dovoljeno	P Perkloroetilen R11, R13, nafta	A Perkloroetilen R11, R113, plinsko olje

5. POGLAVJE: PREDPRIPRAVA ZA PRANJE (VSTAVLJANJE PERILA V PRALNI STROJ)

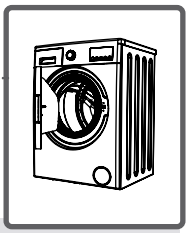

- Odprite vratca pralnega stroja.
- Razširite perilo po pralnem stroju.

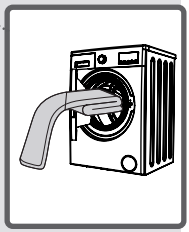

OPOMBA: Največja kapaciteta perila je odvisna od vrste perila za pranje, stopnje umazanosti in izbranega programa. Kapaciteta suhega perila ne sme presegati navedene v programski tabeli za programe pranja.

V sledeči tabeli lahko najdete primere.

VRSTA PERILA	TEŽA (gr)
Brisača	200
Laneno platno	500
Kopalni plašč	1200
Prešita odeja	700
Blazina	200
Spodnje perilo	100
Namizni prt	250

- Vsak kos perila vstavite ločeno.

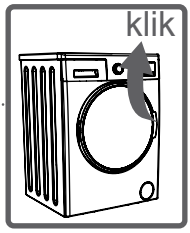

- Prepričajte se, da se perilo ni zataknilo med pokrov in zatesnitveno območje pri zapiranju pralnega stroja.
- Pri zapiranju stroja potisnite vrata, dokler ne zaslišite klik.
- Ustrezno zaprite vrata pralnega stroja, sicer ta ne bo začel s pranjem.

5. POGLAVJE: PREDPRIPRAVA ZA PRANJE (DODAJANJE PRALNEGA SREDSTVA V PRALNI STROJ)

Količina pralnega sredstva je odvisna od sledečih faktorjev:

• Poraba pralnega sredstva je odvisna od stopnje umazanosti perila. Ne izvajajte predpranja z manj umazanim perilom in vstavite manjšo količino pralnega sredstva v 2. predel predalčka za pralno sredstvo.

• Za bolj umazano perilo izberite program s predpranjem in vstavite ¼ količine pralnega sredstva, ki ga boste vstavili v 1. predel predalčka za pralno sredstvo, ostale ¾ pa vstavite v 2. predel.

• Uporabljajte le pralna sredstva, namenjena avtomatskemu pranju. Količina pralnega sredstva za uporabo je navedena na njegovi embalaži.

• Bolj trda, kot je voda, več pralnega sredstva morate uporabiti.

• Z večjo količino perila uporabite tudi več pralnega sredstva.

• Mehčalec zlijte v predel za mehčalec predalčka za pralno sredstvo. Pri tem ne smete preseči nivoja MAX (NAJVEČ), sicer bo pri izpiranju mehčalec stekel v vodo za pranje.

• Zelo goste mehčalce morate pred uporabo razredčiti, saj sicer lahko zamašijo izpiranje in se ne stekajo, kot bi morali.

• Tekoča pralna sredstva lahko uporabljate pri vseh programih brez predpranja. Za to vstavite ploščico za tekoče pralno sredstvo v vrečko s pripomočki ali pripravo za tekoče pralno sredstvo (*) v 2. predel predalčka in določite količino tekočega pralnega sredstva v skladu z nivoji na ploščici. Ne pozabite odstraniti ploščico tekočega pralnega sredstva.

(*) Mehanske specifikacije se lahko spremenijo glede na kupljen izdelek.

5. POGLAVJE: PREDPRIPRAVA ZA PRANJE (DELOVANJE PRALNEGA STROJA)

- Vključite pralni stroj.
- Odprite vodno pipo.
- Odprite vratca pralnega stroja.

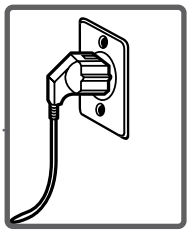

- Razširite perilo po pralnem stroju.
- Pri zapiranju stroja potisnite vrata, dokler ne zaslišite klik.

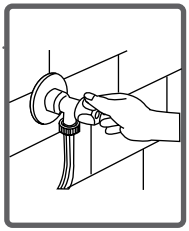

Izbira programa

Iz programske tabele izberite ustrezen program za vaše perilo.

SISTEM ZA ZAZNAVO KOLIČINE PERILA

Vaš pralni stroj ima vgrajen sistem za zaznavo količine perila, manjše od polovice skupne največje količine.

Če v pralni stroj vstavite količino perila, manjše od polovice skupne največje količine, bo pralni stroj deloval temu primerno, torej zmanjšal čas pranja, porabo vode in energije pri nekaterih programih. Ko je ta funkcija aktivna, lahko pralni stroj zaključi z izbranim programom v krajšem času.

5.7 Dodatne funkcije

1. Izbiranje temperature

Uporabite gumb za izbiro temperature pranja, da spremenite privzeto temperaturo vode programa pranja.

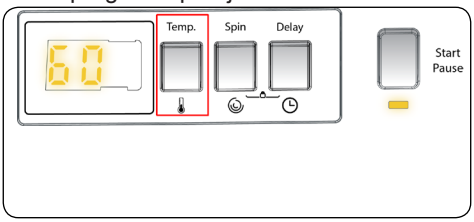

Kadar izberete določen program pranja, bo privzeto nastavljena najvišja temperatura za dani program. Da bi spremenili temperaturo, pritiskajte gumb za izbiro temperature pranja, dokler se želena temperatura ne prikaže na digitalnem zaslonu.

Temperaturo pranja lahko postopoma znižujete od največje temperature vode izbranega programa do hladnega pranja (-C) s pritiskanjem na gumb za izbiro temperature pranja.

2. Izbiranje hitrosti vrtenja centrifuge

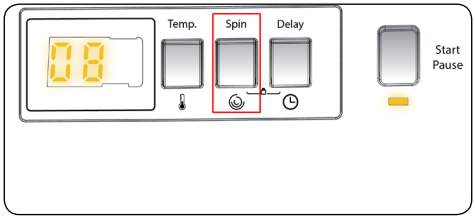

Kadar izberete določen program pranja, bo privzeto nastavljena najvišja hitrost centrifuge. Da bi izbrali hitrost centrifuge, od največje vse do izklopa centrifuge (--), pritiskajte gumb za izbiro hitrosti centrifuge, dokler se želena hitrost ne prikaže na zaslonu.

Če ste prevečkrat pritisnili gumb in zgrešili želeno hitrost, nadaljujte s pritiskanjem gumba, dokler se želena hitrost ponovno ne prikaže na zaslonu.

3. Časovnik za odloženi zagon

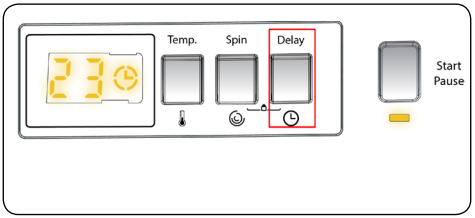

To pomožno funkcijo lahko uporabite, da odložite začetek pranja od 1 do 23 ur. Kadar želite uporabiti funkcijo odloženega zagona:

- Enkrat pritisnite gumb za odloženi zagon
- Na elektronskem zaslonu se bo prikazala številka »01«
- Pritiskajte gumb za odloženi zagon, dokler se ne prikaže želeno število ur do začetka odloženega pranja.
- Če ste prevečkrat pritisnili gumb in zgrešili želeno število ur, nadaljujte s pritiskanjem dokler se ponovno ne prikaže želeno število.
- Da bi potrdili odloženo pranje, pritisnite gumb Start/Pavza
- Če želite preklicati odloženi zagon pranja:

- če ste pritisnili gumb Start/Pavza, je potrebno samo enkrat pritisniti gumb za odloženi zagon, na elektronskem zaslonu se bo funkcija za odloženo pranje ugasnila.

-Če niste pritisnili gumba Start/Pavza, pritiskajte gumb za odloženi zagon, dokler se ne ugasne na elektronskem zaslonu. Funkcija za odloženo pranje na elektronskem zaslonu se bo ugasnila.

OPOMBA:V primeru, da želite izbrati pomožno funkcijo, vendar se LED indikator pomožne funkcije ne prižiga, to pomeni, da ta funkcija ni na voljo za izbrani program pranja.

Gumb Start/Pause

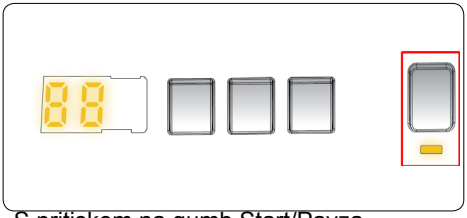

S pritiskom na gumb Start/Pavza zaženete izbrani program pranja ali ustavite program v teku. Če stroj nastavite v stanje mirovanja, bo LED indikator Start/ Pavza na elektronskem zaslonu utripal.

5.8 Otroško zaklepanje

S funkcijo otroškega zaklepanja lahko zaklenete gumbe, tako da ne pride do nenamerne spremembe izbranega programa pranja.
Kadar želite aktivirati funkcijo otroškega zaklepanja, hkrati pritisnite in držite gumba 2 in 3 vsaj tri sekunde. Na elektronskem zaslonu bo dve sekundi utripal napis »CL«, kadar pride do aktivacije funkcije otroškega zaklepanja.

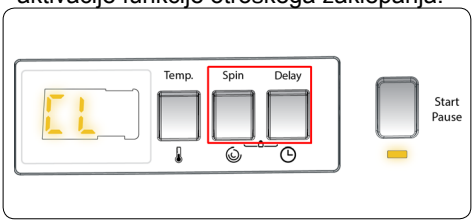

Če je funkcija otroškega zaklepanja aktivna in poteka program pranja, vi pa obrnete gumb za izbiro programa pranja na položaj CANCEL (Preklic) ter izberete drug program, se bo samo nadaljeval predhodni program, tam kjer se je ustavil. Kadar želite preklicati funkcijo otroškega zaklepanja, hkrati pritisnite in držite gumba 2 in 3 vsaj tri sekunde, dokler napis »CL« na elektronskem zaslonu ne izgine.

5.9 Preklič programa

Če želite preklicati kateri koli delujoči program:

1- Programski gumb prestavite v položaj (STOP).
2- Pralni stroj bo prenehal s pranjem in program bo preklican.
3- Če se želite znebiti vode, ki se je nabrala v pralnem stroju, premaknite programski gumb na kateri koli drug program.
4- Iz pralnega stroja bo odtekla voda in program bo preklican.
5- Sedaj lahko pralni stroj zaženete z novim programom.

5.10 Zaključni programi

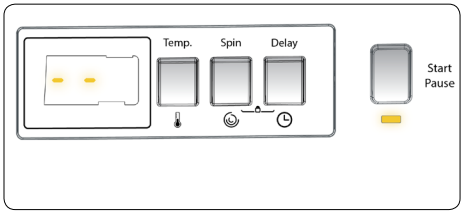

Pralni stroj se bo po končanem izbranem programu samodejno zaustavil.
- Na zaslonu bo utripal zadnji indikator “” .
- Lahko odprete vrata pralnega stroja in odstranite perilo.
- Vrata pralnega stroja pustite odprta, da se notranji del stroja posuši.
- Programski gumb prestavite v položaj (STOP).
- Izključite pralni stroj.
- Zaprite vodno pipo.

6. SEZNAM PROGRAMOV

Program	Temperatura pranja (°C)	Največja količina suhega perila (kg)	Predel za pralno sredstvo	Trajanje programa (Min.)	Vrsta perila / Opis
BOMBAŽ(**) 60 C°	*60 - 90 - 80 - 70	6,0	2	200	Zelo umazano, bombažno in laneno perilo (spodnje perilo, laneno platno, namizni prt, brisača (največ 3 kg), posteljnina, itd.).
BOMBAŽ (**) 40 C°	*40 - 30 - “- -C”	6,0	2	195	Umazano, bombažno in laneno perilo (spodnje perilo, laneno platno, namizni prt, brisača (največ 3 kg), posteljnina, itd.).
Pretpranje Bombaž -	*60 - 50 - 40 - 30 “- -C”	6,0	1&2	164	Umazano, bombažno in laneno perilo (spodnje perilo, laneno platno, namizni prt, brisača (največ 3 kg), posteljnina, itd.).
ECO 20°	*20- “- -C”	3,0	2	96	Manj umazano bombažno in laneno perilo(spodnje perilo, laneno platno, namizni prt, brisača (največ 2 kg), posteljnina, itd.).
EASY CARE (Synthetics)	*40 - 30 - “- -C”	3,0	2	110	Volneno perilo z oznakami za strojno pranje.
VOLNA	*30 - “- -C”	2,0	2	39	Zelo umazano ali sintetično perilo. (Najlonske nogavice, srajce, bluze, sintetično blago vklj.hlače, itd.)
IZPIRANJE	*“- -C”	6,0	-	30	Če želite dodatno izpiranje vašega perila po zaključenem pranju,
ALLERGY SAFE	*60 - 50 - 40 - 30 - “- -C”	3,0	2	182	Pranje oblačil dojenčkov
Centrifuga	*“- -C”	6,0	-	15	Ta program lahko uporabljate za vse vrste perila, pri katerem želite dodatno izpiranje po ciklu pranja. / Uporabite lahko program drenaža, da izpraznite vodo nabrano v stroju (za primer dodajanja ali odstranjevanja perila). Če želite uporabiti drenažo, obrnite gumb za izbiro programa na položaj centrifuga/drenaža. Ko izberete možnost ‘izklop centrifuge’ z gumbom za pomožno funkcijo, bo program začel obratovati.
OBČUTLJIVO/ROČNO PRANJE	*30 - “- -C”	2,0	2	90	Perilo, za katero se priporoča ročno pranje ali občutljivo perilo.
Športna oblačila	*30 - “- -C”	3,0	2	80	Športna oblačila
Mešano	*40 - 30 - “- -C”	3,0	2	93	Umazane bombažne, sintetične, obarvane in lanene tkanine lahko perete skupaj.
Jeans	*30 - “- -C”	3,0	2	96	Črna oz. temna oblačila iz bombaža, mešanih tkanin ali džins. Obrnite narobe pred pranjem. Džins pogosto vsebuje precej barve, ki se lahko sprosti pri prvih nekaj pranjih. Svetla in temna oblačila perite ločeno
Rapid 60’/60˚C	*60 - 50 - 40 - 30 - “- -C”	3,0	2	60	Umazana, bombažna, obarvana in lanena oblačila perite pri 60°C, 60 minut.
(***) Quick 15’/30˚C	*30 - “- -C”	2,0	2	15	Manj umazano bombažno, obarvano in laneno perilo lahko operete v petnajstih minutah.

OPOMBA: TRAJANJE PROGRAMA SE LAHKO SPREMENI GLEDE NA KOLIČINO PERILA, VODO IZ PIPE, TEMPERATURO OKOLICE IN IZBRANE DODATNE FUNKCIJE.

(*) Temperatura vode za pranje u programu je fabrički podešena.

(**) 60 C ° - 40 C ° su programi deklaracije energetske oznake.

(***) Zbog kratkog vremena pranja ovog programa, preporučujemo da koristite manje deterdženta. Program može da traje duže od 15 minuta ako mašina detektuje nejednako opterećenje. Vrata mašine možete otvoriti 2 minuta nakon završetka pranja. (Period od 2 minuta nije uključen u trajanje programa).

Če želite preklicati kateri koli delujoči program:

1- Programski gumb prestavite v položaj **Off** (PREKLIČI).

2- Pralni stroj bo prenehal s pranjem in program bo preklican.

3- Če se želite znebiti vode, ki se je nabrala v pralnem stroju, premaknite programski gumb na kateri koli drug program.

4- Iz pralnega stroja bo odtekla voda in program bo preklican.

5- Sedaj lahko pralni stroj zaženete z novim programom.

7. POGLAVJE: VZDRŽEVANJE IN ČIŠČENJE PRALNEGA STROJA (OPOZORILO) ⚠

Pred pričetkom vzdrževalnih del in čiščenja pralnega stroja ga odklopite.

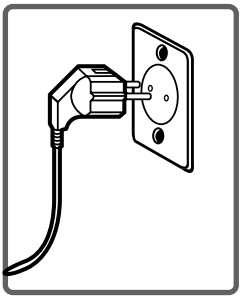

Pred pričetkom vzdrževalnih del in čiščenja zaprite dovod vode iz pipe.

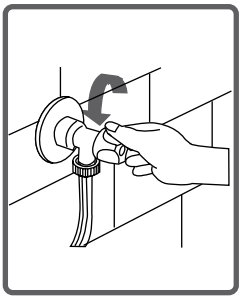

POZOR: Če pri čiščenju uporabljate topila, lahko poškodujete dele pralnega stroja.

Ne uporabljajte čistilnih sredstev, ki vključujejo topila.

7. POGLAVJE: VZDRŽEVANJE IN ČIŠČENJE PRALNEGA STROJA (FILTRI DOVODNE VODE)

Filtri za preprečevanje vstopa nesnage in tujkov v vodi v pralni stroj so na voljo tako na strani pipe kot na straneh vodnih ventilov ob dovodni cevi pralnega stroja.
Če vaš pralni stroj ne dobiva zadostne količine vode, kljub temu, da je vodna pipa odprta, očistite te filtre.
(Priporočamo čiščenje filtra črpalke vsaka 2 meseca.)

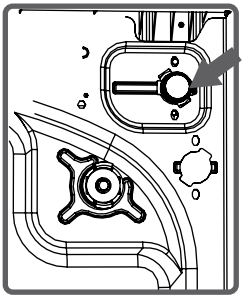

- Odstranite dovodne cevi.
- S kleščami odstranite filtre dovodnih ventilov in jih nato v vodi očistite s krtačko.
- Razstavite filtre na strani pipe dovodnih cevi in jih ročno očistite.
- Ko so filtri očiščeni, jih namestite nazaj v obratnem vrstnem redu.

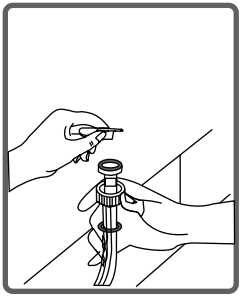

POZOR:

Filtri, zamašeni zaradi onesnažene vodne pipe ali zaradi nezadostnega vzdrževanja ventilov, se lahko polomijo in povzročijo neprekinjeno puščanje vode v pralni stroj.

Okvar iz tovrstnih razlogov garancija ne pokriva.

7. POGLAVJE: VZDRŽEVANJE IN ČIŠČENJE PRALNEGA STROJA (FILTER ČRPALKE)

Na voljo je filtrski sistem, ki odstrani od pranja preostale nitke in manjše materiale in jim prepreči vstop v črpalko med odvajanjem vode pralnega stroja po zaključenem pranju in tako podaljša življenjsko dobo vaše črpalke. Priporočamo redno čiščenje filtra črpalke vsaka 2 meseca. Čiščenje filtra črpalke:

• Pri odpiranju pokrova črpalke si lahko pomagate z lopatico za pralno sredstvo v prahu (*) ali s ploščico za tekoče pralno sredstvo.

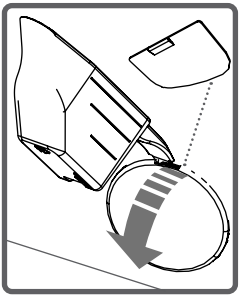

• Rob plastičnega dela vstavite v špranjo in ga potisnite nazaj. Tako boste odprli pokrov.

• Preden odprete pokrov filtra, predenj postavite posodo, da se preostala voda v pralnem stroju ne razlije po tleh.

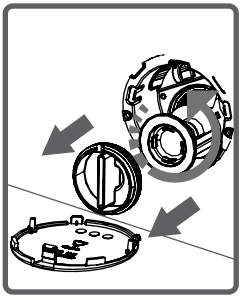

• Sprostite pokrov filtra v nasprotni smeri urnega kazalca in nato izpraznite vodo.

Opomba: Posodo z vodo boste morda morali izprazniti večkrat, odvisno od količine vode v pralnem stroju.

(*) Mehanske specifikacije se lahko spremenijo glede na kupljen izdelek.

7. POGLAVJE: VZDRŽEVANJE IN ČIŠČENJE PRALNEGA STROJA (FILTER ČRPALKE)

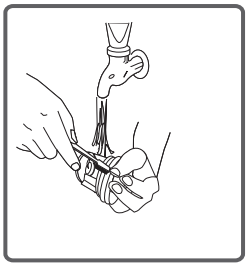

• Očistite tujke v filtru s krtačko.

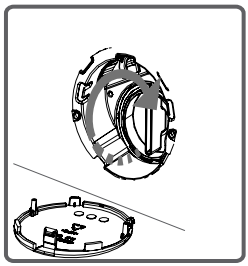

• Ko ste očistili filter, namestite pokrov filtra in ga privijte tako, da ga obrnete v nasprotni smeri urnega kazalca.

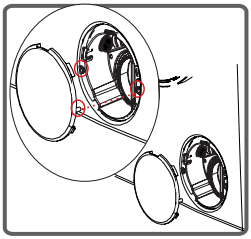

• Pri zapiranju pokrova filtra bodite pozorni, da se notranji deli pokrova ujemajo z luknjami na prednji plošči.

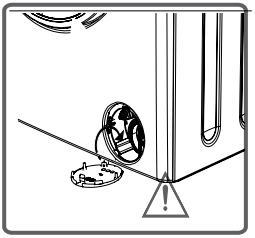

• Pokrov filtra lahko namestite v obratni smeri, kot ste ga odstranili.

OPOZORILO!
Ker je lahko voda v črpalki vroča, počakajte, da se ohladi.

7. POGLAVJE: VZDRŽEVANJE IN ČIŠČENJE PRALNEGA STROJA (PREDALČEK ZA PRALNO SREDSTVO)

Pralna sredstva lahko s časom pustijo usedline v predalčku za pralno sredstvo in ohišju.
Za čiščenje usedlin vsake toliko časa razstavite predalček za pralno sredstvo. Priporočeno obdobje za čiščenje filtra črpalke je vsaka 2 meseca.
Za izvzemanje predalčka za pralno sredstvo:

• Potegnite ven predalček za pralno sredstvo do konca.

• Pri tem pritisnite na spodaj prikazan del predalčka za pralno sredstvo in ga potegnite ven.

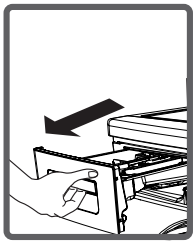
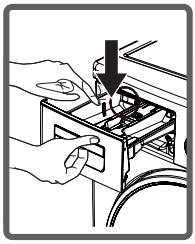
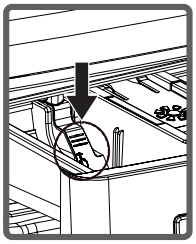

• Očistite ga s krtačko.

• Odstranite usedline v ohišju predalčka za pralno sredstvo in pazite, da ne padejo v notranjost pralnega stroja.

• Ko ste obrisali predalček za pralno sredstvo z brisačo ali suho krpo, ga sestavite nazaj.

• Predalček za pralno sredstvo ne perite v pomivalnem stroju. ⚠

Priprava za tekoče pralno sredstvo (*)

Za čiščenje in vzdrževanje vzemite ven pripravo za pralno sredstvo, kot prikazuje slika in dobro očistite ostanke pralnega sredstva. Pripravo namestite nazaj in se prepričajte, da ne vsebuje usedlin.

(*) Mehanske specifikacije se lahko spremenijo glede na kupljen izdelek.

8. POGLAVJE: POKROVČEK ČEPA ZA MEHČALEC/ OHIŠJE/BOBEN

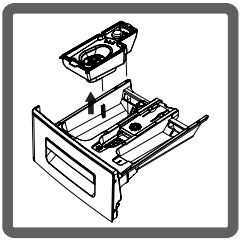

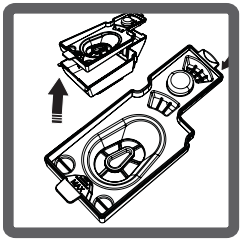

Pokrovček čepa za mehčalec

Razstavite predalček za pralno sredstvo in pokrovček čepa za mehčalec ter dobro očistite ostanke mehčalca. Ko ste očistili pokrovček čepa za mehčalec, ga ponovno namestite. Preverite namestitev.

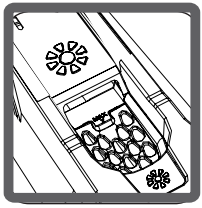

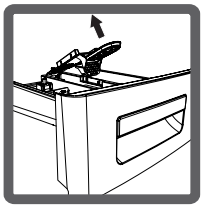

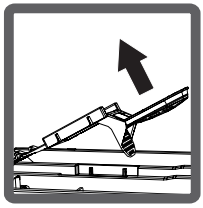

Ohišje

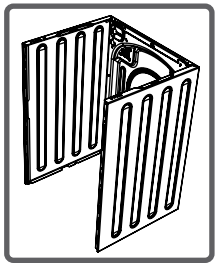

Očistite zunanje ohišje pralnega stroja s toplo vodo in nevnetljivim čistilnim sredstvom, ki ne razjeda površin pralnega stroja. Po izpiranju z vodo ga obrišite z mehko in suho krpo.

Boben

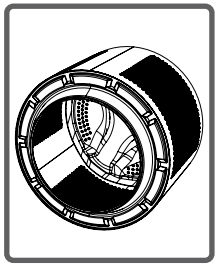

V pralnem stroju ne puščajte kovinskih predmetov, kot so bucike, sponke, kovanci ipd. Ti predmeti v bobnu tvorijo rjo. Za čiščenje tovrstnih rjastih madežev uporabite čistilno sredstvo brez klora in sledite navodilom proizvajalca čistilnega sredstva. Za čiščenje rjastih madežev nikoli ne uporabljajte trdih predmetov, kot je volnena žica.

9. POGLAVJE: ODPRAVLJANJE TEŽAV

Vsa popravila pralnega stroja naj izvede usposobljen serviser. Če vaš pralni stroj potrebuje popravilo ali če napake ne morete odpraviti sami s pomočjo navedenih podatkov:

- Odklopite pralni stroj.
- Zaprite vodno pipo.

NAPAKA	MOREBITEN VZROK	ODPRAVLJANJE NAPAKE
Pralni stroj ne začne s pranjem.	Pralni stroj ni priklopljen.	Priključite ga.
	Pregorela varovalka.	Zamenjajte varovalke.
	Ni elektrike.	Preverite glavno napajanje.
	Gumb za začetek/premor ni pritisnjen.	Pritisnite gumb za začetek/premor.
	Programski gumb prestavite v položaj "stop".	Nato ga prestavite v želen položaj.
	Vratca pralnega stroja niso povsem zaprta.	Zaprite vratca pralnega stroja.
Pralni stroj ne dobi vode.	Dotok vode iz pipe je zaprt.	Odprite pipo.
	Dovodna cev je morda zvita.	Preverite dovodno cev in jo odvijte oz. zravnajte.
	Dovod vode je zamašen.	Očistite filtre dovodnih cevi. (*)
	Filter dovodnega ventila je zamašen.	Očistite filtre dovodnega ventila. (*)
	Vratca pralnega stroja niso povsem zaprta.	Zaprite vratca pralnega stroja.

(*) Glej poglavje o vzdrževanju in čiščenju stroja.

9. POGLAVJE: ODPRAVLJANJE TEŽAV

NAPAKA	MOREBITEN VZROK	ODPRAVLJA-NJE NAPAKE
Pralni stroj ne izčrpa vode.	Odtočna cev je zamašena ali zvita.	Preverite odtočno cev in jo bodisi očistite ali zravnajte.
	Filter črpalke je zamašen.	Očistite filter črpalke. (*)
	Perilo je neenakomerno razporejeno v pralnem stroju.	Razporedite ga enakomerno.
Pralni stroj se trese.	Noge pralnega stroja niso bile ustrezno nastavljene.	Prilagodite noge pralnega stroja. (**)
	Varnostne nogice za transport niso bile odstranjene.	Odstranite varnostne nogice pralnega stroja. (**)
	Premalo perila v stroju.	To ne bo oviralo delovanja pralnega stroja.
	Pralni stroj vsebuje preveč perila, ali pa je to neenakomerno razporejeno.	Pralni stroj naj ne bo naslonjen na trde podlage.
	Pralni stroj je naslonjen na trdo podlago.	Pralni stroj naj ne bo naslonjen na trde podlage.

(*) Glej poglavje o vzdrževanju in čiščenju stroja.
(**) Glej poglavje o namestitvi pralnega stroja.

9. POGLAVJE: ODPRAVLJANJE TEŽAV

NAPAKA	MOREBITEN VZROK	ODPRAVLJANJE NAPAKE
V predalčku za pralno sredstvo se je nabrala odvečna pena.	Uporabljena je odvečna količina pralnega sredstva.	Pritisnite gumb za začetek/premor. Za odstranjevanje pene zmešajte žličko mehčalca s pol litra vode in mešanico vlijte v predalček za pralno sredstvo. Po 5-10 minutah ponovno pritisnite gumb za začetek/premor. Pri naslednjem pranju ustrezno prilagodite količino pralnega sredstva.
	Uporabljeno je napačno pralno sredstvo.	S pralnim strojem uporabljajte samo pralna sredstva, izdelana za avtomatsko pranje.
Nezadovoljivi rezultati pranja.	Stopnja umazanosti perila ne ustreza izbranemu programu.	Izberite ustrezen program glede na stopnjo umazanosti vašega perila. (Glej programsko tabelo)
	Nezadostna količina uporabljenega pralnega sredstva.	Prilagodite količino pralnega sredstva glede na količino in stopnjo onesnaženosti perila.
	V pralnem stroju je preveč perila.	Napolnite pralni stroj s perilom. Pri tem ne smete preseči največjo dovoljeno kapaciteto perila.

9. POGLAVJE: ODPRAVLJANJE TEŽAV

NAPAKA	MOREBITEN VZROK	ODPRAVLJA-NJE NAPAKE
Nezadovoljivi rezultati pranja.	Voda je trda. (onesnažena, apnena itd.)	Prilagodite količino pralnega sredstva glede na navodila proizvajalca pralnega sredstva.
	Perilo ni homogeno razporejeno.	Ustrezno in enakomerno razširite perilo po pralnem stroju.
Voda odteče takoj, ko jo pralni stroj načrpa.	Konec odvodne cevi je prenizek za pralni stroj.	Postavite ga na ustrezno višino. (**)
Med pranjem v bobnu ni vode.	To ni napaka. Voda je v delu bobna, ki ni viden.	———
Na perilu so ostanki detergenta.	Netopni deli nekaterih pralnih sredstev se lahko prilepijo na vaše perilo v obliki belih pik.	Izvedite dodatno izpiranje s programom "Izpiranja" ali s krtačko očistite pike, ko se je perilo posušilo.
Na perilu so vidne sive pike.	To lahko nastane zaradi olja, maščobe ali mazil.	Pri naslednjem pranju uporabite največjo dovoljeno količino pralnega sredstva, predpisano s strani proizvajalca.

(**) Glej poglavje o namestitvi pralnega stroja.

9. POGLAVJE: ODPRAVLJANJE TEŽAV

NAPAKA	MOREBITEN VZROK	ODPRAVLJA-NJE NAPAKE
Do centrifugiranja ni prišlo, ali pa se je pričelo pozno.	To ni napaka. Aktiviral se je sistem za nadzor neuravnoteženosti perila.	Sistem za nadzor neu-ravnoteženosti perila bo poizkušal enakomerno razširiti vaše perilo. Postopek ožemanja se bo pričel takoj, ko bo vaše perilo pravilno razporejeno. Naslednjič vstavite perilo v stroj bolj enakomerno.

10. POGLAVJE: SAMODEJNA OPOZORILA O NAPAKAH IN UKREPI

Vaš pralni stroj je opremljen s sistemi, ki lahko tako sprejmejo določene ukrepe in vas posvarijo v primeru okvare, tako da med pranjem opravljajo nenehno samodejno preverjanje.

KODA NAPAKE	MOREBITNA NAPAKA	UKREPI
E01	Vratca pralnega stroja so odprta.	Zaprite vratca pralnega stroja. Če pralni stroj še vedno prikazuje napako, ga izključite, odklopite in nemudoma stopite v stik z najbližjim pooblaščenim servisom.
E02	Pritisk vode ali nivo vode v pralnem stroju je nizek.	Odprite pipo. Dotok vode je morda moten. Če napaka ni odpravljena, se bo pralni stroj po nekaj časa samodejno zaustavil. Odklopite pralni stroj, zaprite pipo in stopite v stik z najbližjim pooblaščenim servisom.
E03	Črpalka je v okvari ali pa je filter črpalke zamašen, lahko je težava tudi v električni povezavi črpalke.	Očistite filter črpalke. Če napaka ni odpravljena, stopite v stik z najbližjim pooblaščenim servisom. (*)
E04	Pralni stroj vsebuje odvečne količine vode.	Pralni stroj samodejno izčrpa vodo. V skladu s postopkom izčrpavanja izključite pralni stroj in ga odklopite. Zaprite pipo in stopite v stik z najbližjim pooblaščenim servisom.

(*) Glej poglavje o vzdrževanju in čiščenju stroja.

BRANJE ENERGIJSKIH OZNAK IN VARČEVANJE Z ENERGIJO

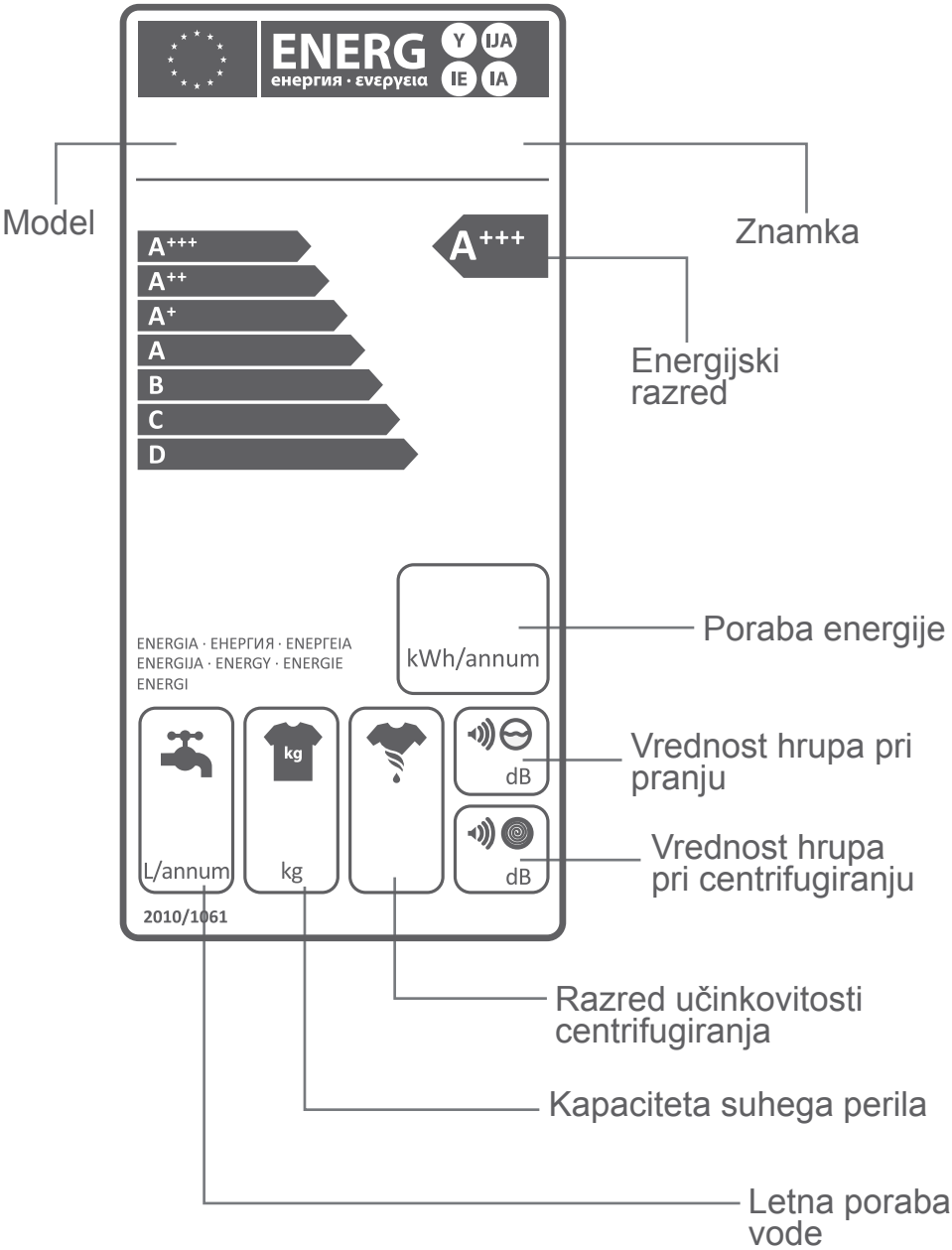

BRANJE ENERGIJSKIH OZNAK IN VARČEVANJE Z ENERGIJO

Poraba energije in vode je odvisna od pritiska, trdote in temperature vode, temperature okolice, količine perila, izbire dodatnih funkcij, nihanj napetosti. Porabo energije in vode lahko zmanjšate tako, da v pralni stroj naložite priporočeno količino perila za izbran program, perete manj umazano perilo in dnevna pranja s kratkimi programi, redno izvajate čiščenje in vzdrževanje ter uporabljate pralni stroj ob priročnih časovnih intervalih.

ODLAGANJE ODSLUŽENEGA PRALNEGA STROJA

Ta simbol na izdelku ali embalaži označuje, da s tem izdelkom ni dovoljeno ravnati kot z običajnimi gospodinjskimi odpadki. Lahko ga odpeljete na ustrezno zbirno mesto za predelavo električne in elektronske opreme.
S pravilnim odstranjevanjem izdelka boste pomagali preprečiti morebitne negativne posledice na okolje in zdravje ljudi, ki jih lahko povzroči nepravilno odstranjevanje naprave.
Recikliranje materialov bo pomagalo pri ohranjevanju naravnih virov.
Za podrobnejše informacije o odstranjevanju tega izdelka se obrnite na lokalne oblasti, pristojne za odstranjevanje odpadkov ali trgovino, v kateri ste kupili izdelek.

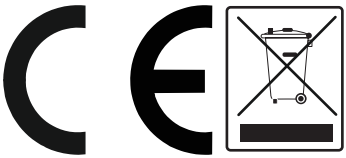

HRV

UPUTE ZA UPORABU **PERILICA RUBLJA WM1260 YT**

SADRŽAJ

POGLAVLJE-1: PRIJE UPORABE PERILICE

- Upute za sigurnu uporabu 4-5
- Pravilna uporaba 6-7
- Opća upozorenja 8-9-10-11
- Upute za sigurnu uporabu 12-13-14-15-16-17
- Pakovanje i okoliš 18
- Podaci o uštedi 19

POGLAVLJE-2: IZGLED PERILICE RUBLJA

- Izgled 20-21
- Tehničke karakteristike 22

POGLAVLJE-3: POSTAVLJANJE

- Uklanjanje transportnih vijaka 23-24
- Podešavanje nožica 25-26-27
- Priključenje na električnu instalaciju 28
- Priključenje na vodovodnu instalaciju 29-30
- Priključak za odvod vode 31

POGLAVLJE-4 UPRAVLJAČKA PLOČA 32

- Ladica za deterdžent 33-34
- Držak programatora 35
- Elektronski prikaz funkcija 36-37

POGLAVLJE -5: PRIPRIJEMANJE ZA PRANJE RUBLJA

- Razvrstavanje rublja 38-39

SADRŽAJ

- Stavljanje rublja u perilicu rublja 40
- Stavljanje deterdženta u perilicu rublja 41
- Uključivanje perilice rublja 42-43-44
- Pomoćne funkcije 45-46-47-48-49-50-51-52-53-54
- Zaključavanje zbog djece 55
- Prekid programa 56
- Kraj programa 57

POGLAVLJE - 6: TABLICA PROGRAMA 58-59-60-61-62-63-64-65

POGLAVLJE - 7: ODRŽAVANJE I ČIŠĆENJE PERILICE RUBLJA

- Upozorenje 66
- Filtri za dovod vode 67
- Filtar pumpe 68-69
- Ladica za deterdžent za pranje 70
- Umetak za tekući deterdžent 70

POGLAVLJE - 8: ČEP LADICE ZA DETERDŽENT / KUĆIŠTE / BUBANJ 71

POGLAVLJE - 9: OTKLANJANJE MANJIH KVAROVA 72-73-74-75-76

POGLAVLJE -10: AUTOMATSKO JAVLJANJE ZASTOJA I ŠTO TREBA UČINITI 77

POGLAVLJE -11: PRAKTIČNE INFORMACIJE 78-79-80-81

- Kako očitati oznaku energetske učinkovitosti i uštedjeti energiju 82-83
- Odlaganje stare perilice rublja 84

Radni napon / frekvencija:
(V/Hz) (220-240) V~/50Hz;
Ukupna struja (A): 10
Maksimalni pritisak vode (Mpa):
1 Mpa / Minimalni: 0,1 Mpa
Ukupna snaga (W): 2100
Maksimalni kapacitet nosivosti (sušenje) (kg): 6

Nemojte postaviti stroj na tepih ili tlo koje može spriječiti ventilaciju baze.

Aparat nije namijenjen za uporabu osobama (uključujući djecu) sa smanjenim fizičkim, osjetilnim ili mentalnim sposobnostima ili nedostatkom iskustva i znanja, osim ako su pod nadzorom ili ako su upućeni o uporabi uređaja od strane osobe odgovorne za njihovu sigurnost. Djeca trebaju biti pod nadzorom kako bi se osiguralo da se ne igraju s aparatom.

-Ako dođe do kvara kabela za napajanje, nazovite najbliži ovlašteni servis radi zamjene.

-Upotrebljavajte samo novu cijev za dovod

vode koja je isporučena sa strojem za spojeve za dovod vode stroja. Nikada nemojte upotrebljavati stare, korištene ili oštećene cijevi za dovod vode.

Ovim se aparatom mogu koristiti djeca starija od 8 godina i osobe sa smanjenim fizičkim, osjetilnim ili mentalnim sposobnostima ili nedostatkom iskustva i znanja ako su pod nadzorom ili ako su upućeni u korištenje stroja na siguran način te razumiju moguće opasnosti. Djeca se ne smiju igrati s aparatom. Čišćenje i održavanje ne smiju obavljati djeca bez nadzora.

POGLAVLJE-1: PRIJE UPORABE PERILICE RUBLJA (PRAVILNA UPORABA)

• Svakako pročitajte upute za uporabu. Ovaj aparat je namijenjen isključivo za uporabu u domaćinstvu i nije namijenjen uporabi profesionalne(komercijalne) svrhe ili namjene koje nadilaze uobičajenu uporabu u domaćinstvu. Ako se aparat ipak tako upotrebljava, jamstveni rok jednak je najkraćem jamstvenom roku prijema važećim zakonskim propisima.

Proizvonač ne snosi nikakvu odgovornost za ozljede ili oštećenja izazvana nepravilnim postavljanjem ili uporabom te ne priznaje pravo na jamstvo u slučaju nepridržavanja uputa za uporabu i nesavjesne uporabe perilice.

• Držite kućne ljubimce dalje od vaše perilice rublja.

• Molimo vas da provjerite pakovanje vaše perilice rublja prije postavljanja i vanjsku površinu aparata nakon otvaranja pakovanja. Ne koristite oštećeni aparat ni na koji način nego o oštećenju obavijestite ovlašteni servis.

• Aparat nije prijedviđen za uporabu osobama (uključujući djecu) s fizičkim, motoričkim ili mentalnim poteškoćama ili koje nemaju iskustva i znanja u uporabi perilice rublja osim ako ih ne nadzire ili daje upute vezano za uporabu osoba koja je odgovorna za njihovu sigurnost. Djeca se moraju nadgledati kako bi se osiguralo da se ne igraju aparatom.

POGLAVLJE-1: PRIJE UPORABE PERILICE RUBLJA (PRAVILNA UPORABA)

• Odaberite način pranja prema preporuci proizvođača rublja.

• Prije uporabe perilice rublja, uklonite 4 transportna vijka i gumene odstojnike sa zadnje strane perilice rublja. Ako se vijci ne uklone, mogu uzrokovati jake vibracije, buku i neispravnost proizvoda (čime se gubi pravo jamstva)

• Jamstvo se ne priznaje za kvarove koji su uzrokovani vanjskim faktorima (pesticidima, požarom, itd.).
• Molimo vas ne bacajte ove upute za uporabu; zadržite ih za kasniju uporabu vama ili nekome drugome.
• Napomena: Karakteristike perilice rublja mogu da se razlikovati za različite modele.

POGLAVLJE-1: PRIJE UPORABE PERILICE RUBLJA (OPĆA UPOZORENJA)

• Temperatura okoline za normalan rad vaše perilice rublja je 15-25°.

• Zaleđivanje cijevi može prouzročiti njihovo oštećenje i eksploziju. Temperatura okoline ispod 0°C može ugroziti siguran rad elektronske kartice.

• Molimo vas provjerite da u džepovima odjeće koju stavljate u vašu perilicu rublja nema kakvih prijedmeta (grickalice za nokte, igle, novčića, šibica, spojnica itd.). Ovi prijedmeti mogu oštetetiti perilicu rublja.

• Prije početka uporabe perilice rublja, za postavljanje i priključenje perilice možete se obratiti najbližem ovlašćenom servisu .

• Savjetuje se da se prvo pranje obavi u programu pamučnog pranja od 90˚ bez rublja i sa ½ količine deterdženta u drugom odjeljku ladice za deterdžent.

• Deterdžent ili omekšivač nakon dužeg kontakta sa zrakom će se navlažiti, zato stavite deterdžentza pranje ili omekšivač u ladicu prije samog početka pranja rublja.

• Isključite perilicu rublja iz električne instalacije i zatvorite slavinu za vodu ako perilicu rublja nećete koristiti duže vreme. Pri tome vrata perilice rublja ostavite otvorena jer se tako onemogućava stvaranje neugodnih mirisa zbog vlage.

• Mala količina vode može ostati u perilici rublja nakon tvorničkog probnog pranja i testiranja zbog postupaka provjere kvaliteta. Ovo nije štetno za vašu perilicu rublja.

• Zapamtite da materijali iz ambalaže vaše perilice rublja mogu biti opasni za djecu. Držite ambalažne materijale izvan dosega djece ili ih odložite prema pravilima za ambalažni otpad.

• Držite sitne dijelove koji se nalaze u vrečici dokumentacijom daleko od dosega djece i beba.

• Koristite program pretpranja samo za vrlo prljavo rublje.

POGLAVLJE-1: PRIJE UPORABE PERILICE RUBLJA (OPĆA UPOZORENJA)

• Nikada ne izvlačite ladicu za deterdžent dok perilica rublja radi.

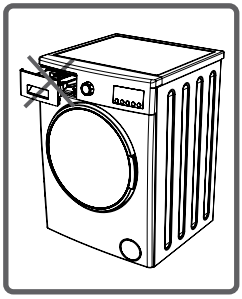

• U slučaju bilo kakvog kvara, najprije isključite perilicu rublja iz električne instalacije i zatvorite slavinu. Ne pokušavajte sami popravljati kvar nego se obratite za savjet ovlaštenom servisu.

• Količina rublja koju stavljate u vašu perilicu rublja ne treba biti veća od maksimalne određene količine.

• Nikada ne otvarajte vrata silom dok perilica rublja radi.

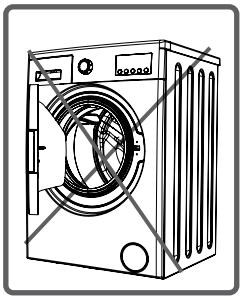

• Pranje podnih pokrivača i obuće oštećuje vašu perilicu rublja. Ne perite podne pokrivače i obuću u vašoj perilici rublja.

POGLAVLJE-1: PRIJE UPORABE PERILICE RUBLJA (OPĆA UPOZORENJA)

• Molimo vas pridržavajte se savjeta proizvođača u vezi uporabe deterdženta/ tkanina odnosno uporabe omekšivača i sličnih proizvoda za vašu perilicu rublja.

• Postavite vašu perilicu rublja na mjesto gde se vrata mogu potpuno otvoriti. (Nemojte postaviljati perilicu rublja na mjestima na kojima je potpuno otvaranje vrata onemogućeno.).

• Postavite vašu perilicu rublja na prozračno mjesto gdje postoji stalno kruženje zraka.

Pročitajte ova upozorenja. Na taj način ćete zaštititi sebe i vaše najbliže od opasnosti i smrtonosnih povreda.

OPASNOST OD OPEKLINA!

Ne dirajte cijevi za odvod i dovod vode jer tijekom rada perilica rublja mogu biti vrlo vrući.

OPASNOST OD ELEKTRIČNE STRUJE!

- Ne koristite višestruke utičnice i produžni priključni vod.

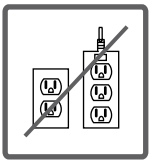

- Ne uključite utikač u oštećene utičnice.

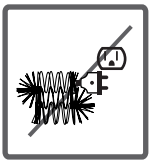

- Ne isključujte perilicu iz el. instalacije povlačenjem za priključni vod – isključujte držeći za utikač.

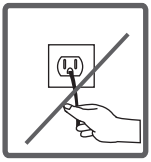

- Ne uključujte i isključujte perilicu vlažnim rukama da ne bi došlo do strujnog udara!

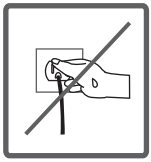

- Ne uključujte perilicu u el. instalaciju ako su priključni vod, utikač ili utičnica oštećeni. Oštećeni priključni vod smije zamjeniti jedino stručna osoba.

Opasnost od poplave!

• Proverite da li voda iz cijevi za odvod teče brzo ili sporo prije postavljanja cijevi na odvod (umivaonik).

• Poduzmite odgovarajuće mjere za sprječavanje proklizavanja cijevi.

• Snaga vode koja prolazi kroz cijev koja nije postavljena na odgovarajući način može pomaknuti cijev. Postavite čep umivaonika tako da ne zatvara odvod umivaonika.

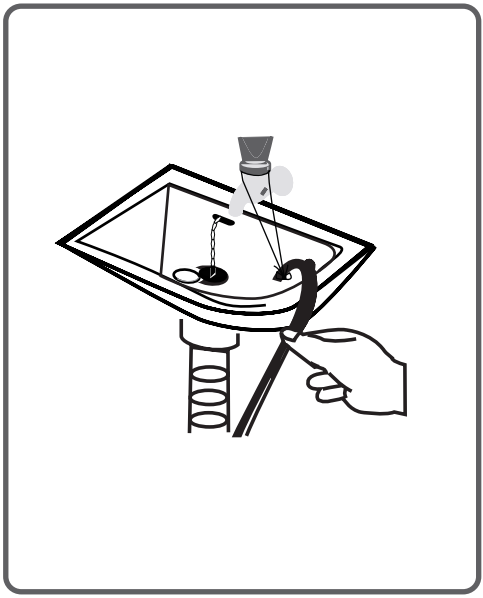

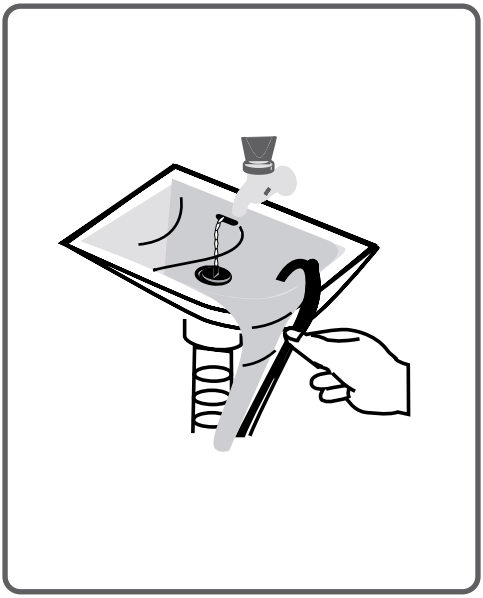

Opasnost od požara!

• Ne držite zapaljive tekućine blizu vaše perilice rublja.

• Sadržaj sumpora u sredstvima za uklanjanje boje može uzrokovati koroziju. Zbog toga, nikada ne koristite sredstva za uklanjanje boje u perilici rublja.

• Nikada ne koristite proizvode koji sadrže otapala u vašoj perilici rublja.

• Uklonite sve prijedmete iz džepova rublja koji perete (igle, spajalice, upaljače, šibice itd.) prije stavljanja u perilicu rublja.

Može postojati opasnost od požara i eksplozije.

Opasnost od pada i povreda!

- Nemojte se penjati na perilicu rublja. Gornja ploča perilice rublja može puknuti i možete se povrijediti.
- Složite cijevi, priključni vod i pakovanje vaše perilice rublja tijekom instalacije. Mogli biste se splesti i pasti.
- Nemojte okretati perilicu rublja naglavačke ili na stranu.
- Ne dižite perilicu rublja držeći je za vrata ili ladicu za deterdžent. Ovi dijelovi se mogu slomiti i mogu vas povrijediti.
- Postoji opasnost od povreda i saplitanja ako materijali kao što su cijevi i priključni vod ako nisu pravilno spremljeni nakon postavljanja perilice rublja.

Perilicu rublja mora nositi dvoje ili više ljudi.

Sigurnost djece!

• Ne ostavljajte djecu bez nadzora u blizini perilice rublja. Djeca se mogu zaključati u perilici rublja i postoji opasnost od smrtonosnih posljedica.

• Površina vrata i stakla može biti jako vruća tijekom rada perilice rublja. Dodirivanje perilice rublja može prouzrokovati oštećenja na koži djece.

• Držite ambalažu perilice daleko od dohvata djece.

• U slučaju konzumacije deterdženta i sredstava za održavanja može doći do trovanja, a ako dođu u kontakt s kožom i očima izazvati iritaciju. Držite sredstva za čišćenje daleko od dohvata djece.

Uklanjanje materijala ambalaže.

Materijal pakovanja štiti perilicu rublja od oštećenja koja mogu nastati tijekom prijevoza. Materijali pakovanja su prihvatljivi za okoliš jer se mogu reciklirati. Reciklaža materijala omogućava i štednju sirovina i smanjenje proizvodnog otpada.

Odlaganja stare perilice rublja

Stari električni ili elektronski uređaji sadrže dijelove koji bi se mogli ponovo koristiti. Ne bacajte stare uređaje koje ne koristite u otpad. spravnim postupanjem, zbrinjavanjem i recikliranjem proizvoda, sprječavate potencijalne negativne posljedice na ljudsko zdravlje i okoliš, koji mogu nastati zbog neadekvatnog zbrinjavanja ili bacanja ovog proizvoda.

Za više informacija o recikliranju i zbrinjavanju ovog proizvoda, molim kontaktirajte vaš lokalni ured za zbrinjavanje opasnog otpada ili vašu trgovinu gdje ste kupili proizvod. Stari i istrošeni uređaj se ne smije bacati sa ostalim kućnim otpadom. Ovaj proizvod odbacite u za to posebno namijenjena i pripremljena reciklažna dvorišta ili mjesta za skupljanje opasnog i električnog i elektroničkog otpada.

Molimo vas da vaše stare uređaje čuvate na odgovarajućem mjestu prije zbrinjavanja zbog sigurnosti djece.

Neki bitni podaci na osnovi kojih možete povećati efikasnost vaše perilice rublja:

• Količina rublja koji stavljate u perilicu rublja ne bi trebala prelaziti najveću dopuštenu količinu.
Na ovaj način perilica rublja će prati na u režimu štednje.
• Za manju količinu rublja i za rublje koje nije jako zaprljano nemojte koristiti funkciju pretpranja jer na taj način štedite i vodu i el. energiju.

2. TEHNIČKE SPECIFIKACIJE

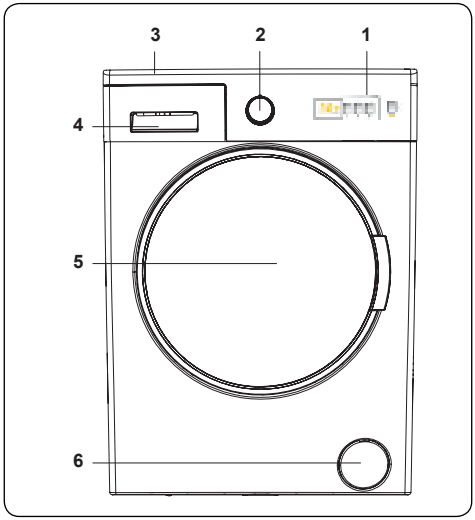

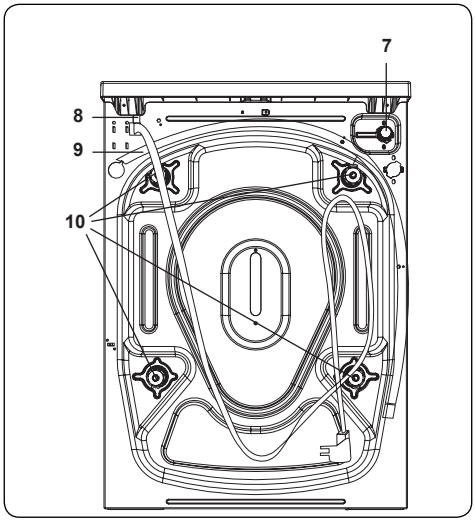

2.1 Opći izgled

1. Elektronski prikaz
2. Gumb za program pranja
3. Gornja ploča
4. Ladica za deterdžent
5. Bubanj
6. Poklopac filtra pumpe
7. Ventil za dovod vode
8. Strujni kabel
9. Cijev za odvod vode
10. Transportni vijak

2.2 Tehničke specifikacije

Nazivni napon/ frekvencija (V/Hz)	(220-240) V~/50Hz
Ukupna struja (A)	10
Pritisak vode (Mpa)	Maximum: 1 Mpa Minimum : 0.1 Mpa
Ukupna snaga (W)	2100
Maksimalni kapacitet su-hog rublja (kg)	6
Brzina centrifuge (okretaja/min)	1200
Broj programa	15
Dimenzije (mm) Visina Širina Dubina	 845 597 497

POGLAVLJE -3: POSTAVLJANJE (UKLANJANJE TRANSPORTNIH VIJAKA)

Prije rada perilice rublja, uklonite 4 transportna vijka i gumene odstojnike iz zadnjeg dijela perilice rublja. Ako vijci nisu uklonjeni može doći do velikih vibracija, buke i kvara proizvoda (čime se poništava jamstvo za perilicu rublja).

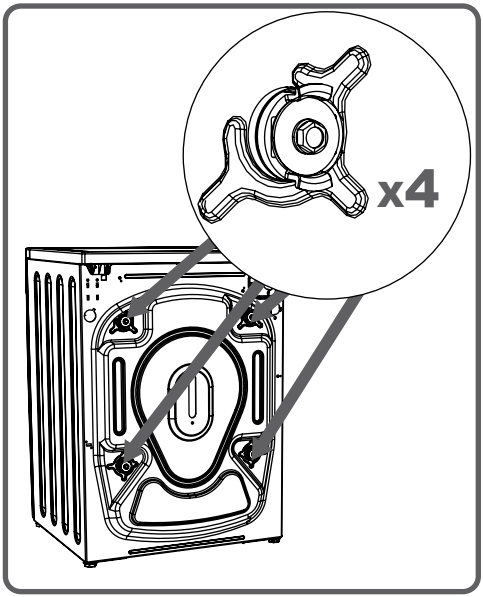

Transportni vijci se uklanjaju tako da ih se pomoću odgovarajućeg ključa okrene u smjeru suprotnom od smjera kretanja kazaljki na satu.

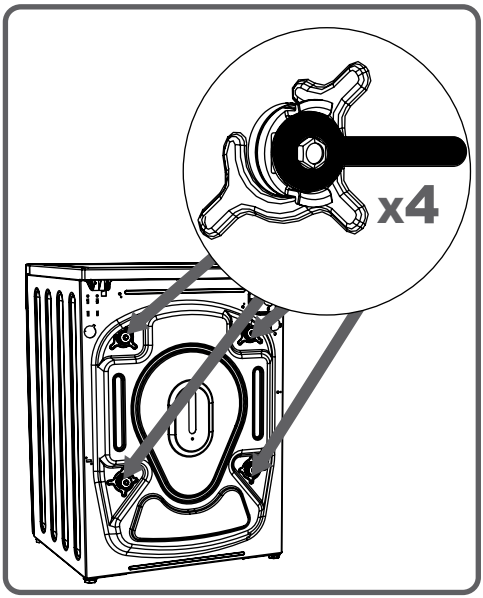

POGLAVLJE -3: POSTAVLJANJE (UKLANJANJE TRANSPORTNIH VIJAKA)

Transportne vijke nakon odvijanja izvucite povlačenjem prema van. Postavite plastične čepove koji se nalaze u vrečici s priborom na mjesta sa kojih su uklonjeni transportni vijci. Spremite transportne vijke i gumene odstojnike za eventualni naknadni transport perilice.

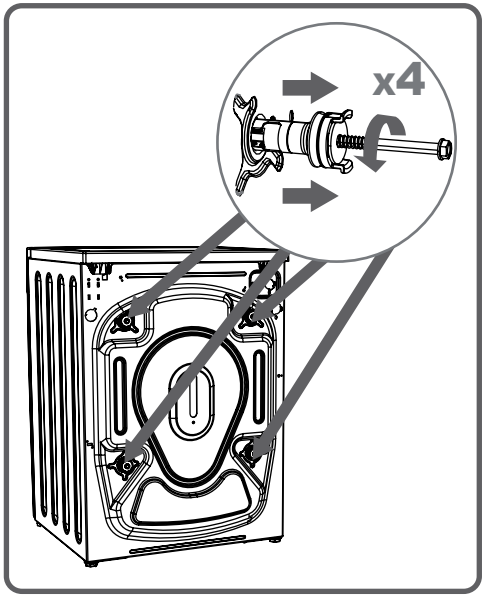

NAPOMENA: Uklonite transportne vijke iz vaše perilice rublja prije prvog pranja. Kvarovi perilice koji mogu nastati zbog vijaka koji nisu uklonjeni neće biti obuhvaćeni jamstvom

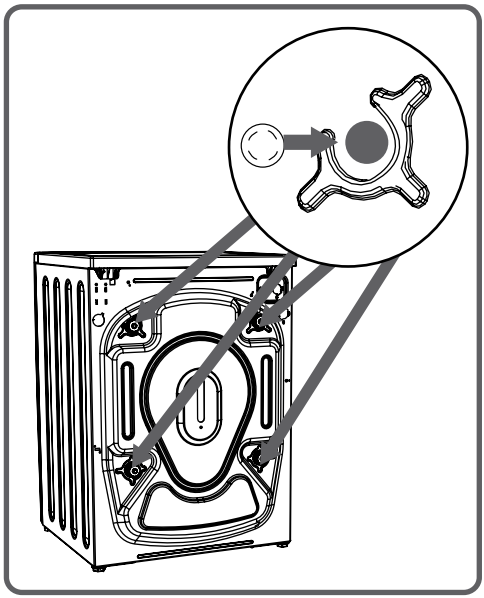

Nameštanje podesivih nožica

• Ne postavljate perilicu rublja na tepih ili sličnu površinu koja bi mogla da spriječiti prozračivanje donje površine.

• Kako bi vaša perilica rublja radila tiho i bez vibracija, mora biti postavljena na površini na kojoj nema klizanja i koja je čvrsta.

• Ravnost perilice podešava se pomoću zakretne nožice.

• Najprije otpustite plastičnu maticu za podešavanje.

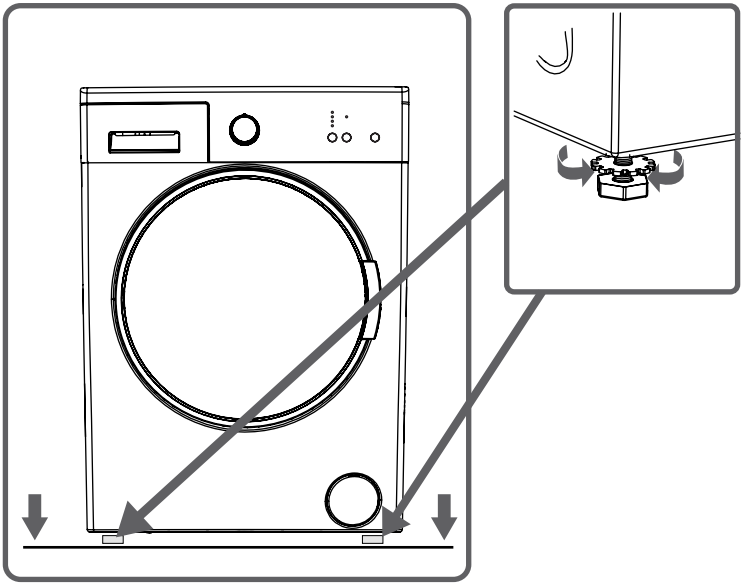

POGLAVLJE -3: POSTAVLJANJE (NAMEŠTANJE PODESIVIH NOŽICA)

• Podesite nožicu okrečući je.

• Nakon balansiranja perilice, pritegnite ponovo plastičnu maticu za podešavanje.

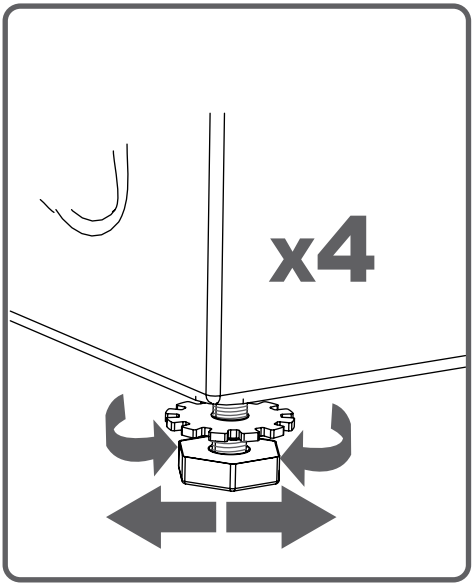

POGLAVLJE-3: POSTAVLJANJE (NAMEŠTANJE PODESIVIH NOŽICA)

• Ne postavljajte karton, drvene pločice ili slične materijale ispod nožica kako biste nivelirali perilicu.

• Kada čistite površinu, na kojoj se nalazi vaša perilica rublja, pazite da ne poremetite njenu ravnotežu.

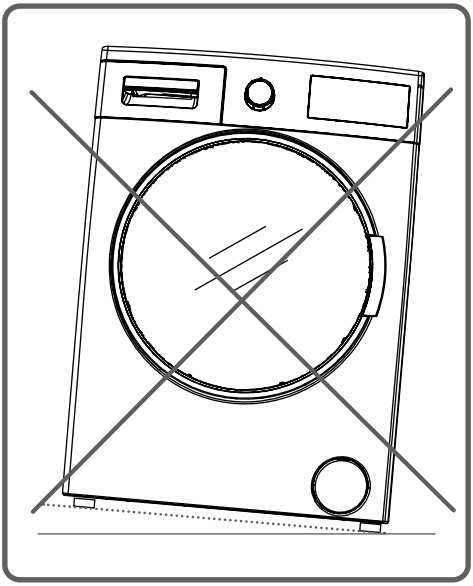

POGLAVLJE-3: POSTAVLJANJE (ELEKTRIČNI PRIKLJUČAK)

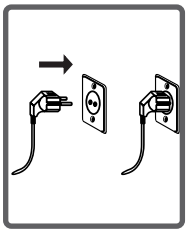

• Vaša perilica rublja je podešena za rad na 220-240V i 50Hz.
• Perilica se priključuje na električnu instalaciju preko utikača i propisno instalirane zidne priključnice s uzemljenjem i osiguračem od 10 A. Električna instalacija mora biti izvedena tako da izdrži potrebnu struju.
• Ako nemate takvu utičnicu i osigurač koji odgovara ovom opisu, neka ju postavi kvalificirani električar.
• Proizvođač otklanja svaku odgovornost za ozljede i štete prouzročene uporabom aparata bez uzemljenja ili nepoštivanja ovih uputa za uporabu.

NAPOMENA: Rad vaše perilice rublja pri slabijem naponu može umanjiti karakteristike perilice i skratiti njen radni vijek.

POGLAVLJE-3: POSTAVLJANJE (PRIKLJUČAK CIJEVI ZA DOVOD VODE)

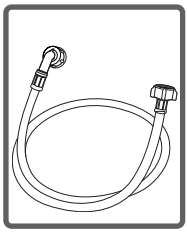

• Perilica je izvedena za priključenje na vodovodnu instalaciju preko jednog priključka (hladna voda).

Cijev s bijelim nastavkom pričvrstite na dovod hladne vode.

• Radi sprječavanja procurivanja vode na spoju pričvrstite brtvu na kraj cijevi za dovod vode

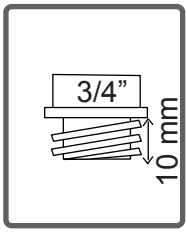

• Cijev za dovod vode priključuje se na slavinu ¾“.

• Pritegnite spojeve koristeći obje ruke.
Ukoliko niste sigurni da priključenje izvedete sami prepustite taj posao kvalificiranom vodoinstalateru.

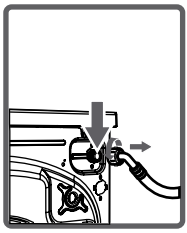

• Protok vode sa pritiskom od 0,1-1 Mpa će omogućiti efikasniji rad perilice rublja.

(Pritisak vode od 0,1 Mpa znači da će više od 8 litara u minuti vode teći kroz potpuno otvorenu slavinu.)

• Nakon spajanja provjerite propusnost spojeva pri potpuno otvorenoj slavini.

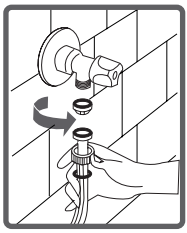

POGLAVLJE-3: POSTAVLJANJE (PRIKLJUČAK CIJEVI ZA DOVOD VODE)

• Provjerite da cijev za dovod vode nije presavijena ili oštećena.

Napomena: Prilikom postavljanja priključka za dovod vode u vašu perilicu rublja Koristite samo novu cijev za dovod vode koja je isporučena s vašom perilicom rublja. Nikada ne koristite stare, rabljene ili oštećene priključne cijevi za vodu.

POGLAVLJE-3: POSTAVLJANJE (PRIKLJUČAK ZA ODVOD VODE)

• Kraj cijevi za odvod vode može biti spojen direktno na zidni priključak odvoda ili na priključak odvoda na sifonu umivaonika.

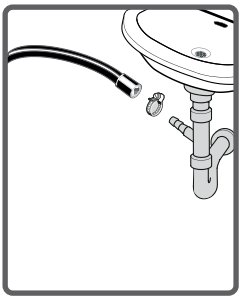

• Ne produžujte odvodnu cijev dodatnim cijevima.

• Ne stavljate cijev odvoda u posudu, kantu ili umivaonik.

• Poverite da cijev za odvod vode nije savijena, zapetljana, oštećena ili istegnuta. Molimo vas zapamtite:

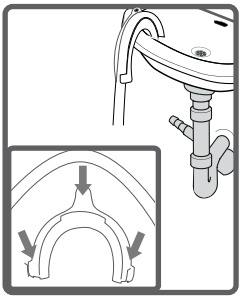

• Cijev za odvod vode mora se postaviti na visini od najmanje 60 cm i najviše 100 cm od poda.

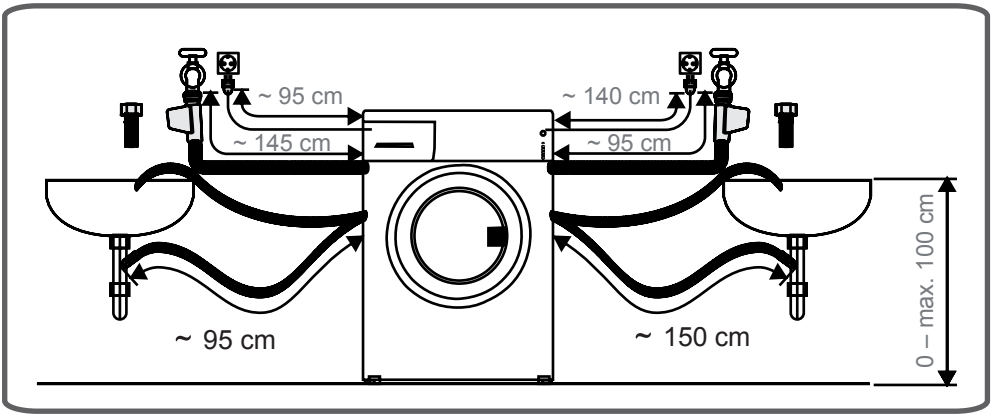

POGLAVLJE-4: UPRAVLJAČKA PLOČA (LADICA ZA DETERDŽENT)

Tekući deterdžent možete koristiti u svim programima bez pretpranja. Za uporabu tekućeg deterdženta postavite pregradnu pločicu u drugi odjeljak ladice za deterdžent i ulijte deterdžent do razine naznačene na pločici. Ne prelazite MAX i umetak koristite samo za tekući deterdžent, a pri uporabi deterdženta u prahu pločicu uklonite.

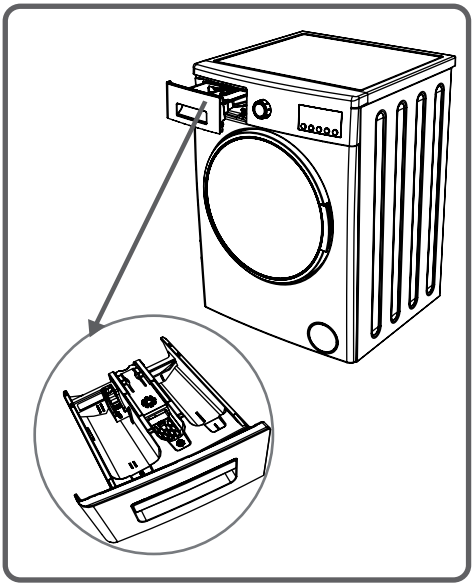

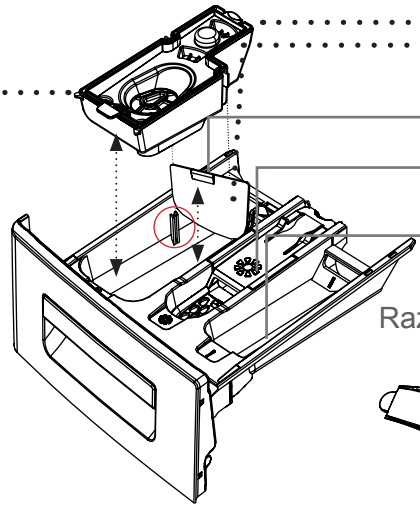

Umetak za tekući deterdžent

Glavni odjeljak za deterdžent za pranje

Odjeljak za omekšivač

Odjeljak deterdženta za pretpranje

Razine deterdženta u prahu

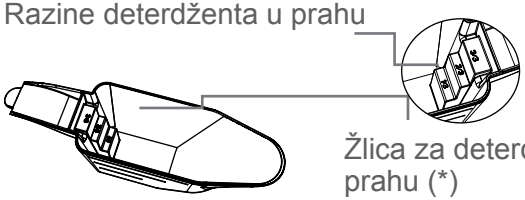

Žlica za deterdžent u prahu (*)

(*) Specifikacije perilice rublja za pranje rublja mogu odstupati ovisno o modelu aparata.

DIJELOVI

Glavni odjeljak deterdženta za pranje:

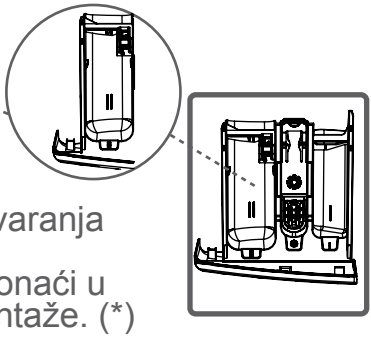

U ovom odjeljku se mogu koristiti samo sredstva kao što su deterdžent (tečni ili u prahu), sredstvo za sprječavanje stvaranja kamenca i slično.
Umetak za tekući deterdžent možete pronaći u vašoj perilici rublja prilikom početne montaže. (*)

Odjeljak za omekšivač:

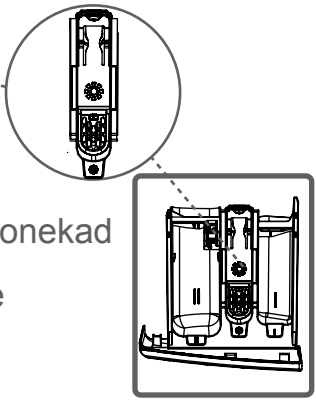

Možete koristiti omekšivač za rublje u količini koju preporuča proizvođač omekšivača. Ponekad omekšivači koji koristite pri pranju rublja mogu ostati u odjeljku. Razlog tome je što je omekšivač ponekad pregust. Kako biste ovo izbjegli preporuča se uporaba rijeđeg omekšivača ili miješanje omekšivača s vodom prije uporabe.

Odjeljak za deterdžent za pretpranje:

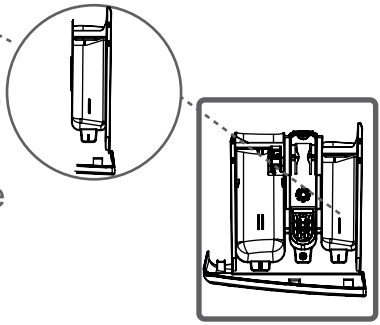

Ovaj odjeljak se koristi samo kada birate funkciju pretpranja.
Funkcija pretpranja se preporuča samo za jako zaprljano rublje.

(*) Specifikacije perilice rublja za pranje rublja mogu odstupati ovisno o modelu aparata.
.

POGLAVLJE-4: UPRAVLJAČKA PLOČA (PROGRAMATOR)

• Drškom programatora odabirete željeni program.

• Odabir programa možete obaviti zakretanjem drška u oba smjera.

• Provjerite da je oznaka na dršku postavljena točno na željeni program.

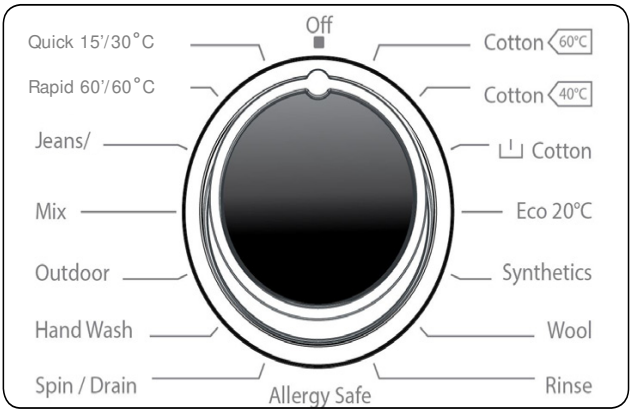

POGLAVLJE-4: UPRAVLJAČKA PLOČA (ELEKTRONSKI PRIKAZ FUNKCIJA)

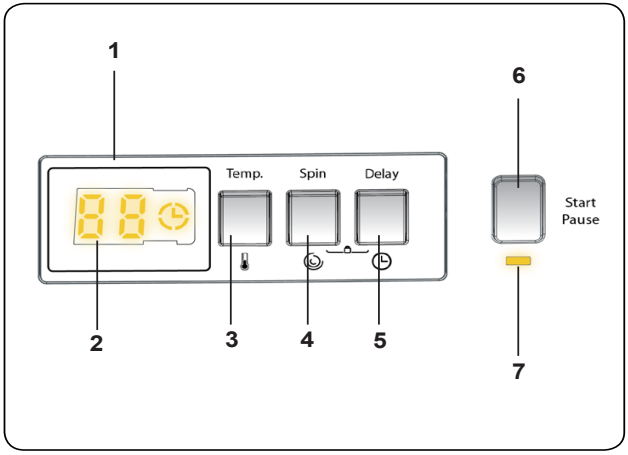

1. Elektronski zaslon
2. Digitalni zaslon
3. Gumb za podešavanje temperature vode
4. RPM Gumb za podešvanje brzine centrifuge
5. Odloženi start
6. Gumb Start/Pause
7. Svjetlo za gumb Start/Pause

Zaslon prikazuje tajmer odloženog pranja (ako je podešen), izbor temperature, brzinu centrifuge. Zaslon prikazuje “-” kada je odabrani program završen. Zaslon takođe pokazuje da li je došlo do kvara na vašem uređaju.

POGLAVLJE-4: UPRAVLJAČKA PLOČA (ELEKTRONSKI PRIKAZ FUNKCIJA)

Na elektronskom prikazu funkcija možete videti temperaturu vode pranja u vašoj perilici rublja, podešavanje brzine perilice rublja, pomoćne funkcije koje ste izabrali i fazu pranja koje se izabrali na vašoj perilici rublja (stanje pretpranja/pranja, faza ispiranja, faza cijeđenja).
Pored ostalog, elektronski prikaz funkcija će vas upozoriti blještanjem led svjetala koja će se uključiti na ekranu kada se pojavi greška na vašoj perilici rublja i obavjestit će vas o završetku programa pranja uključivanjem svjetla „Kraj“ u trenutku kada program pranja koji ste odabrali završi.

POGLAVLJE-5: PRIPREMANJE ZA PRANJE RUBLJA (ODVAJANJE RUBLJA)

• Vaše rublje ima proizvođačke etikete na kojima pišu njegove specifikacije. Operite i osušite rublj prijema danim specifikacijama na etiketi proizvoda.
• Razdvojite rublje prema vrsti (pamuk, sintetika, osjetljivo, vuna itd.), temperaturi pranja (hladno, 30°, 40°, 60°, 90°) i prema razini zaprljanja (blago prljavo, prljavo, jako prljavo).
• Nikada ne perite zajedno bijelo i šareno rublje.
• Tijekom prvog pranja obojeno rublje perite posebno zbog ispuštanja boje.
• Proverite da nema metalnih prijedmeta u vašem rublju ili u džepovima; ako ih ima, izvadite ih.

OPREZ: UPOZORENJE: Kvarovi koje prouzroče strani predmeti zaostali u džepovima rublja i sl, neće biti obuhvaćeni jamstvom.

• Zatvorite metalne zatvarače i zakopčajte gumbe.
• Uklonite plastične kukice sa zavjesa i trake ili ih umetnite zajedno u vreću za pranje pa vreću zatvorite.
• Hlače, pletenu odjeću, majice i košulje okrenite naopako.
• Male dijelove odjeće kao što su čarape i maramice perite u vreći za pranje.
• Perite čarape, maramice i sličnu malu odeću u mreži za pranje.

POGLAVLJE-5: PRIPREMANJE ZA PRANJE RUBLJA (ODVAJANJE RUBLJA)

Simboli za kemijsko čišćenje – služe kao uputa u kemijskoj čistionici koje sredstvo za čišćenje koristiti.Odjeća s ovim oznakama nije prikladna za pranje u Vašoj perilici, osim ako nije drugačije naznačeno.

POGLAVLJE-5: PRIPREMANJE ZA PRANJE RUBLJA (STAVLJANJE RUBLJA U PERILICU RUBLJA)

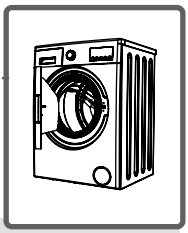

• Otvorite vrata vaše perilice.

• Stavite rublje u perilicu rublja.

NAPOMENA: Napomena: Maksimalna količina rublja koji odgovara kapacitetu perilice rublja zavisi od vrste rublja koji perete, razini zaprljanja i programu koji ćete odabrati. Ne prijekoračujte preporučeni maksimalni kapacitet suhog rublja za željeni program.

Možete koristiti sljedeću tablicu težina kao primjer.

VRSTA RUBLJA	TEŽINA (gr)
Ručnik	200
Plahta	500
Ogrtač poslije kupanja	1200
Navlaka za poplun	700
Jastučnica	200
Donje rublje	100
Stolnjak	250

• Stavite posebno svaki dio rublja.
• Provjerite da se nijedan dio rublja nije zaglavio između vrata i bubnja perilice rublja.

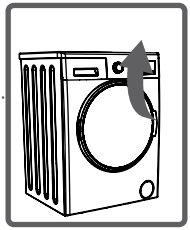

• Gurnite vrata perilice rublja dok ne čujete zvuk zaključavanja kako biste ih zatvorili.

• Pravilno zatvorite vrata perilice rublja, inače vaša perilica rublja neće početi s pranjem.

POGLAVLJE-5: PRIPREMANJE ZA PRANJE RUBLJA (STAVLJANJE DETERDŽENTA U PERILICU RUBLJA)

Količina deterdženta koji ćete staviti u vašu perilicu rublja zavisi od sljedećih uvjeta:

- Količina deterdženta koji ćete koristiti ovisi o razini zaprljanja rublja. Ne rabite funkciju pretpranja za manje zaprljano rublje i stavite malu količinu deterdženta u 2. odjeljak ladice za deterdžent.

- Za vaše jako prljavo rublje, izaberite program koji uključuje i pretpranje i stavite ¼ deterdženta u 1. odjeljak ladice za deterdžent dok ostatak od ¾ stavite u 2. odjeljak.

- Koristite deterdžente koji su proizvedeni za automatsko pranje rublja u perilici. Količina deterdženta koji ćete koristiti za vaš rublje je označena na pakovanju deterdženta.

- Što je voda tvrđa to ćete trebati više deterdženta.

- Količina deterdženta koji ćete koristiti će se povećati kako se povećava količina rublja koje ćete prati.

- Stavite omekšivač u odjeljak za omekšivač u ladici za deterdžent. Nemojte prekoračiti maksimalnu količinu. U su protnom, omekšivač će isteći u vodu za pranje.

- Omekšivači veće gustoće trebaju se razrijediti do određenog stupnja prije nego što ih stavite u ladicu za deterdžent. Gusti omekšivači mogu blokirati dotok vode i onemogućiti istjecanje omekšivača.

- Tekući deterdžent možete koristiti za sve programe bez pretpranja. Za uporabu tekućeg deterdženta postavite u 2 odjeljak ladice za deterdžent umetak ili pločicu za tekući deterdžent (*), koji se nalazi u priboru perilice. Razinu deterdđenta odredite prema oznakama na pločici ili umetku. Prije uporabe deterdđenta u prahu uklonite umetak za tekući deterdžent ili pločicu.

(*) Specifikacije perilice rublja mogu odstupati ovisno o modelu perilice.

POGLAVLJE-5: PRIPREMANJE ZA PRANJE RUBLJA (UKLJUČIVANJE PERILICE RUBLJA)

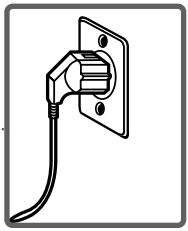

- Uključite perilicu rublja u električnu instalaciju.
- Otvorite slavinu za vodu.
- Otvorite vrata perilice rublja.
- Stavite rublje u perilicu rublja.
- Gurnite vrata perilice rublja kako biste ih zatvorili dok čujete zvuk zaključavanja.

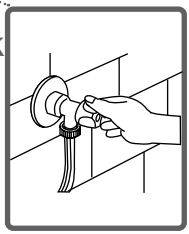

Odabir programa
Odaberite odgovarajući program za vaše rublje na programskoj ploči pomoću drška programatora.

SISTEM ZA ODREĐIVANJA POLA PUNJENJA

Vaša perilica rublja posjeduje sustav za detekciju pola punjenja tijekom pranja.

U slučaju da stavite otprilike pola ili manju količinu maksimalnog kapaciteta rublja u perilicu rublja, vaša perilica rublja će raditi na način da će uštedeti vrijeme pranja, potrošnju vode i energiju u nekim programima. Kada se aktivira ova funkcija uštede, perilica rublja može završiti program pranja koji ste izabrali u kraćem vremenu.

5.7 Pomoćne funkcije

1. Izbor temperature

Koristite gumb za podešavanje temperature vode za pranje da biste promijenili automatski programiranu temperaturu vode za pranje.

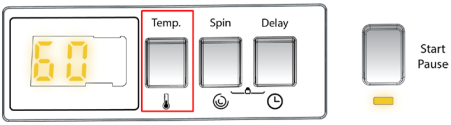

Kada odaberete program, automatski se bira maksimalna temperatura za taj program. Da biste podesili temperaturu, pritisnite gumb za podešavanje temperature vode sve dok se na digitalnom zaslonu ne prikaže željena temperatura.

Temperaturu vode za pranje možete postepeno smanjivati između maksimalne temperature vode za pranje odabranog programa i odabira hladnog pranja (- C) pritiskom na gumb za podešavanje temperature.

2. Izbor brzine centrifuge

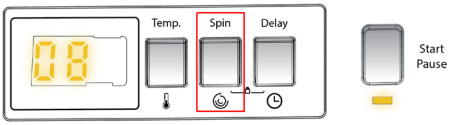

Kada izaberete program, automatski se bira maksimalna brzina centrifuge.

Da biste podesili brzinu centrifuge između maksimalne brzine centrifuge i opcije za otkazivanje okretanja (- -), pritisnite gumb za brzinu centrifuge dok se ne prikaže željena brzina. Ako ste preskočili brzinu centrifuge koju želite da podesite, držite pritisnut taster za podešavanje brzine centrifuge sve dok se željena brzina centrifuge ne prikaže ponovo.

3. Tajmer za odlaganje pranja

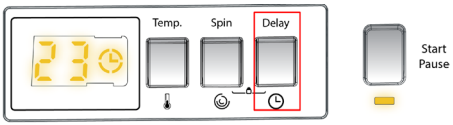

Pomoću ove pomoćne funkcije možete odložiti vrijeme početka ciklusa pranja od 1 do 23 sata.

Da biste koristili funkciju odlaganja:

• Pritisnite taster za odlaganje jednom.

• Prikazuje se "01". zatim će se upaliti elektronski zaslon.

• Pritisnite taster za kašnjenje dok ne dođete do vremena kada želite da podesite perilici za početak ciklusa pranja.

• Ako ste preskočili vrijeme odlaganja koje želite da podesite, možete da nastavite da pritiskate dok ne dođete do tog vremena ponovo.

• Da biste koristili funkciju vremenskog odlaganja, potrebno je da pritisnete taster Start / Pauza da biste pokrenuli perilicu.

• Ako želite da otkažete odlaganje:

- Ako ste pritisnuli taster Start / Pauza da biste pokrenuli perilicu, samo jednom pritisnite taster za kašnjenje. ⏲ će se isključiti na elektronskom zaslonu.

- Ako niste pritisnuli taster Start / Pause, pritisnite taster za odlaganje stalno dok se ne isključi na elektronskom zaslonu. ☂ će se uključiti na elektronskom zaslonu.

NAPOMENA: U slučaju da želite da izaberete pomoćnu funkciju, ako LED pomoćne funkcije nije uključena, to znači da se ova funkcija ne koristi u programu pranja koji ste odabrali.

Gumb Start/Pauza

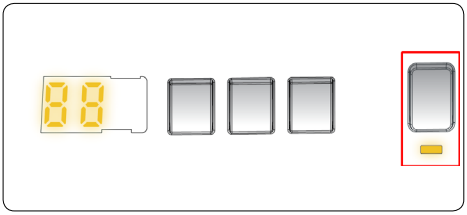

Pritiskom na gumb Start / Pauza, možete pokrenuti program koji ste izabrali ili obustaviti pokrenut program. Ako prebacite uređaj u stanje pripravnosti, indikator Start / Pauza na elektronskom zaslonu će treptati.

5.8 Roditeljsko zaključavanje

Funkcija Child Lock vam omogućava zaključavanje tastera tako da se ciklus pranja koji ste izabrali ne može nenamerno promijeniti. Da biste aktivirali blokadu za djecu, pritisnite i držite tastere 2 i 3 istovremeno najmanje 3 sekunde. Kada je aktivirana blokada za djecu, na elektronskom zaslonu će treptati svjetlo 2 sekunde.

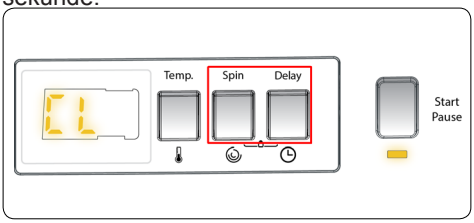

Ako je bilo koji gumb pritisnut ili izabrani program promijenjen pomoću programskog točkica dok je roditeljska kontrola aktivna, simbol „CL“ ce treptati na elektronskom zaslonu 2 sekunde.
Ako je funkcija roditeljkske kontrole aktivna i program je pokrenut, kada je programski točkić okrenut na položaj CANCEL i izabran je drugi program, prethodno izabrani program se nastavlja od mjesta gdje je ostao. Da biste deaktivirali blokadu za djecu, pritisnite i držite gumbe 2 i 3 istovremeno najmanje 3 sekunde dok simbol „CL“ na elektronskom zaslonu ne nestane.

5.9 Otkazivanje programa

Da biste u bilo kom trenutku otkazali pokrenut program:

1. Okrenite točkić programa na “STOP” poziciju.
2. Vaša perilica će zaustaviti pranje i program će biti otkazan.
3. Okrenite točkić programa na bilo koji drugi program da biste ispraznili perilicu.
4. Vaša perilica će obaviti neophodne operacije odvoda i otkazati program.
5. Sada možete odabrati i pokrenuti novi program.

5.10 Kraj programa

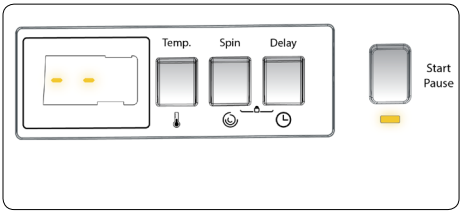

Vaša perilica će se sama zaustaviti čim program završi.

- “- -” će treptati na elektronskom zaslonu.
- Možete otvoriti vrata perilice i uklonite rublje.
- Ostavite vrata perilice otvorena da biste omogućili da se unutarnji dio perilice osuši.
- Okrenite točkić programa u položaj STOP.
- Isključite perilicu iz struje.
- Isključite slavinu za vodu.

5. PREKID PROGRAMA

Ako želite poništiti bilo koji aktivirani program:

1 – Okrenite držak programatora na položaj „**Off**“.

2 – Vaša perilica rublja će prekinuti operaciju pranja i program će biti prekinut.

3 – Da biste se oslobodili akumulirane vode u perilici rublja okrenite programsko dugme na bilo koji program.

4 – Vaša perilica rublja će obaviti potrebnu operaciju pražnjenja i otkazati program.

5 – Vašu perilicu rublja možete ponovo da pokrenete tako što ćete izabrati novi program.

6. TABELA PROGRAMA

Program	Temperatura pranja (°C)	Maksimalna količina suhog rublja (kg)	Odjeljak za deterdžent	Trajanje programa (Min.)	Vrsta rublja / Opis
PAMUK(**) 60 C°	*60 - 90 - 80 - 70	6,0	2	200	Veoma prljav, pamučni i laneni tekstil. (Donje rublje, posteljina, stolnjak, ručnik (maksimalno 3,0 kg), posteljina, itd.)
PAMUK (**) 40 C°	*40 - 30 - “- -C”	6,0	2	195	Prljav pamuk i lan. (Donje rublje, posteljina, stolnjak, ručnik (maksimalno 3,0 kg), posteljina, itd.)
Pretpranje Pamuk	*60 - 50 - 40 - 30 - “- -C”	6,0	1&2	164	Prljav pamuk i lan. (Donje rublje, posteljina, stolnjak, ručnik (maksimalno 3,0 kg), posteljina, itd.)
ECO 20°	*20- “- -C”	3,0	2	96	Manje prljavih, pamučnih i lanenih predmeta. (Donje rublije, posteljina, stolnjak, ručnik (mak.2,0 kg) posteljina, itd.)
EASY CARE (Synthetics)	*40 - 30 - “- -C”	3,0	2	110	Vunena odjeća za mašinsko pranje.
VUNA	*30 - “- -C”	2,0	2	39	Veoma prljav ili sintetički tekstil. (Najlon čarape, košulje, bluze, sintetičke pantalone i sl.)
ISPIRANJE	*“- -C”	6,0	-	30	Obezbjeđuje dodatno ispiranje bilo koje vrste rublja nakon ciklusa pranja.
ALLERGY SAFE	*60 - 50 - 40 - 30 - “- -C”	3,0	2	182	Dječije rublje
Centrifuga	*“- -C”	6,0	-	15	Ovaj program možete koristiti za bilo koju vrstu rublja ako želite dodatni korak ispiranja nakon ciklusa pranja. Program možete koristiti za ispuštanje vode nakupljene u stroju (dodavanje ili uklanjanje rublja). Da biste omogućili program odvoda, okrenite gumb za programiranje na program za centrifugiranje/ispuštanje. Nakon što odaberete "spin canceled" pomoću pomoćnog funkcijskog tastera, program će početi da radi.
OSETLJIVO/RUČNO PRANJE	*30 - “- -C”	2,0	2	90	Rublje za koje se preporučuje ručno pranje ili osjetljivo rublje.
Sportska odjeća	*30 - “- -C”	3,0	2	80	Sportska odjeća
Mješovito	*40 - 30 - “- -C”	3,0	2	93	Prljavi pamuk, sintetika, boja i laneni tekstil mogu se prati zajedno.
Jeans	*30 - “- -C”	3,0	2	96	Crni i tamni predmeti od pamuka, mješanih vlakana ili farmerke. Perite iznutra prema van.Farmerke često sadrže višak boje i mogu da se pune tjekom prvih nekoliko ispiranja. Perite svijetle i tamno obojene predmete odvojeno
Rapid 60’/60˚C	*60 - 50 - 40 - 30 - “- -C”	3,0	2	60	Prljavi, pamučni, obojeni i laneni tekstil pere se na 60 ° C za 60 minuta.
(***) Quick 15’/30˚C	*30 - “- -C”	2,0	2	15	U kratkom vremenu od 15 minuta, možete oprati malo zaprljane, pamučne, obojene i lanene tkanine.

NAPOMENA: TRAJANJE PROGRAMA MOŽE SE PROMIJENITI PREMA KOLIČINI RUBLJA, TIPU VODE, TEMPERATURI AMBIJENTA I ODABRANE DODATNE FUNKCIJE.

(*) Temperatura vode za pranje u programu je fabrički podešena.

(**) 60 C ° - 40 C ° su programi deklaracije energetske oznake.

(***) Zbog kratkog vremena pranja ovog programa, preporučujemo da koristite manje deterdženta. Program može da traje duže od 15 minuta ako mašina detektuje nejednako opterećenje. Vrata mašine možete otvoriti 2 minute nakon završetka pranja. (Period od 2 minuta nije uključen u trajanje programa).

POGLAVLJE -7: ODRŽAVANJE I ČIŠĆENJE PERILICE RUBLJA (UPOZORENJE) ⚠

Isključite perilicu rublja iz električne instalacije prije početka održavanja i čišćenja.

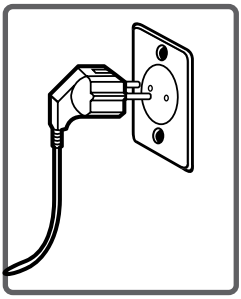

Zatvorite slavinu za dovod vode prije početka održavanja i čišćenja perilice rublja.

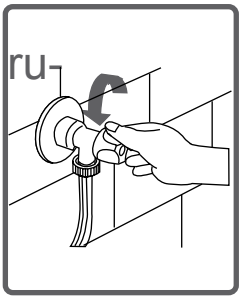

OPREZ: Dijelovi vaše perilice rublja mogu se oštetiti uporabom sredstva za čišćenje sa sredstvima za rastvaranje (otapala).
Ne koristite sredstva za čišćenje kada koristite rastvarače (otapala).

POGLAVLJE -7: ODRŽAVANJE I ČIŠĆENJE PERILICE RUBLJA (FILTRI ZA DOVOD VODE)

Izmenu slavine za dovod vode i cijevi za dovod vode na perilici, te cijevi i priključka na perilici, postavljaju se filtri koji onemogućavaju prljavštini i drugim česticama doprijeti vodom u aparat.
Ako dovod vode perilici nije zadovoljavajući, očistite filtre za dovod vode.
(Preporuča se da se filtar pumpe pročisti jednom u 2 meseca).

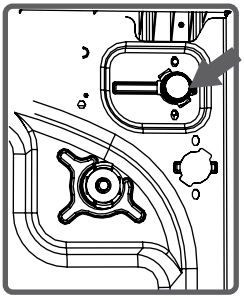

• Odvojite cijev za dovod vode perilici..

• Uklonite filtar sa priključka cijevi za dovod vode kliještima te ga dobro operite vodom uz uporabu četkice.

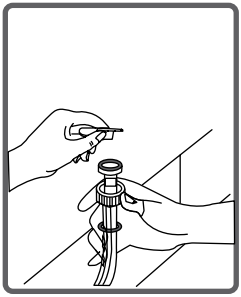

• Uklonite filtar dovoda vode na strani do slavine zajedno s brtvom i očistite ga.

• Nakon čišćenja filtara, možete ih ponovo vratiti obrnutim redoslijedom.

OPREZ:
Filtri ventila za dovod vode mogu biti začepljeni zbog zagađenja vode u slavini ili nedostatka održavanja ili zbog oštećenja ventila, što izaziva neprestano curenje vode u vašu perilicu rublja.

Kvarovi koji mogu nastati zbog ovih razloga nisu pokriveni jamstvom.

POGLAVLJE -7: ODRŽAVANJE I ČIŠĆENJE PERILICE RUBLJA (FILTAR PUMPE)

Aparat sadrži filtar koji sprječava ulazak vlakana i manjih komada materijala u pumpu tijekom izbacivanja vode nakon završetka pranja što štiti pumpu i produžava joj trajnost.
Preporuča se čišćenje filtra pumpe svakih 2 mjeseca. Za čišćenje filtra pumpe:

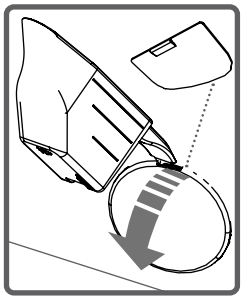

- Da biste otvorili poklopac filtra pumpe, možete upotrijebiti dozirnu posudu za deterdžent isporučenu uz perilicu (*) ili pregradnu pločicu za tekući deterdžent.

- Postavite rubni dio plastičnog dijela na poklopac i pritisnite ga unatrag. Poklopac će se otvoriti.
- Prije otvaranja poklopca filtra, postavite posudu isprijed poklopca filtra kako se voda iz vaše perilice rublja ne bi izlila na pod.

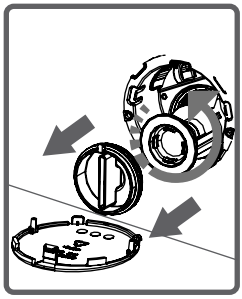

- Oslobodite poklopac filtra u smjeru kazaljke na satu, a zatim ispraznite vodu.
Napomena: Možda ćete trebati isprazniti posude za skupljanje vode nekoliko puta zavisno od količine vode u perilici rublja.

(*) Specifičnosti perilice rublja mogu biti različite zavisno od kupljenog modela perilice.

POGLAVLJE -7: ODRŽAVANJE I ČIŠĆENJE PERILICE RUBLJA (FILTAR PUMPE)

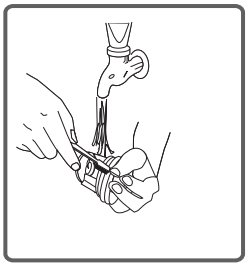

• Očistite strane materijale u filtru pomoću četke.

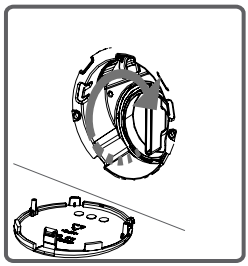

• Nakon čišćenja filtra, postavite poklopac filtra i zategnite ga okretanjem u smjeru kazaljke na satu.

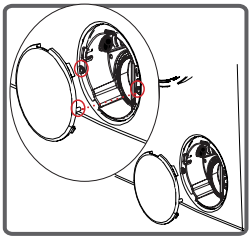

• Pri zatvaranju poklopca filtra pumpe pazite da uskočnici na poklopcu uđu u rupe na kućištu aparata.

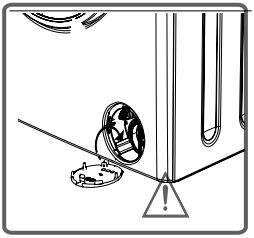

• Vratite poklopac pumpe na njegovo mjesto na isti način na koji ste ga izvadili.

UPOZORENJE!
Voda u pumpi može biti vruća, pričekajte dok se ne ohladi.

POGLAVLJE -7: ODRŽAVANJE I ČIŠĆENJE PERILICE RUBLJA (LADICA ZA DETERDŽENT)

U ladici za deterdžent i njenim utorima mogu se naći ostaci deterdženta. Povremeno izvadite ladicu kako biste očistili ostatke deterdženta i to na sljedeći način:

• Izvucite ladicu do krajnjeg položaja.
• Pritisnite mjesto prikazano na slici niže i nastavite izvlačiti ladicu dok je ne izvučete iz njenog položaja.

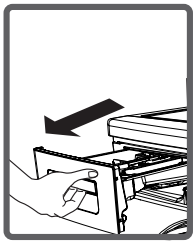
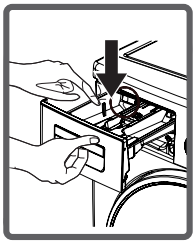
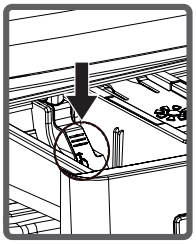

• Isperite ladicu s puno vode i očistite četkom.

• Ostatke deterdženta pažljivo očistite pazeći da ne upadaju u unutrašnjost aparata.

• Obrišite ladicu suhom krpom i vratite je na njeno mjesto.

• Ladicu za deterdžent nemojte prati u perilici posuđa. ⚠

Umetak za tekući deterdžent (*)

Da biste očistili umetak za tekući deterdžent , izvadite ga iz ladice za deterdžent na način kako to pokazuje slika niže i temeljito očistite od ostataka deterdženta te ga vratite nazad na njegovo mjesto. Proverite da nema ostatkadeterdženta koji su ostali unutra.
(*) Specifikacije perilice rublja mogu da variraju u zavisnosti od kupljenog modela perilice.

POGLAVLJE -8: EP LADICE ZA DETERDŽENT/ KUĆIŠTE / BUBANJ

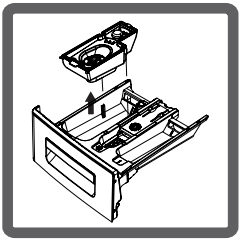

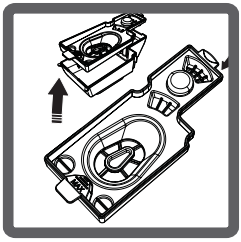

Čep (Sifon) ladice za deterdžent

Izvadite ladicu za deterdžent iz njenog položaja. Rastavite sifon za odvod i u dobro očistite ostatke omekšivača. Vratite sifon za odvod nakon čišćenja. Proverite da li ste ga namjestili pravilno.

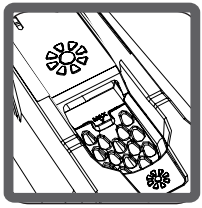

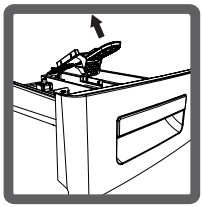

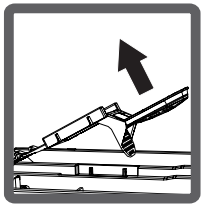

Čišćenje kućišta

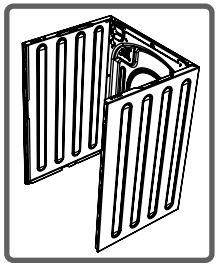

Kućište očistite blagim sredstvom za čišćenje, koje neće izazvati koroziju. Nakon čišćenja, kućište isperite čistom vodom i obrišite suhom krpom.

Čišćenje bubnja

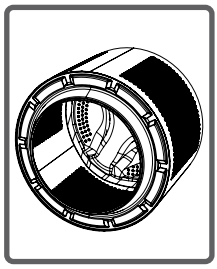

Ne ostavljajte u perilici-sušilici metalne dijelove poput igle, spajalice,kovanica. Oni mogu uzrokovati nastanak hrđe unutar bubnja.Za uklanjanje hrđe koristite sredstva za čišćenje bez klorida i prema preporukama proizvođača sredstva za čišćenje. Nikako nemojte koristiti žičane četke ili oštre predmete za čišćenje bubnja.

POGLAVLJE -9: OTKLANJANJE MANJIH KVAROVA

Sve popravke aparata treba obaviti ovlašteni Servis . Prije poziva Servisa, provjerite da li nastali problem možete riješiti uz pomoć savjeta navedenih u tablici niže. Ukoliko to ne možete ,pozovite Servis i svakako učinite sljedeće:

• Isključite aparat iz električne instalacije.
• Zatvorite dovod vode.

GREŠKA	MOGUĆI RAZLOG	NAČIN OTKLANJANJA
Aparat ne započinje s radom.	Aparat nije uključen u el. instalaciju.	Uključite utikač u utičnicu.
	Neispravan osigurač	Promijenite osigurač.
	Oštećen priključni vod	Provjerite priključni vod.
	Nije pritisnuta tipka Start/Pauza	Pritisnite tipku Start/ Pauza.
	Držak programatora je na položaju „Stop“	Postavite držak na poziciju željenog programa.
	Vrata aparata nisu dobro zatvorena.	Zatvorite vrata aparata.
Voda ne ulazi u aparat.	Zatvorena je slavina za vodu.	Otvorite slavinu za vodu.
	Cijev za dovod vode je presavijena.	Izravnajte cijev.
	Cijev za dovod vode je začepljena.	Očistite filtar cijevi za dovod vode (*).
	Filtar priključka dovodne cijevi na aparatu je začepljen.	Očistite filtar priključka za dovod vode (*).
	Vrata aparata nisu dobro zatvorena.	Zatvorite vrata aparata.

(*) Vidi poglavlje u vezi održavanja i čišćenja perilice

POGLAVLJE -9: OTKLANJANJE MANJIH KVAROVA

GREŠKA	MOGUĆI RAZLOG	NAČIN OTKLANJANJA
Aparat ne izbacuje vodu.	Odvodna cijev je presavijena..	Izravnajte cijev
	Filtar pumpe je začepljen.	Očistite filtar pumpe (*).
Aparat vibrira.	Nisu podešene nožice aparata.	Podesite nožice aparata.(**)
	Nisu uklonjeni transportni vijci.	Uklonite transportne vijke.(**)
	U aparatu je premalo rublja.	To ne sprječava rad aparata.
	U aparatu je previše rublja ili rublje nije dobro raspoređeno.	Ne stavljajte u aparat više rublja nego što je preporučeno i pravilno ga rasporedite.
	Aparat je postavljen na neravnu površinu.	Postavite aparat na ravnu površinu.

(*) Vidite poglavlje koje se odnosi na održavanje i čišćenje perilice rublja.
(**) Vidite poglavlje koje se odnosi na postavljanje vaše perilice rublja.

POGLAVLJE -9: OTKLANJANJE MANJIH KVAROVA

GREŠKA	MOGUĆI RAZLOG	NAČIN OTKLANJANJA
U ladici za deterdžent se stvara pjena.	Prevelika količina deterdženta.	Stisnite tipku Start/ Pauza. Da biste spriječili nastanak pjene, izmješajte žlicu omekšivača s pola litre vode i ovom smjesom isperite ladicu za deterdžent. Nakon 5-10 minuta ponovo pritisnite tipku Start/Pauza. U sljedećoj operaciji pranja odaberite pravilnu količinu deterdženta.
	Neodgovarajuć deterdžent.	Koristite samo deterdžent namijenjen za strojno pranje rublja.
Nedovoljno oprano rublje.	Odabrani program ne odgovara stupnju zaprljanja rublja.	Odaberite program koji odgovara razini zaprljanja rublja (Vidi tablicu programa).
	Nedovoljna količina deterdženta.	Prilagodite količinu deterdženta stupnju zaprljanja rublja.
	U aparatu je više rublja nego što je preporučeno.	Stavite u aparat preporučenu količinu rublja.

POGLAVLJE -9: OTKLANJANJE MANJIH KVAROVA

GREŠKA	MOGUĆI RAZLOG	NAČIN OTKLANJANJA
Nedovoljno oprano rublje.	Voda je pretvrda.	Prilagodite količinu deterdženta prema savjetu proizvođača deterdženta.
	Rublje u perilici nije raspoređeno pravilno.	Rasporedite ravnomjerno rublje u perilici.
Aparat uzme vodu i odmah je izbaci	Izlazni dio odvodnog crijeva je postavljen prenisko.	Postavite odvodno crijevo na odgovarajuću visinu.(**)
Voda se ne vidi u bubnju .	Nije greška.Voda se nalazi u dijelu bubnja koji se ne vidi.	-
Na rublju ostaju tragovi deterdženta.	Netopive čestice nekih deterdženata mogu biti uzrokom bijelih mrlja na rublju.	Dodatno isperite rublje koristeći program “Ispiranje” ili očistite mrlje četkom nakon sušenja rublja.
Na rublju ostaju mrlje.	Mrlje mogu biti od ulja, krema ili masti.	U sljedećem pranju upotrijebite maksimalnu količinu deterdženta po preporuci proizvođača deterdženta.

(**) Vidite poglavlje koje se odnosi na postavljanje perilice rublja.

POGLAVLJE -9: OTKLANJANJE MANJIH KVAROVA

GREŠKA	MOGUĆI RAZLOG	NAČIN OTKLANJANJA
Centrifugiranje nije izvedeno ili kasni.	Nije greška.Sustav kontrole Uravnoteženosti punjenja je aktiviran.	Sustav kontrole uravnoteženosti punjenja će pokušati ravnomjerno rasporediti rublje. Centrifugiranje će započeti nakon raspoređivanja rublja. Kod sljedećeg pranja rasporedite rublje ravnomjerno.

(**) Vidite poglavlje koje se odnosi na postavljanje perilice rublja.

POGLAVLJE -10: AUTOMATSKO UPOZORENJE O KVARU I ŠTA PRIJEDUZETI

Vaša perilica je opremljena sustavom koji tijekom pranja kontrolira rad perilice i upozorava korisnika na moguću grešku.

ŠIFRA GREŠKE	MOGUĆI UZROK	ŠTA UČINITI
E01	Vrata aparata su ostala otvorena.	Zatvorite vrata pravilno tako da čujete zvuk “klik”. Ukoliko se greška ponovi,isključite perilicu i pozovite najbliži ovlašteni servis.
E02	Pritisak vode ili nivo vode u perilici rublja je nizak.	Otvorite slavinu. Napajanje vodom će se možda prekinuti. Ako se problem i dalje javlja, vaša perilica rublja će se nakon nekog vremena automatski zaustaviti. Iskopčajte perilicu rublja, isključite slavinu i kontaktirajte najbliži ovlašteni servis.
E03	Pumpa je oštećena, filtar pumpe je začepljen ili je električni priključak pumpe neispravan.	Očistite filtar pumpe (*). Ako aparat nastavi pokazivati ovu grešku, isključite ga iz električne instalacije, zatvorite dovod vode i
E04	U aparatu je previše vode.	Aparat će sam izbaciti vodu. Ako aparat nastavi pokazivati ovu grešku, isključite ga iz električne instalacije, zatvorite dovod vode i odmah pozovite ovlašteni Servis.

(*) Pogledajte poglavlje o održavanju i čišćenju perilice rublja.

OPIS OZNAKE ENERGETSKE UČINKOVITOSTI I UŠTEDA ENERGIJE

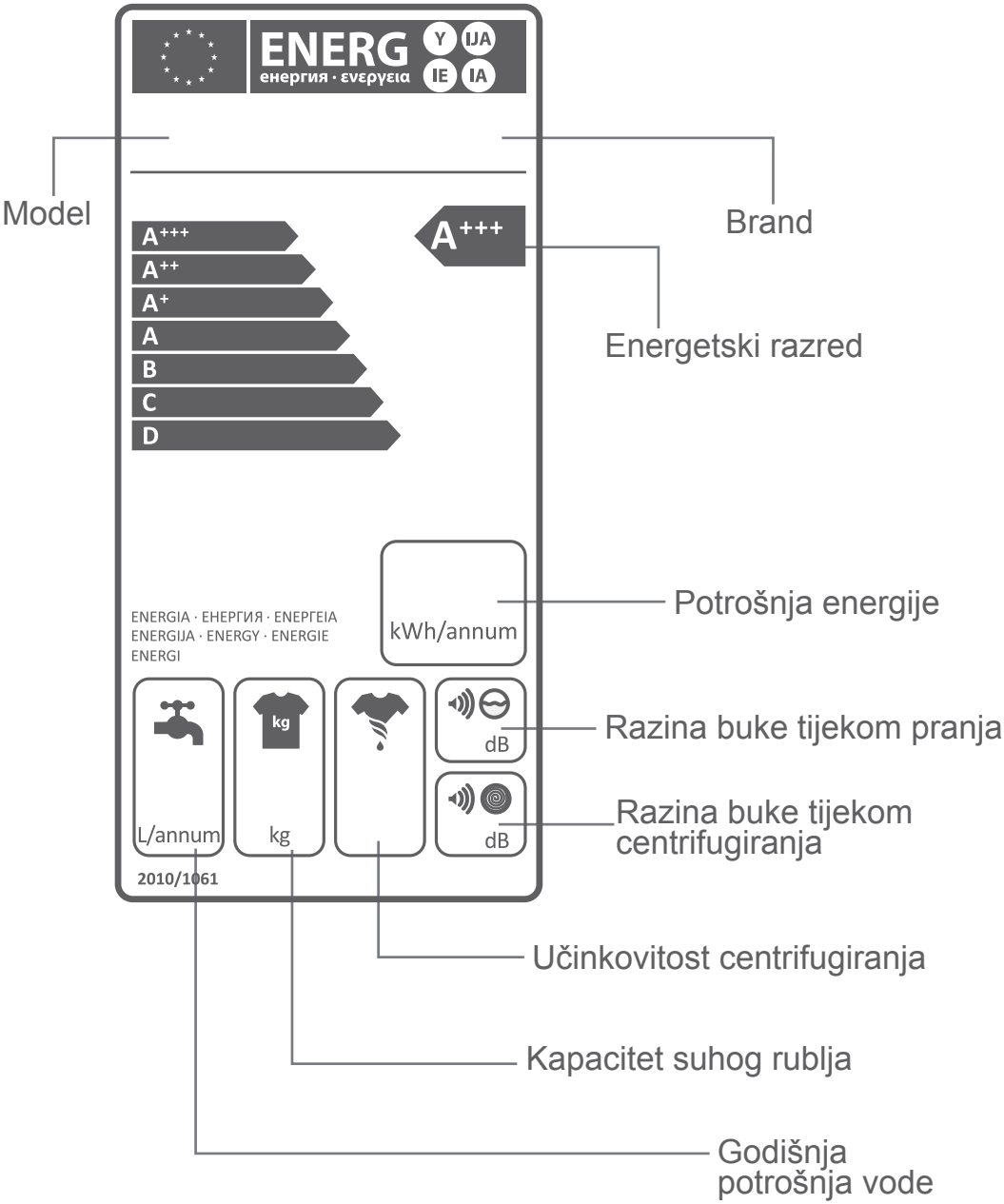

OPIS ENERGETSKE OZNAKE I UŠTEDA ENERGIJE

Potrošnja energije i vode može varirati ovisno o pritisku vode, tvrdoći vode, temperaturi vode, temperaturi prostorije, količini rublja, izabranim dodatnim funkcijama, odstupanju napona.
Uporaba perilice rublja u vremenskim intervalima kada je električna energija jeftinija, pravilan odabir programa pranja prema količini i razini zaprljanosti rublja , redovito čišćenje perilice rezultirat će većom energetskom učinkovitošću perilice rublja.

ODLAGANJE VAŠE STARE PERILICE RUBLJA

Prema Pravilniku o gospodarenju otpadnim električnim i elektroničkim uređajima i opremom i EU Directive: 2002/96/ECza proizvode uz koji je prikazan znak prekrižene kante za otpatke, skrećemo pozornost da se taj proizvod ne smije tretirati kao standardni kućni otpad. Ispravnim postupanjem, zbrinjavanjem i recikliranjem proizvoda, sprječavate potencijalne negativne posljedice na ljudsko zdravlje i okoliš, koji mogu nastati zbog neadekvatnog zbrinjavanja ili bacanja ovog proizvoda.
Za više informacija o recikliranju i zbrinjavanju ovog proizvoda, molim kontaktirajte vaš lokalni ured za zbrinjavanje opasnog otpada ili vašu trgovinu gdje ste kupili proizvod.
Stari i istrošeni uređaj se ne smije bacati sa ostalim kućnim otpadom. Ovaj proizvod odbacite u za to posebno namijenjena i pripremljena reciklažna dvorišta ili mjesta za skupljanje opasnog i električnog i elektroničkog otpada.

PRT

MANUAL DE INSTRUÇÕES **MÁQUINA DE LAVAR ROUPA** WM1260 YT

Obrigado por escolher este produto.

Este Manual de Utilizador contém informações de segurança e instruções importantes relativamente ao manuseamento e manutenção do seu eletrodoméstico.

Por favor, despenda algum tempo a ler este Manual de Utilizador antes de utilizar o seu eletrodoméstico e guarde-o para referência futura.

Ícone	Tipo	Significado
	AVISO	Risco de lesão grave ou morte
	RISCO DE CHOQUE ELÉTRICO	Risco de tensão perigosa
	INCÊNDIO	Aviso; risco de incêndio/materiais inflamáveis
	CUIDADO	Risco de danos materiais ou lesão
	IMPORTANTE / NOTA	Informações sobre sobre manusear corretamente o sistema

ÍNDICE

1. INSTRUÇÕES DE SEGURANÇA 1
1.1. Avisos Gerais de Segurança 2
1.2. Durante a Utilização 6
1.3. Embalagem e Ambiente 7
1.4. Informações de Poupança 7
2.ESPECIFICAÇÕES TÉCNICAS 8
2.1. Aparência Geral 8
2.2. Especificações Técnicas 8
3.INSTALAÇÃO 9
3.1. Remoção dos Parafusos de Transporte 9
3.2. Ajustar os Pés / Ajustar as Bases de Ajuste 9
3.3. Ligação Elétrica 9
3.4. Conexão da Mangueira de Entrada de Água 10
3.5. Conexão de Descarga de Água 11
4.PANORÂMICA DO PAINEL DE CONTROLO 11
4.1. Gaveta de detergente (*) 11
4.2. Secções 12
4.3. Marcação de programa 12
4.4. Visor Eletrónico 12
5.UTILIZAR A SUA MÁQUINA DE LAVAR 13
5.1. Preparar a sua Roupa 13
5.2. Colocar a roupa na máquina 13
5.3. Adicionar Detergente à Máquina 14
5.4. Manusear a Máquina 14
5.5. Selecionar um Programa 14
5.6. Sistema de Deteção de Meia Carga 15
5.7. Funções Adicionais 15
5.8. Bloqueio Infantil 16
5.9. Cancelar o programa 16
5.10. Fim de programa 16
6.TABELA DE PROGRAMAS 17
7.LIMPEZA E MANUTENÇÃO 18
7.1. Aviso 18
7.2. Filtros de entrada de água 18
7.3. Filtro da bomba 19
7.4. Gaveta de detergente 19
8.TAMBOR/BASE/TRAVÃO DE DESCARGA 20
9.RESOLUÇÃO DE PROBLEMAS 21
10.AVISOS AUTOMÁTICOS DE AVARIA E O QUE FAZER 22
11.DESCREVER A ETIQUETA DE ENERGIA E POUPANÇA DE ENERGIA 23

1. INSTRUÇÕES DE SEGURANÇA

Frequência/tensão operativa	(V/Hz) (220-240) V~/50Hz
Corrente total (A)	10
Pressão de água (Mpa)	Máximo 1 Mpa / Mínimo 0,1Mpa
Potência total (W)	2100
Capacidade máxima de lavagem (roupa seca) (kg)	6,0

- Não instale a sua máquina sobre uma carpete ou em chão similar que pudessem evitar a ventilação da sua base.
- O eletrodoméstico não deverá ser utilizado por pessoas (incluindo crianças) com capacidades mentais, sensoriais e físicas reduzidas ou com falta de experiência ou conhecimento a menos que tenham sido supervisionados ou tenham recebido instruções relativamente à utilização do eletrodoméstico por parte de uma pessoa responsável pela sua segurança.
- Crianças com idade inferior a 3 anos deverão ser mantidas afastadas a menos que tenham supervisão contínua.
- Contacte o centro de reparação autorizada mais próximo se houver avarias no cabo elétrico e o mesmo necessitar de substituição.
- Utilize apenas a nova mangueira de entrada de água que vem com a sua máquina aquando da realização de ligações de entrada de água à sua máquina. Nunca utilize mangueiras de entrada de água velhas, usadas ou danificadas.
- As crianças não devem brincar com o eletrodoméstico. A limpeza e a manutenção por parte do utilizador não deverão ser realizadas por crianças sem supervisão.

NOTA: Para obter uma cópia deste manual, por favor, contacte o endereço seguinte: “washingmachine@standardtest.info”. No seu email, por favor, indique o nome do modelo e número de série (20 dígitos) que pode encontrar na porta do eletrodoméstico.

Leia este manual cuidadosamente.

A sua máquina destina-se apenas a uso doméstico. Utilizá-la para fins comerciais irá fazer com que a garantia seja cancelada.

1.1. Avisos Gerais de Segurança

- A temperatura ambiente necessária para o funcionamento da sua máquina de lavar é 15-25 °C.
- Quando a temperatura for abaixo de 0 °C, mas mangueiras poderão partir ou o cartão eletrónico poderá não funcionar corretamente.
- Por favor, certifique-se de que as roupas carregadas na máquina de lavar estão livres de objetos estranhos como por exemplo, unhas, agulhas, isqueiros e moedas.
- **Recomenda-se que para a sua primeira lavagem, selecione o programa algodão a 90 ˚ sem roupa e encha até meio o compartimento II da gaveta de detergente com um detergente adequado.**
- Poder-se-ão acumular resíduos em detergentes e amaciadores expostos ao ar durante um longo período de tempo. Coloque apenas amaciador ou detergente na gaveta no início de cada lavagem.
- Desligue a sua máquina de lavar da tomada ou desligue a alimentação de água se a sua máquina de lavar não for usada durante um longo período de tempo. Recomendamos que deixe a porta aberta para evitar a acumulação de humidade dentro da máquina de lavar.

- Alguma água poderá ficar dentro da máquina de lavar em resultado das verificações de qualidade durante a produção. Isto não irá afetar o funcionamento da sua máquina de lavar.
- A embalagem da máquina poderá ser perigosa para crianças. Não deixe que crianças brinquem com a embalagem ou com pequenas peças da máquina de lavar.
- Guarde os materiais da embalagem num local onde as crianças não lhes cheguem ou elimine-os adequadamente.
- Utilize programas de pré-lavagem para roupa muito suja.

⚠Nunca abra a gaveta do detergente enquanto a máquina estiver a funcionar.

- Na eventualidade de avaria, desligue a máquina da tomada e feche a torneira de abastecimento de água. Não tente realizar quaisquer reparações. Contacte sempre o agente de reparação autorizado.
- Não exceda a carga máxima para o programa de lavagem que escolheu.

⚠Nunca force a abertura de porta quando a máquina de lavar estiver a funcionar.

- Lavar roupa que contenha farinha pode danificar a sua máquina.
- Siga as instruções do fabricante relativamente à utilização de amaciador de tecidos ou outros produtos similares que deseje utilizar na sua máquina de lavar.
- Certifique-se de que a porta da sua máquina de lavar não está restrita e pode ser totalmente aberta.
- Instale a sua máquina num local onde possa ter ventilação suficiente de preferência onde haja circulação de ar constante.

⚠**Leia estes avisos. Siga os conselhos indicados para se proteger a si e aos outros de riscos e lesões**

fatais.

RISCO DE QUEIMADURAS

⚠Não toque na mangueira de drenagem ou em qualquer água descarregada enquanto a sua máquina estiver a funcionar. As temperaturas altas envolvidas criam risco de queimadura.

⚠⚠RISCO DE MORTE POR CORRENTE ELÉTRICA

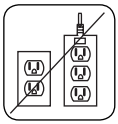

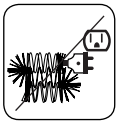

- Não conecte a sua máquina de lavar à eletricidade utilizando uma extensão.
- Não insira uma ficha danificada na tomada.
- Nunca remova a ficha da tomada puxando o cabo. Segue sempre pela ficha.
- Nunca toque na ficha/cabo elétrico com as mãos molhadas uma vez que isto pode causar curto circuito ou choque elétrico.
- Não toque na sua máquina de lavar se tiver as mãos ou os pés molhados.
- Uma ficha/cabo elétrico danificado poderão causar um incêndio ou dar-lhe um choque elétrico. Quando danificado deve ser substituído, isto só deverá ser realizado por pessoal qualificado.

⚠Risco de inundação

- Verifique a velocidade do fluxo de água antes de substituir a mangueira de drenagem num lavatório.
- Tome as medidas necessárias para evitar que a mangueira derrape.
- O fluxo de água poderá desengatar a mangueira se esta não estiver bem segura. Certifique-se de que a tampa do seu lavatório não bloqueia o orifício da tampa.

⚠Perigo de Incêndio

- Não armazene líquidos inflamáveis perto da sua máquina.
- O conteúdo de enxofre dos decapantes de tinta

poderão causar corrosão. Nunca materiais de remoção de tinta na sua máquina.

- Nunca utilize produtos que contenham solventes na sua máquina.
- Por favor, certifique-se de que as roupas carregadas na máquina de lavar estão livres de objetos estranhos como por exemplo, unhas, agulhas, isqueiros e moedas.

Risco de incêndio e de explosão

⚠Risco de queda e lesão

- Não suba para cima da sua máquina de lavar.
- Certifique-se de que mangueiras e cabos não causam perigo de tropeção.
- Não vire a sua máquina de lavar ao contrário ou de lado.
- Não levante a sua máquina de lavar usando a porta ou a gaveta de detergente.

⚠A máquina deve ser transportada, pelo menos, por 2 pessoas.

⚠Segurança infantil

- Não deixe que crianças fiquem sozinhas perto da máquina. As crianças poderão fechar-se na máquina e isto resulta em perigo de morte.
- Não deixe que crianças toquem na porta de vidro durante o funcionamento. A superfície poderá ficar muito quente e poderá causar danos na pele.
- Mantenha o material da embalagem longe de crianças.

- Poderão ocorrer envenenamento e irritação se detergente ou materiais de limpeza forem consumidos ou entrarem em contacto com os olhos ou a pele. Mantenha os materiais de limpeza fora do alcance das crianças.

1.2. Durante a Utilização

- Mantenha animais de estimação longe da sua máquina.
- Por favor, verifique a embalagem da sua máquina antes de instalar e a superfície exterior da máquina assim que a embalagem tiver sido removida. Não manuseie a máquina se aparentar estar danificada ou se a embalagem tiver sido aberta.
- A sua máquina só deve ser instalada por um agente de serviço autorizado. A instalação por parte de outra pessoa que não um agente autorizado poderá anular a sua garantia.
- Este eletrodoméstico pode ser utilizado por crianças com 8 anos de idade e superior e por pessoas (incluindo crianças) com capacidades mentais, sensoriais e físicas reduzidas ou com falta de experiência ou conhecimento a menos que tenham sido supervisionados ou tenham recebido instruções relativamente à utilização do eletrodoméstico de forma segura e que tenham entendido os perigos envolvidos. As crianças não devem brincar com o eletrodoméstico. A limpeza e a manutenção por parte do utilizador não deverão ser realizadas por crianças sem supervisão.
- Utilize apenas a sua máquina para roupa com etiquetas do fabricante a indicar que podem ser lavadas na máquina.
- **Antes de operar a máquina de lavar, remova os 4 parafusos de transporte e os espaçadores de borracha da traseira da máquina. Se os parafusos não forem removidos poderão causar muita vibração, ruído e avaria da máquina e causar a anulação da garantia.**
- A sua garantia não cobre os danos causados por fatores externos como por exemplo, incêndio, inundação e outras fontes de danos.

- Por favor, não deite fora este manual de utilizador; guarde-o para referência futura e entregue-o ao proprietário seguinte.

NOTA: As especificações para a máquina poderão variar dependendo do produto adquirido.

1.3. Embalagem e Ambiente

Remoção dos materiais de embalagem

Os materiais de embalagem protegem a sua máquina de quaisquer danos que poderão ocorrer durante o transporte. Os materiais de embalagem são amigos do ambiente uma vez que são recicláveis. A utilização de material reciclado reduz o consumo de matéria-prima e diminui a produção de resíduos.

1.4. Informações de Poupança

Algumas informações importantes para obter uma maior eficiência da sua máquina:

- Não exceda a carga máxima para o programa de lavagem que escolheu. Isto permitirá que a sua máquina correr em modo de poupança de energia.
- Não utilize a característica de pré-lavagem para roupa pouco suja. Isto irá ajudar a poupar no consumo de água e eletricidade.

Declaração de Conformidade CE

Declaramos que os nossos produtos cumprem com as Diretivas, Decisões e Regulamentações Europeias e com os requisitos listados nos padrões referenciados.

Eliminação da sua máquina antiga

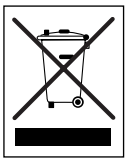

O símbolo no produto ou na embalagem indica que este produto não poderá ser tratado como resíduo doméstico. Ao invés disso, deverá ser entregue no ponto de recolha adequado para a reciclagem de equipamento elétrico e eletrónico. Ao assegurar que este produto é eliminado corretamente, irá ajudar a evitar consequências potencialmente negativas para o ambiente e para a saúde humana que poderiam, de outra forma, ser causadas pelo manuseamento de resíduos inadequado deste produto. Para informações mais detalhadas sobre a reciclagem deste produto, por favor, contacte a secretaria da sua cidade, o seu serviço de eliminação de resíduos domésticos ou a loja onde adquiriu o produto.

2. ESPECIFICAÇÕES TÉCNICAS

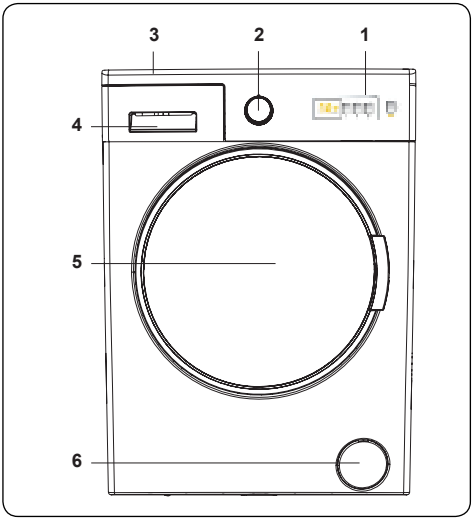

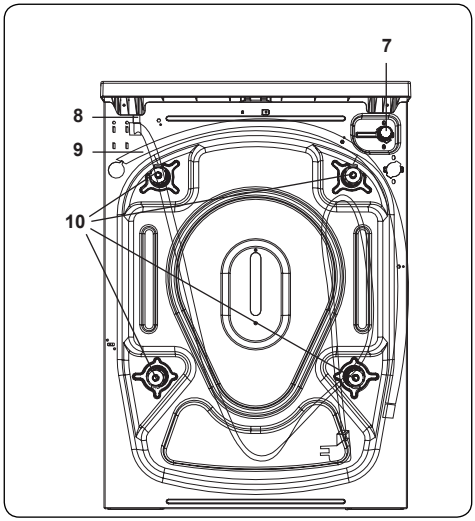

2.1. Aparência Geral

1. Visor eletrónico
2. Marcação de programa
3. Tabuleiro superior
4. Gaveta de detergente
5. Tambor
6. Tampa do filtro da bomba
7. Válvula de entrada de água
8. Cabo elétrico
9. Mangueira de descarga
10. Parafusos de transporte

2.2. Especificações Técnicas

Tensão operativa / Frequência (v/hz)	(220-240) V~/50Hz
Corrente total (A)	10
Pressão de água (Mpa)	Máximo: 1 Mpa Mínimo : 0,1 Mpa
Potência total (W)	2100
Capacidade máxima de roupa seca (kg)	6
Rotação de centrifugação (rot/min)	1200
Número de programa	15
Dimensões (mm)	
Altura	845
Largura	597
Profundidade	497

3. INSTALAÇÃO

3.1. Remoção dos Parafusos de Transporte

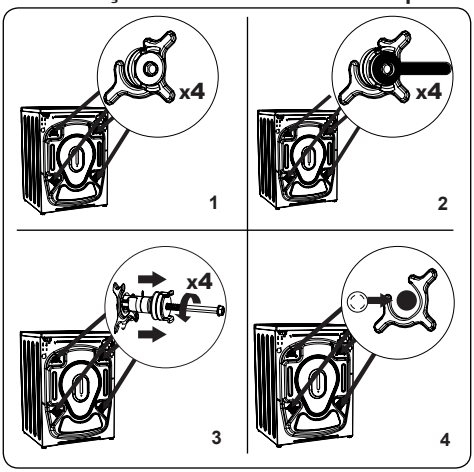

1. Antes de operar a máquina de lavar, remova os 4 parafusos de transporte e os espaçadores de borracha da traseira da máquina. Se os parafusos não forem removidos poderão causar muita vibração, ruído e avaria da máquina e causar a anulação da garantia.
2. Retire os parafusos de transporte rodando-os no sentido contrário ao dos ponteiros do relógio com uma chave adequada.
3. Remova os parafusos de transporte com um puxão.
4. Encaixe as tampas de plástico fornecidas no saco de acessórios para as falhas deixadas pela remoção dos parafusos de transporte. Os parafusos de transporte deverão ser armazenados para utilização futura.

NOTA: Retire os parafusos de transporte antes de utilizar a máquina pela primeira vez. Erros que tenham ocorrido devido à máquina ter sido operada com parafusos de transporte instalados estão fora do âmbito da garantia.

3.2. Ajustar os Pés / Ajustar as Bases de Ajuste

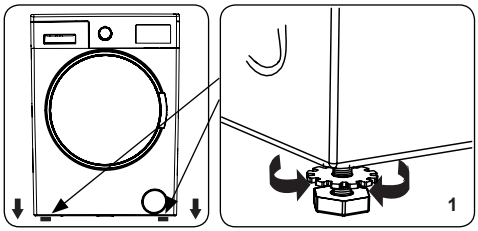

1. Não instale a sua máquina numa superfície (como por exemplo, carpete) que evite a ventilação na base.

- Para assegurar uma operação silenciosa e sem vibração da sua máquina, instale-a numa superfície firme.
- Pode nivelar a sua máquina utilizando os pés ajustáveis.
- Retire a porca de bloqueio de plástico.

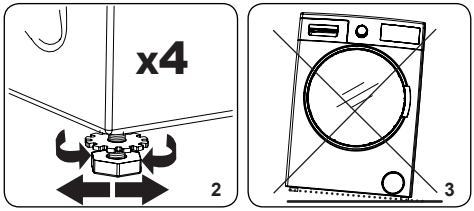

2. Para aumentar a altura da máquina, rode os pés no sentido dos ponteiros do relógio. Para diminuir a altura da máquina, rode os pés no sentido contrário ao dos ponteiros do relógio.

- Assim que a máquina estiver nivelada, aperte as porcas de bloqueio rodando-as no sentido dos ponteiros do relógio.

3. Nunca insira cartão, madeira ou outros materiais similares debaixo da máquina para a nivelar.

- Aquando da limpeza do chão no qual a máquina se localiza, tome cuidado para não perturbar o nível da máquina.

3.3. Ligação Elétrica

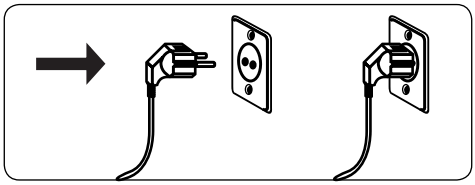

- A sua máquina de lavar necessita de alimentação 220-240V, 50Hz.

- O cabo principal da sua máquina de lavar vem equipado com uma tomada de terra. Esta tomada deverá ser sempre inserida numa tomada de terra de 10 amps.
- A tomada deverá ser sempre inserida numa tomada de terra de 10 amperes. A classificação de fusível da tomada deverá também ser de 10 amperes.
- Se não tiver uma tomada adequada e o fusível estiver conforme, certifique-se que o trabalho é realizado por um eletricista qualificado.
- Não assumimos a responsabilidade por danos que ocorram devido à utilização de equipamento sem ligação a terra.

NOTA: Operar a sua máquina com baixa tensão irá fazer com que o ciclo de vida da sua máquina seja reduzida e o seu desempenho seja restringido.

3.4. Conexão da Mangueira de Entrada de Água

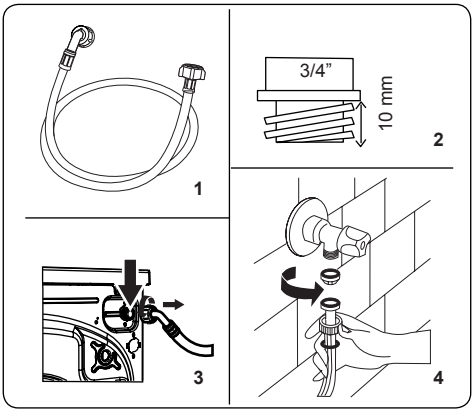

1. A sua máquina poderá ter uma conexão de entrada de água única (fria) ou conexão de entrada de água dupla (quente e fria) dependendo das especificações da máquina. A mangueira revestida branca deverá ser conectada à entrada de água fria e a mangueira revestida vermelha à entrada de água quente (se aplicável).
- Para evitar fugas de água nas uniões, 1 ou 2 porcas (dependendo das especificações da sua máquina) são fornecidos na embalagem com a mangueira. Encaixe as porcas na(s) extremidade(s) da mangueira de entrada de água que conecta à alimentação de água.

2. Conecte as mangueiras de entrada de água a uma tampa roscada de ¾˝.
- Conecte a extremidade revestida a branco da mangueira de entrada de água à válvula de entrada de água branca na traseira da máquina e a extremidade revestida a vermelho da mangueira à válvula de entrada de água vermelha (se aplicável).
- Aperte as conexões manualmente. Se tiver dúvidas, consulte um canalizador qualificado.
- O fluxo de água com pressão de 0,1-1 Mpa permitirá que a sua máquina opere com uma eficiência otimizada (pressão de 0,1 Mpa significa que mais de 8 litros de água por minuto irão fluir através da torneira totalmente aberta).

3. Assim que tiver realizado todas as conexões, ligue cuidadosamente a alimentação de água e verifique quanto a fugas.
4. Certifique-se de que as novas mangueiras de entrada de água não estão presas, vincadas, torcidas, dobras ou esmagadas.

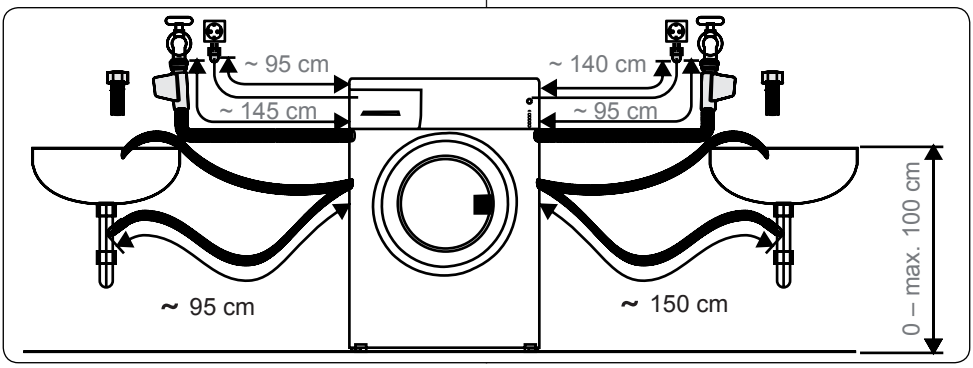

- Se a sua máquina tiver uma conexão de entrada de água quente, a temperatura de alimentação de água quente não deverá ser superior a 70 °C.

NOTA: A sua máquina de lavar só pode ser conectada à sua alimentação de água utilizando a nova mangueira de enchimento. As mangueiras antigas não devem ser reutilizadas.

3.5. Conexão de Descarga de Água

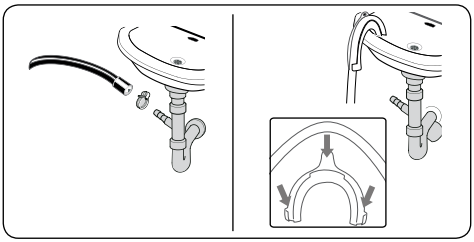

- Conecte a mangueira de drenagem de água a um tubo ou ao cotovelo de saída de um lavatório doméstico utilizando equipamento adicional.
- Nunca tente retirar a mangueira de drenagem de água.
- Não coloque a mangueira de drenagem de água a partir da sua máquina para um recipiente, balde ou banheira.
- Certifique-se de que a mangueira de drenagem de água não está dobrada, engatada, esmagada ou esticada.
- A mangueira de drenagem de água deverá ser instalada a uma altura máxima de 100 cm do chão.

4. PANORÂMICA DO PAINEL DE CONTROLO (*)

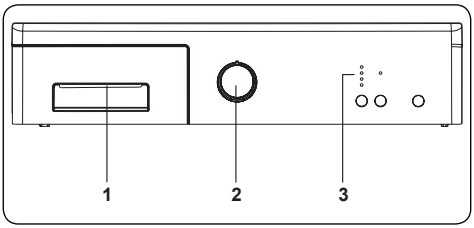

1. Gaveta de detergente
2. Marcação de programa
3. LEDs de função

4.1. Gaveta de detergente (*)

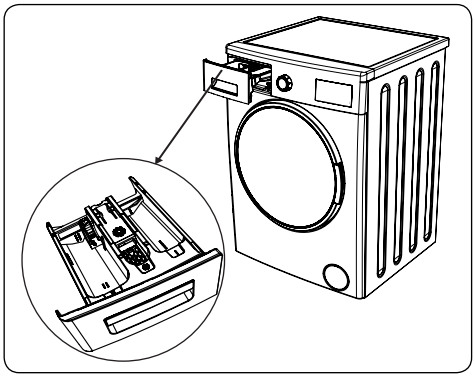

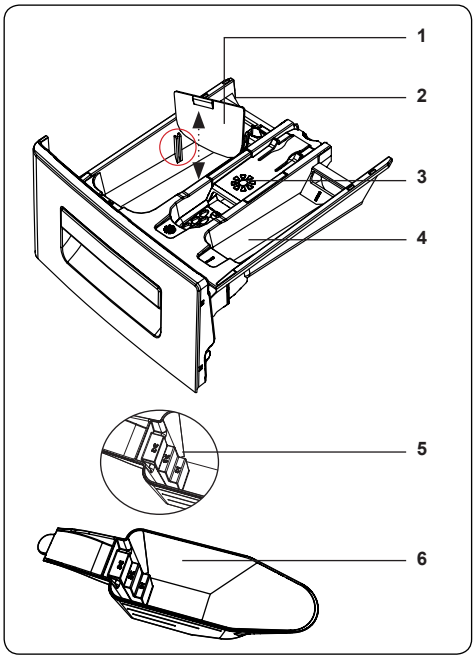

1. Anexos de detergente líquido
2. Compartimento de detergente de lavagem principal
3. Compartimento de amaciador
4. Compartimento de detergente de pré-lavagem
5. Níveis de detergente em pó
6. Colher de detergente em pó

(*) As especificações poderão variar dependendo da máquina adquirida. Acessórios opcionais com custo extra.

4.2. Secções

Compartimento de detergente de lavagem principal:

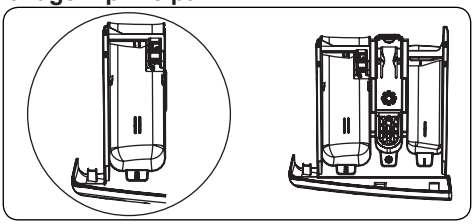

Este compartimento serve para detergentes líquidos e em pó ou para detergente anticalcário. A placa de nível de detergente líquido será fornecida dentro da sua máquina. (*)

Condicionador de tecidos, goma, compartimento de detergente:

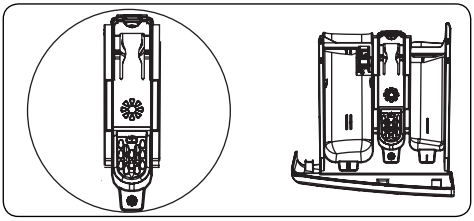

Este compartimento é para condicionadores, amaciadores ou goma. Siga as instruções indicadas na embalagem. Se os amaciadores deixarem resíduos após a utilização, tente diluí-los ou utilizar um amaciador líquido.

Compartimento de detergente de pré-lavagem:

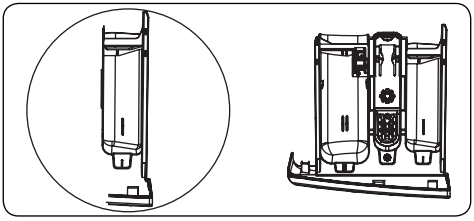

Este compartimento só deve ser utilizado quando a característica de pré-lavagem é selecionada. Recomendamos que a característica de pré-lavagem seja utilizada apenas para roupa muito suja.

(*) As especificações poderão variar dependendo da máquina adquirida.

4.3. Marcação de programa

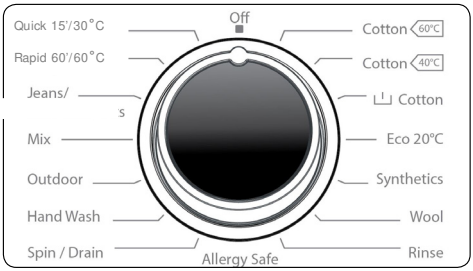

- Para selecionar o programa desejado, rode o marcador de programa no sentido dos ponteiros do relógio ou no sentido contrário aos ponteiros do relógio até que o marcador no marcador de programa aponte para o programa escolhido.
- Certifique-se de que a marcação de programa está configurada exatamente no programa que deseja.

4.4. Visor Eletrónico

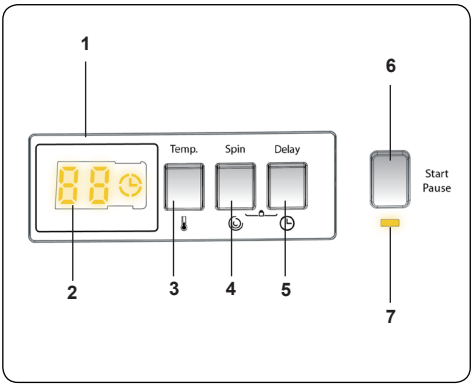

1. Ecrã Electrónico
2. Ecrã Digital
3. Botão de Ajuste da Temperatura da Água
4. Botão de Ajuste de Velocidade RPM
5. Função Adicional de Início Atrasado
6. Botão Iniciar/Pausa
7. Lâmpada de botão de Iniciar/Pausa

O painel de exibição mostra o temporizador de atraso da lavagem (se activado), a seleção da temperatura, a velocidade da rotação e quaisquer funções adicionais selecionadas. O painel de exibição mostra "--" quando termina o programa selecionado. O painel de exibição também indica se ocorreu uma falha na sua máquina.

O painel do visor indica “Finished” (Terminado) quando o programa selecionado estiver completo. O painel do visor indica ainda se ocorreu um erro com a sua máquina.

5. UTILIZAR A SUA MÁQUINA DE LAVAR

5.1. Preparar a sua Roupa

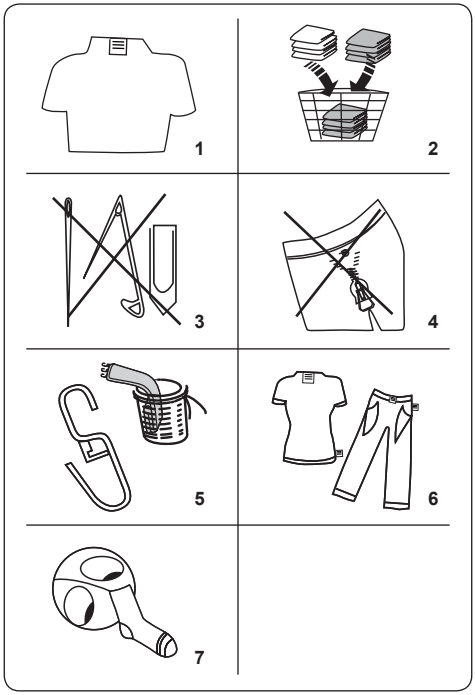

1. Siga as instruções indicadas nas etiquetas da roupa.

- Separe a sua roupa de acordo com tipo (algodão, sintéticos, sensíveis, lã, etc.), temperatura de lavagem (frio, 30 °, 40 °, 60 °, 90 °) e o grau de sujidade (ligeiramente sujo, com nódoas, muito sujo).

2. Nunca lave roupa branca e roupa de cor juntas.

- Têxteis escuros podem conter tinta e deverão ser lavados separadamente várias vezes.

3. Certifique-se de que não existem materiais metálicos na sua roupa ou nos bolsos, se existirem, remova-os.

⚠ **CUIDADO:** Quaisquer avarias que ocorram devido a materiais estranhos que danifiquem a sua máquina não são cobertos pela garantia.

4. Feche fechos de correr e aperte ganchos e olhais.
5. Remova os ganchos de plástico ou de metal das cortinas e coloque-os numa rede ou num saco de lavagem.
6. Vire do avesso têxteis como calças, malhas, t-shirts e sweatshirts.
7. Lave meias, lenços e outros itens pequenos numa rede de lavagem.

Pode ir à lixívia	Não usar lixívia	Lavagem normal
Temperatura máxima para passar a ferro 150 °C	Temperatura máxima para passar a ferro 200 °C	Não passar a ferro
Pode ser limpo a seco	Não limpar a seco	Secar na horizontal
Secar ao ar livre	Pendurar para secar	Não secar na máquina
F Limpeza a seco com óleo gás, álcool puro e R113 é permitida	F Percloroetileno R11, R13, Petróleo	A Percloroetileno R11, R113, óleo gás

5.2. Colocar a roupa na máquina

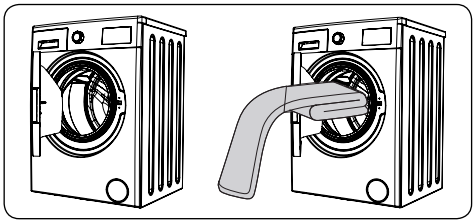

- Abra a porta da sua máquina.
- Coloque a sua roupa na máquina, espalhando-a bem.

NOTA: Tome cuidado para não exceder a carga máxima do tambor uma vez que isto irá fornecer resultados de lavagem pobres e causar vincos. Consulte a tabela de programas para informações sobre as capacidades de carga.

A tabela seguinte mostra os pesos aproximados de itens de roupa típicos:

TIPO DE ROUPA	PESO (gr)
Toalha	200
Roupa	500
Roupão	1200
Capa de edredão	700
Fronha de almofada	200
Roupa interior	100
Roupa de mesa	250

- Coloque cada peça de roupa separadamente.
- Verifique se não ficaram peças de roupa presas entre a junta da borracha e a porta.
- Empurre a porta ligeiramente até que oiça um clique.

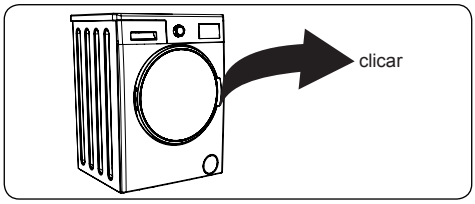

- Certifique-se de que a porta está totalmente fechada, caso contrário, o programa não irá começar.

5.3. Adicionar Detergente à Máquina

A quantidade de detergente que necessitará de colocar na sua máquina irá depender os critérios seguintes:

- Se as suas roupas estiverem pouco sujas, não faça pré-lavagem. Coloque uma pequena quantidade de detergente (tal como indicado pelo fabricante) no compartimento II da gaveta de detergente.
- Se as suas roupas estiverem muito sujas, selecione um programa com pré lavagem e coloque 1/4 do detergente a ser utilizado no compartimento da gaveta de detergente e o resto no compartimento II.
- Utilize detergentes produzidos para máquinas de lavar automáticas. Siga as instruções do fabricante quanto à quantidade de detergente que deve usar.
- Em águas de água rígida, será necessário mais detergente.
- A quantidade de detergente necessário irá aumentar com cargas de roupa elevadas.
- Coloque o amaciador no compartimento do meio da gaveta de detergente. Não exceda no nível MAX.
- Amaciadores espessos poderão causar entupimento da gaveta e devem ser diluídos.
- É possível utilizar detergentes fluidos em todos os programas sem pré-lavagem. Para tal, insira o disco de nível de detergente líquido (*) nas guias no compartimento II da gaveta de detergente. Utilize as linhas na placa como guia para encher a gaveta até ao nível necessário.

(*) As especificações poderão variar dependendo da máquina adquirida.

5.4. Manusear a Máquina

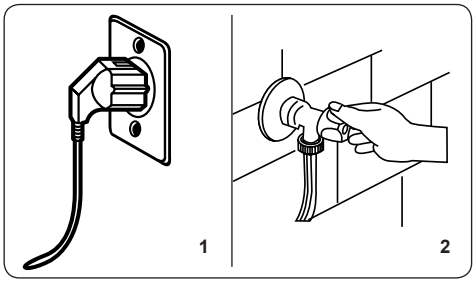

1. Ligue a sua máquina à alimentação elétrica principal.
2. Ligue a alimentação da água.

- Abra a porta da máquina.
- Coloque a sua roupa na máquina, espalhando-a bem.
- Empurre a porta ligeiramente até que oiça um clique.

5.5. Selecionar um Programa

Utilize as tabelas de programas para selecionar o programa mais adequado para a sua lavagem.

5.6. Sistema de Deteção de Meia Carga

A sua máquina dispõe de um sistema de deteção de meia carga.

Se colocar menos de metade da carga máxima da roupa na sua máquina, a função de meia carga será configurado automaticamente, independentemente do programa que selecionou. Isto significa que o programa selecionado irá demorar menos tempo a completar e irá utilizar menos água e menos energia.

(*) Dependente de modelo

5.7. Funções Adicionais

1. Selecção de Temperatura

Use o botão de ajuste da temperatura da água de lavagem para alterar automaticamente a temperatura programada da água de lavagem. Quando seleciona um programa,a temperatura máxima para esse programa é selecionado automaticamente.

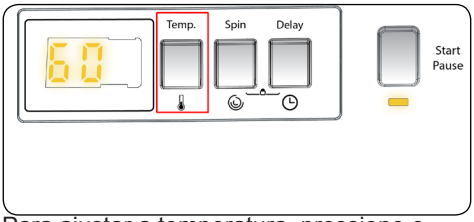

Para ajustar a temperatura, pressione o botão de ajuste a temperatura da água até que a desejada temperatura seja exibida no ecrã digital.

Pode diminuir gradualmente a lavagem da temperatura da água, entre a temperatura máxima e a temperatura da água do programa de lavagem a frio (- C) pressionando o botão de ajuste.

2. Seleção da Velocidade de Giro

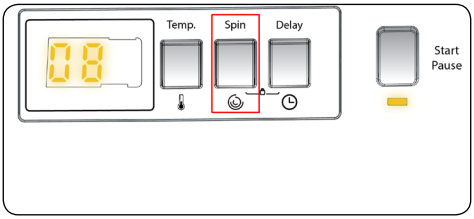

Quando seleciona um programa, avelocidade máxima da rotação é automaticamente selecionada.

Pressione o botão da velocidade de rotação para ajustar a velocidade de rotação entre a velocidade máxima e o cancelamento girando a opção (- -), até que a velocidade desejada seja exibida.

Se pulou a velocidade de rotação que quer definir, continue pressionando botão de ajuste da velocidade de rotação até a rotação desejada seja novamente exibida no ecrã electrónico.

3. Temporizador de retardamento

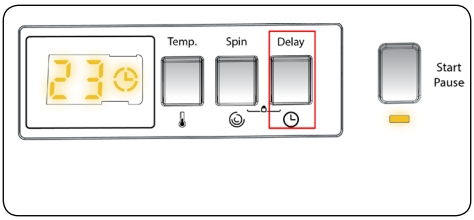

Pode usar esta função auxiliar para atrasar o início do ciclo de lavagem de entre 1 a 23 horas.

Para usar a função de atraso:

• Pressione a tecla de atraso uma vez.

• o nr “01” será exibido e acende-se o ecrã electrónico electrónico.

• Pressione a tecla de atraso até marcar o número de horas que deseja para que a máquina dê início ao ciclo de lavagem.

• Se ao marcar, passar o tempo de atraso que gostaria de ter definido, continue a pressionar até chegar novamente a hora pretendida.

• Para usar a função de atraso de tempo, precisa de pressionar a tecla Iniciar/Pausa para iniciar a máquina.

• Se quiser cancelar o atraso:

- Se pressionou o botão Iniciar / Pausa chave para iniciar a máquina, só precisa pressionar a tecla de atraso uma vez para desligar no visor eletrônico.

- Se não pressionou o botão Iniciar/Pausa, pressione continuadamente a tecla de atraso até se apagar no ecrã electrónico e desligar-se.

NOTA: No caso de querer selecionar o recurso da função auxiliar, se o LED de função auxiliar não estiver aceso, tal significa que esse recurso não está a ser usado no programa de lavagem que seleccionou.

3. Botão Start/Pause

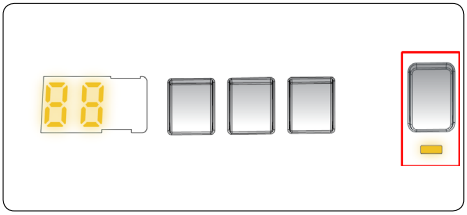

Para iniciar o programa selecionado, prima o botão Start/Pause.

Se colocar a sua máquina em modo standby, o indicador de Start/Pause no visor eletrónico irá piscar.

4. Bloqueio Infantil

A função de bloqueio infantil evita que a máquina seja operada não intencionalmente ou por crianças sem supervisão de um adulto.

Para ativar o bloqueio infantil, prima e mantenha premido os botões de funções 1 e 2 simultaneamente durante, pelo menos, 3 segundos. Os LED de Função Adicional acender-se-ão no painel de controlo quando o bloqueio infantil for ativado.

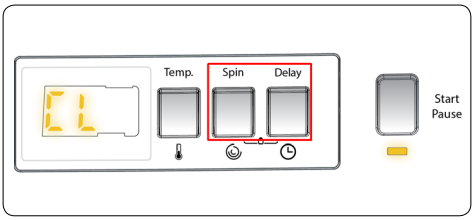

Se qualquer botão for premido enquanto o bloqueio infantil estiver ativado, os LED de Função Adicional no painel de controlo irão piscar.

Se o bloqueio infantil for engatado e qualquer programa estiver a correr, quando o marcador de programa for colocado na posição CANCEL (CANCELAR) e outro programa for selecionado, o programa selecionado anteriormente continua a partir de onde parou.

Para desativar o bloqueio infantil, prima e mantenha premido os botões de funções 1 e 2 simultaneamente durante, pelo menos, 3 segundos. Os simbolo CL de Função Adicional irá piscar no visor.

5. Cancelar o programa

Para cancelar um programa a correr em qualquer altura:

1. Rode o marcador de programa para a posição “STOP”.
2. A sua máquina irá parar a operação de lavagem e o programa será cancelado.
3. Rode o marcador de programa para qualquer outro programa para drenar a máquina.
4. A sua máquina irá realizar a operação de descarga necessária e cancelar o programa.

5. Agora pode selecionar e correr um novo programa.

6. Fim de programa

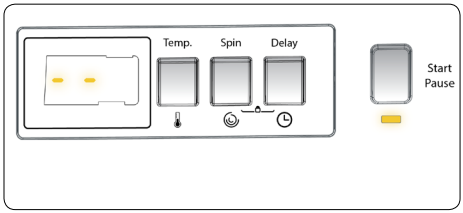

A sua máquina irá parar sozinha assim que o programa que tiver selecionado terminar. • “END” irá piscar no painel do visor

- Pode abrir a porta da máquina e retirar a roupa.
- Deixe a porta da máquina aberta para permitir que a parte interior da mesma seque.
- Rode o marcador de programa para a posição “STOP”.
- Desligue a máquina.
- Feche a torneira da água.

6. TABELA DE PROGRAMA

Programa	Temperatura de lavagem (°C)	Quantidade máxima de roupa seca (kg)	Gaveta de detergente	Duração do programa (Min.)	Tipo de roupa/descrições
ALGODÃO(**) 60 C°	*60 - 90 - 80 - 70	6,0	2	200	Têxteis flexíveis e de algodão muito sujos. (Roupa interior, lençóis, roupa de mesa, toalhas (máximo 3,0 kg), roupa de cama, etc.)
ALGODÃO (**) 40 C°	*40 - 30 - “- -C”	6,0	2	195	Têxteis flexíveis e algodão sujos. (Roupa interior, lençóis, roupa de mesa, toalhas (máximo 3,0 kg), roupa de cama, etc.)
Algodão de pré-lavagem	*60 - 50 - “- -C”	6,0	1&2	164	Têxteis flexíveis e algodão sujos. (Roupa interior, lençóis, roupa de mesa, toalhas (máximo 3,0 kg), roupa de cama, etc.)
ECO 20°	*20- “- -C”	3,0	2	96	Têxteis flexíveis e algodão menos sujos. (Roupa interior, lençóis, roupa de mesa, toalhas (máx. 2 kg), roupa de cama, etc.)
EASY CARE Synthetics	*40 - 30 - “- -C”	3,0	2	110	Têxteis de mistura sintética ou muito sujos. (Meias de nylon, camisas, blusas, calças incluindo calças sintéticas, etc.)
LÃS	*30 - “- -C”	2,0	2	39	Roupas de lã com etiquetas de lavagem na máquina
ENXAGUAMENTO	*“- -C”	6,0	-	30	Proporciona um ciclo de centrifugação adicional a qualquer tipo de roupa após o ciclo de lavagem.
ALLERGY SAFE	*60 - 50 - 40 - 30 - “- -C”	3,0	2	182	Roupa de bebé
CENTRIFUGAÇÃO	*“- -C”	6,0	-	15	Pode usar este programa para qualquer tipo de roupa e se quiser um ciclo adicional de enxagua-mento após a lavagem. Pode usar o programa de enxaguar para drenar a água acumulada dentro da máquina (adicionando ou removendo a roupa). Para ativar o programa de drenagem,pressione o botão do programa para enxaguar/programa de drenagem. Depois de selecionar na tecla “cancelar enxaguamento”, o programa iniciará parar.
LAVADO À MÃO/ DELICADO	*30 - “- -C”	2,0	2	90	Lavanderia recomendada para mão lavagem ou roupa sensível.
Outdoor Clothing	*30 - “- -C”	3,0	2	80	Vestuário desportivo
Misturada	*40 - 30 - “- -C”	3,0	2	93	Algodão sujo, sintéticos, roupa colorida, têxteis em linho podem ser lavados em conjunto.
Jeans	*30 - “- -C”	3,0	2	96	Jeans, roupas escuras inclusive roupas escuras em algodão ou fibras devem ser lavados do avesso. Os jeans contém frequentemente corante em excesso que pode escorrer durante a primeiras lavagens. Lave a roupas claras e escuras separada-mente
Rapido 60’/60˚C	*60 - 50 - 40 - 30 - “- -C”	3,0	2	60	Roupas muito sujas, em algodão ou em linho e muito coloridas devem ser lavadas durante 60 minutos e com a temperatura a 60ºC.
(***) Quick 15’/30˚C	*30 - “- -C”	2,0	2	15	Para roupas pouco sujas, em algodão, pouco coloridas ou em linho poderão ser lavadas em curtos períodos de 15 minutos.

NOTA: A DURAÇÃO DO PROGRAMA PODERÁ ALTERAR-SE DE ACORDO COM A QUANTIDADE DE ROUPA, ÁGUA DA TORNEIRA, TEMPERATURA AMBIENTE E FUNÇÕES ADICIONAIS SELECIONADAS.

(*) A temperatura da água de lavagem do programa é o padrão de fábrica.
(**) 60 ° C - 40 ° C são programas de declaração de rótulo energético.
(***) Devido ao tempo de lavagem curto deste programa, recomendamos que seja utilizado menos detergente. O programa poderá durar mais de 15 minutos se a sua máquina detetar uma carga irregular. Pode abrir a porta da sua máquina 2 minutos após a conclusão da operação de lavagem. (O período de 2 minutos não está incluído na duração do programa).

7. LIMPEZA E MANUTENÇÃO

7.1. Aviso

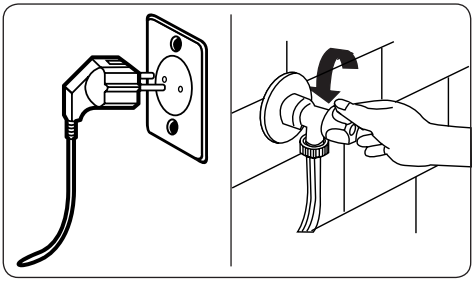

Desligue a alimentação elétrica principal e retire a ficha da tomada antes de realizar a manutenção e a limpeza da sua máquina.

Desligue a alimentação da água antes de iniciar a manutenção e a limpeza da sua máquina.

⚠**CUIDADO: Não utilize solventes, detergentes abrasivos, limpa-vidros ou agentes de limpeza multiusos para limpar a sua máquina de lavar. Estes podem danificar as superfícies de plástico e outros componentes com os químicos que contêm.**

7.2. Filtros de entrada de água

Os filtros de entrada de água evitam que sujidade e materiais estranhos entrem na máquina. Recomendamos que estes filtros sejam limpos quando a sua máquina não conseguir receber água suficiente, apesar de a sua alimentação de água estar ligada e a torneira aberta. Recomendamos que limpe os seus filtros de entrada de água a cada 2 meses.

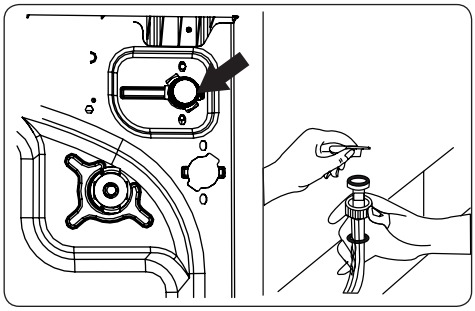

- Desaparafuse a(s) mangueira(s) de entrada de água da máquina de lavar.
- Para remover o filtro de entrada de água da válvula de entrada de água, utilize alicate de pontas para puxar, com cuidado, a barra de plástico no filtro.
- Um segundo filtro de entrada de água localiza-se na extremidade da torneira da mangueira de entrada de água. Para remover o segundo filtro de entrada de água, utilize alicate de pontas para puxar, com cuidado, a barra de plástico no filtro.
- Limpe o filtro adequadamente com uma escova suave e lave com água com sabão e enxague adequadamente. Volte a inserir o filtro empurrando devagar para o lugar.

⚠**CUIDADO:** Os filtros na válvula de entrada de água poderão ficar entupidos devido à qualidade da água ou à falta de manutenção adequada e poderão ficar danificados. Isto poderá causar fugas de água. Quaisquer erros estão fora do âmbito da garantia.

7.3. Filtro da bomba

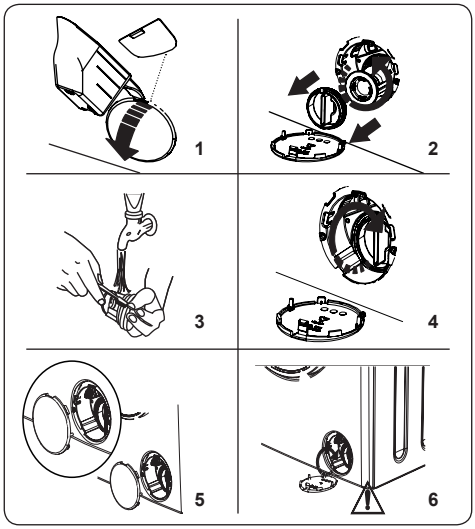

O sistema do filtro da bomba na sua máquina de lavar prolonga a vida da bomba evitando que cotão entre na sua máquina. Recomendamos que limpe o filtro da bomba a cada 2 meses.

O filtro da bomba localiza-se atrás da tampa no canto inferior direito.

Para limpar o filtro da bomba:

1. Poderá utilizar a pá de detergente (*) fornecida com a sua máquina ou a placa de nível de detergente líquido para abrir a tampa da bomba.
2. Aloje a extremidade da pá de detergente ou placa de nível de detergente líquido na abertura da tampa e prima, com cuidado, para trás. A tampa irá abrir.

- Antes de abrir a tampa do filtro, coloque um recipiente debaixo da tampa do filtro para recolher toda a água que ainda estiver dentro da máquina.
- Retire o filtro rodando no sentido dos ponteiros do relógio e remova-o puxando. Aguarde até que a água drene.

NOTA: Dependendo da quantidade de água dentro da máquina, poderá ter de esvaziar algumas vezes o recipiente de recolha de água.

3. Remova quaisquer materiais estranhos do filtro com uma escova suave.
4. Após a limpeza, volte a instalar o filtro inserindo-o e rodando no sentido dos ponteiros do relógio.
5. Aquando do fecho da tampa da bomba, certifique-se de que as montagens dentro da tampa cumprem com os orifícios na lateral do painel dianteiro.
6. Feche a tampa do filtro.

AVISO: A água na bomba poderá estar quente, aguarde até que tenha arrefecido antes de realizar qualquer limpeza ou manutenção.

(*) As especificações poderão variar dependendo da máquina adquirida.

7.4. Gaveta de detergente

A utilização de detergente poderá causar, com o decorrer do tempo, acumulação residual na gaveta. Recomendamos que remova a gaveta a cada 2 meses para limpar os resíduos acumulados.

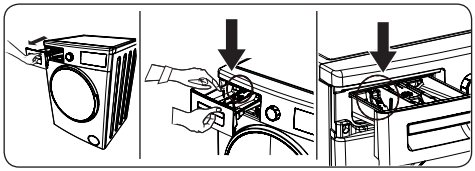

Para remover a gaveta do detergente:

- Puxe a gaveta para a frente até que esteja totalmente aberta.
- Prima a gaveta gentilmente para baixo (tal como indicado abaixo) e puxe a gaveta do revestimento.
- Limpe a gaveta com água e uma escova suave.
- Se existir algum resíduo no revestimento da gaveta, remova com uma escova suave. Tome cuidado para evitar que quaisquer resíduos caiam na máquina.
- Seque a gaveta adequadamente e deslize-a de novo para o revestimento.

Não lave a sua gaveta de detergente na máquina de lavar loiça.

8. TAMBOR/BASE/TRAVÃO DE DESCARGA

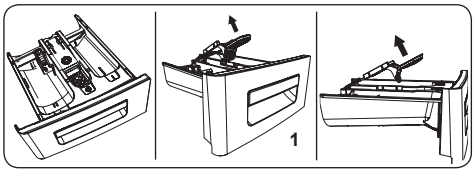

1. Travão de descarga

Remova a gaveta do detergente e desmonte o travão de descarga.
Limpe adequadamente para remover, na totalidade, quaisquer resíduos de amaciador. Volte a instalar o travão de descarga após limpar e verifique se está bem assente.

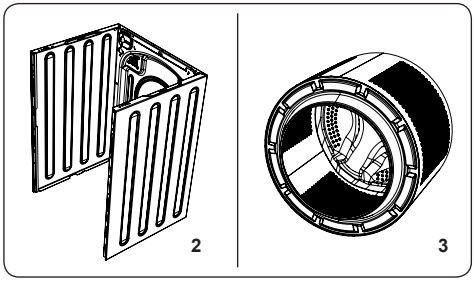

2. Corpo

Utilize um agente de limpeza não abrasivo, ou sabão e água, para limpar o revestimento externo. Limpe com um pano suave.

3. Tambor

Não deixe objetos metálicos como por exemplo, agulhas, clips de papel, moedas, etc. na sua máquina. Estes objetos levam à formação de manchas de ferrugem no tambor. Para limpar as manchas de ferrugem, utilize um agente de limpa não-clorada e siga as instruções do fabricante do agente de limpeza. Nunca utilize palha de aço ou objetos rígidos similares para limpar manchas de ferrugem.

9. RESOLUÇÃO DE PROBLEMAS

A reparação da sua máquina deverá ser realizada por um agente de manutenção autorizada. Se a sua máquina necessitar de reparação ou se não conseguir resolver um problema com as informações indicadas abaixo, então deverá:

- Desligar a sua máquina da alimentação elétrica principal.
- Desligue a alimentação da água.

FALHA	CAUSA PROVÁVEL	RESOLUÇÃO DE PROBLEMAS
A sua máquina não arranca.	Máquina está ligada à tomada.	Ligue a máquina à tomada.
	Fusíveis avariados.	Substitua os fusíveis.
	Sem alimentação elétrica.	Verifique a alimentação elétrica.
	Botão Start/Pause não foi premido.	Prima o botão Start/Pause.
	Programa de posição de marcação “stop”	Rode o marcador de programa para a posição desejada.
	A porta da máquina não está bem fechada.	Feche a porta da máquina.
A sua máquina não recebe água.	A torneira da água está fechada.	Abra a torneira da água.
	A mangueira de entrada de água poderá estar torcida.	Verifique a entrada de água e destorça-a.
	Mangueira de entrada de água entupida.	Limpe os filtros da mangueira de entrada de água.
	Filtro de entrada entupido.	Limpe os filtros de entrada. (*)
	A porta da máquina não está bem fechada.	Feche a porta da máquina.
A sua máquina não descarrega água.	Drene a mangueira entupida ou torcida.	Verifique a mangueira de descarga e depois limpe-a ou destorça-a.
	Filtro da bomba entupido.	Limpe o filtro da bomba. (*)
	A roupa está muito apertada no tambor.	Coloque a sua roupa na máquina, espalhando-a bem.
A sua máquina vibra.	Os pés não foram ajustados.	Ajuste os pés. (**)
	Os parafusos instalados de transporte não foram removidos.	Remova os parafusos de transporte da sua máquina. (**)
	Pouca carga no tambor.	Isto não irá evitar a operação da sua máquina.
	A sua máquina está sobrecarregada com roupa ou a roupa não foi distribuída adequadamente.	Não sobrecarregue o tambor. Coloque a sua roupa na máquina, espalhando-a bem.
	A sua máquina assenta numa superfície rígida.	Não instale a sua máquina numa superfície rígida.
Forma-se um excesso de espuma na gaveta de detergente.	Utiliza uma quantidade excessiva de detergente.	Prima o botão Start/Pause. Para parar a espuma, dilua uma colher de sopa de amaciador em 1/2 litro de água e coloque na gaveta de detergente. Prima o botão Start/Pause após 5 a 10 minutos
	Foi utilizado o detergente errado.	Utilize detergentes produzidos para máquinas de lavar automáticas.
Resultado de lavagem insatisfatório.	A roupa está demasiadamente suja para o programa que selecionou.	Utilize as informações nas tabelas de programas para selecionar o programa mais adequado.
	Utiliza uma quantidade insuficiente de detergente.	Utilize a quantidade de detergente tal como indicado na embalagem
	Existe demasiada roupa na sua máquina.	Verifique se a capacidade máxima de carga para o programa selecionado não foi excedida.

FALHA	CAUSA PROVÁVEL	RESOLUÇÃO DE PROBLEMAS
Resultado de lavagem insatisfatório.	Água rígida.	Aumente a quantidade de detergente seguindo as instruções do fabricante.
	A roupa está muito apertada no tambor.	Certifique-se de que a roupa está bem espalhada.
Assim que a máquina estiver carregada com água, a água descarrega.	A extremidade da mangueira de descarga de água é demasiado baixa para a máquina.	Verifique se a mangueira de drenagem está a uma altura adequada. (**).
Não surge água no tambor durante a lavagem.	Sem avaria. Não é vista água em parte alguma do tambor.	.....
A roupa tem resíduos de detergente.	Poderão surgir partículas não dissolvidas de alguns detergentes na sua roupa em forma de manchas brancas.	Faça um enxaguamento extra ou limpe a sua roupa com uma escova após secar
Manchas cinzentas surgem na roupa.	Existe óleo, creme ou pomada na sua roupa.	Utilize a quantidade de detergente tal como indicado na embalagem na próxima lavagem
O ciclo de centrifugação não ocorre ou ocorre mais tarde do que o esperado.	Sem avaria. O sistema de controlo de carga desequilibrada foi ativado.	O sistema de controlo de carga desequilibrado tentará espalhar a sua roupa. O ciclo de centrifugação irá começar assim que a roupa estiver bem espalhada. Carregue o tambor adequadamente para a próxima lavagem.

(*) Consultar o capítulo relativamente a manutenção e limpeza da sua máquina.

(*) Consultar o capítulo relativamente à instalação da sua máquina.

10. AVISOS AUTOMÁTICOS DE AVARIA E O QUE FAZER

A sua máquina de lavar roupa está equipada com um sistema de deteção de avarias de fábrica, indicado por uma combinação de luzes de operação de lavagem a piscar. Os códigos de erro mais comuns são indicados abaixo.

CÓDIGO DO PROBLEMA	AVARIA POSSÍVEL	O QUE FAZER
E01	A porta da sua máquina não está corretamente fechada.	Feche a porta adequadamente até que oiça um clique. Se a sua máquina continuar a indicar uma avaria, desligue a máquina, desligue a ficha da tomada e contacte o agente de reparação autorizado mais próximo imediatamente.
E02	A pressão de água ou o nível de água dentro da máquina poderá ser baixo.	Verifique se a torneira está aberta. A água principal poderá estar cortada. Se o problema persistir, a sua máquina irá parar automaticamente após algum tempo. Desligue a máquina da eletricidade, feche a torneira e contacte o agente de reparação autorizado mais próximo.
E03	A bomba está avariada ou o filtro da bomba está entupido ou a ligação elétrica da bomba está avariada.	Limpe o filtro da bomba. Se o problema persistir, contacte o agente de reparação autorizado mais próximo. (*)
E04	A sua máquina tem água em excesso.	A sua máquina irá descarregar a água por si. Assim que água tiver sido drenado, desligue a máquina e desligue a ficha da tomada. Feche a torneira e contacte o agente de reparação autorizado mais próximo.

(*) Consultar o capítulo relativamente a manutenção e limpeza da sua máquina.

11. DESCREVER A ETIQUETA DE ENERGIA E POUPANÇA DE ENERGIA

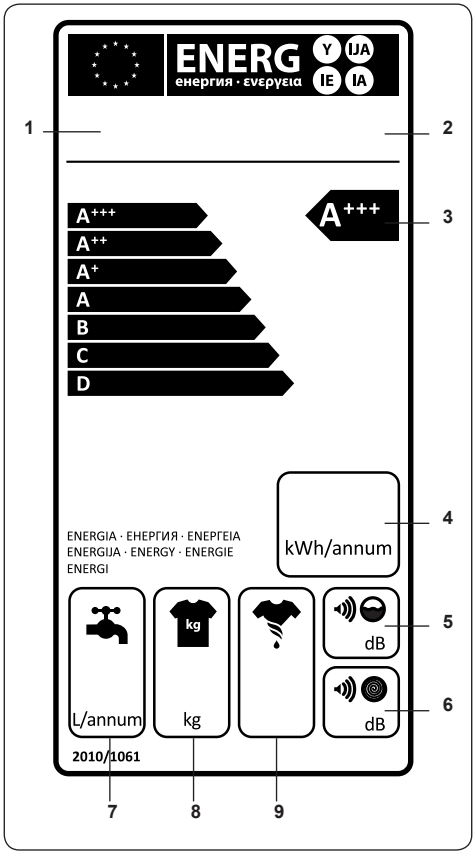

1. Marca
2. Modelo
3. Classe Energética
4. Consumo de Energia
5. Valor de Ruído Durante a Lavagem
6. Valor de Ruído Durante a Centrifugação
7. Consumo de Água Anual
8. Capacidade de secar roupa
9. Desempenho de Centrifugação

A utilização de energia e o consumo de água poderá variar com base na pressão de água, dureza da água, temperatura da água, temperatura ambiente, quantidade de roupa, seleção de função adicional e flutuações de tensão.

O consumo de energia e a utilização de água podem ser reduzidos ao não exceder a carga de lavagem especificada nas tabelas de programa. Utilize programas de duração mais curta para roupa pouco suja e lavagens diárias. Realize a limpeza e a manutenção em intervalos regulares.

52282668